MOTORREDUCTOR NEUMÁTICO PARA LA APERTURA Y CIERRE DE TOLDOS PARA CAMIONES CON VOLQUETE

Aplicación:

Despliegue y recogida de los toldos de los camiones.

Características generales

Combinación de motor neumático reversible tipos LGS2R o LGS0R, con reductor de tornillo sinfin de relación de transmisión 1/50.

Características

Relación de transmisión	Motor neumático	Potencia máx.	Consumo de aire Nl/1'	Entrada		Salida	
				Revoluciones r.p.m	Par Nm	Revoluciones r.p.m	Par Nm
1/50	LGS2R	0,43 Kw a 1450 r.p.m.	600	1450	2,7	29	81
	LGS0R	0,43 Kw a 2500 r.p.m.	600	2500	1,5	50	45

Datos relativos a la presión de 6 bar.

Referencias

- Motorreductor con motor neumático LGS2R
  MRN50 - LGS2R
- Motorreductor con motor neumático LGS0R
  MRN50 - LGS0R
- Motorreductor con volante manual y motor LGS2R
  MRN50/V - LGS2R
- Motorreductor con volante manual y motor LGS0R
  MRN50/V - LGS0R
- Kit de mando con válvula neumática manual
  ES - 1745
- Kit de mando con selector eléctrico
  ES - 1746
- Kit de mando con válvula y selector eléctrico + kit de mando a distancia
  ES - 1746-1

Dimensiones

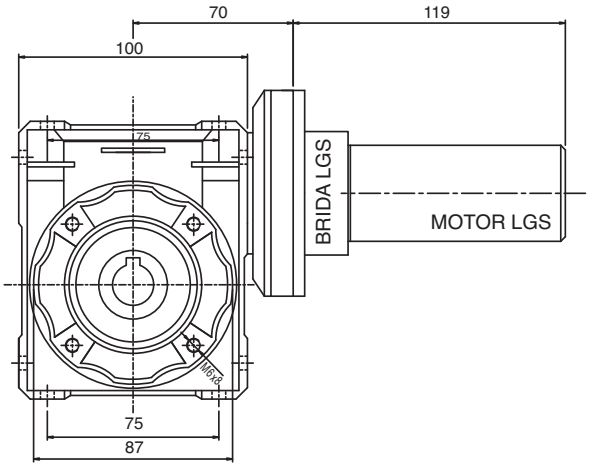

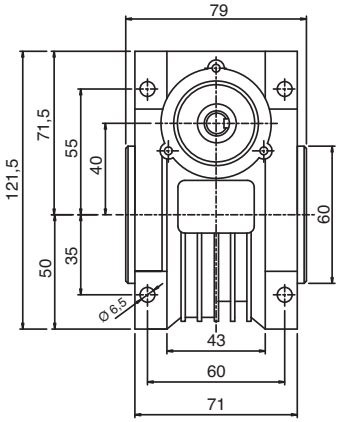

EJE DE SALIDA HUECO

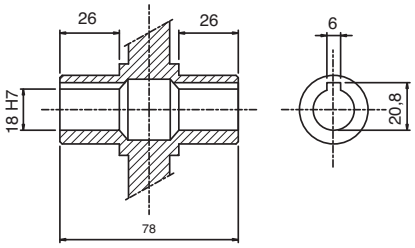

Nota: El diseño de eje de salida hueco permite montar el motorreductor en una posición intermedia, o en el extremo del volquete.

MOTORREDUCTOR NEUMÁTICO PARA LA APERTURA Y CIERRE DE TOLDOS PARA CAMIONES CON VOLQUETE

Kit de mando con válvula neumática manual ES-1745

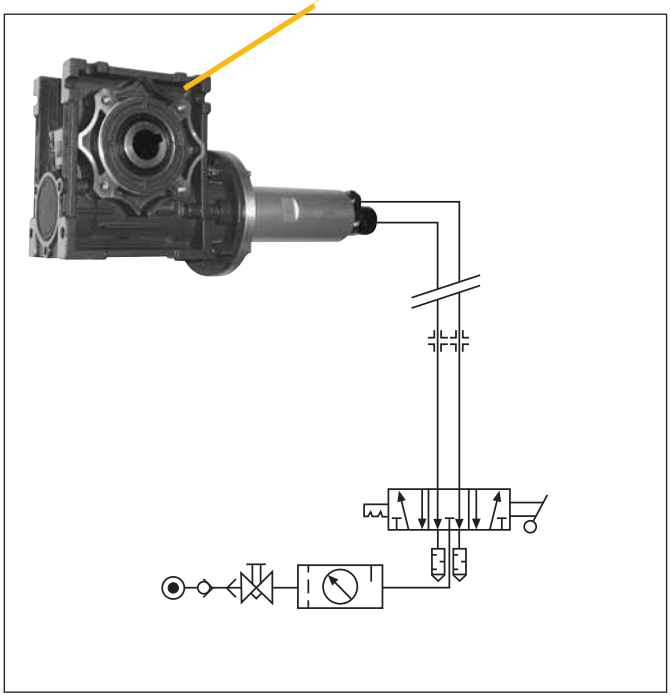

Kit de mando con válvula y selector eléctrico ES-1746

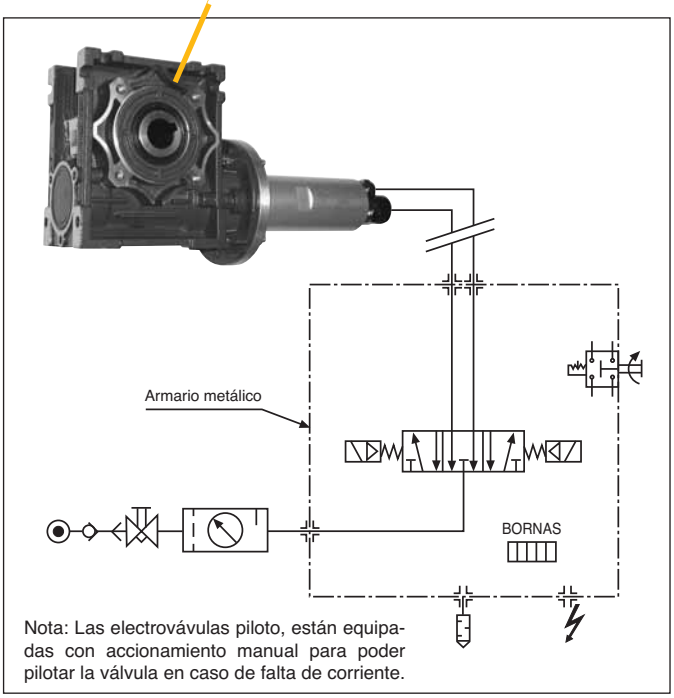

Nota: Las electrovávulas piloto, están equipadas con accionamiento manual para poder pilotar la válvula en caso de falta de corriente.

ES-1746-1 Kit de mando con válvula y selector eléctrico + kit de mando a distancia

Características del mando a distancia (Receptor, emisor y antena):
Distancia de recepción 30 m; - Código inviolable permanente - Tensión de mando mediante switch de 12 Vcc y 24 Vcc; - Programación tipos: - Relé monoestable - Temporizador.

Recomendaciones:

- Diámetro mínimo de alimentación al motor neumático: 8 mm.
- Presión de trabajo óptima: 6 bar
- Mantener la taza del lubricador con un nivel de aceite suficiente para garantizar la lubricación del motor. Es suficiente con aportar al aire comprimido una gota de aceite por minuto.
- Mantener los silenciadores de escape del motor, siempre colocados, pues además de reducir el ruido, mantendremos protegido el motor del polvo exterior.

FLUIDAL, S.L.
Pº Ubarburu, 79
20.115 ASTIGARRAGA
Telf. 943 453 795
Fax 943 454 811
fluidal@fluidal.com