# Índice

Catálogo

01 - Racores y accesorios

02 - Enchufes rápidos

03 - Manómetros

04 - Tubería técnica y mangueras

05 - Redes

06 - Cilindros

07 - Válvulas

08 - Tratamiento de aire

09 - Electroválvulas y conectores

10 - Válvulas con actuador

FLUIDAL

# 01 | Racores y accesorios

FLUIDAL

# Índice



01 - Racores Instantáneos de Latón

02 - Racores Instantáneos de Polímero

03 - Racores Instantáneos Uso Alimentario y Agua Potable

04 - Racores Instantáneos de Acero Inoxidable

05 - Racores Instantáneos de Alta Presión

06 - Racores Instantáneos de Nebulización

07 - Racores Instantáneos y Accesorios Roscados Sistema Frenado Neumático

08 - Racores Rápidos de Latón

09 - Racores Rápidos de Acero Inoxidable

10 - Racores Universales de Latón

11 - Racores Universales de Acero Inoxidable

12 - Racores de Función

13 - Accesorios Roscados

14 - Accesorios Roscados de Acero Inoxidable

15 - Válvulas y Filtros

16 - Silenciadores

17 - Pistolas de Soplado

# Según cantidades y bajo demanda podemos suministrar también:

## Racores instantáneos para aplicaciones alimentarias.

- Tratamiento de niquelatura química certificada NSF51, la gama de racores cuenta con certificación NSF según normas 169.

- Latón con bajo contenido en plomo, cuenta con certificación NSF, según normas 169 para bebidas (industria del café) y cuentan con la norma NSF/ANSI 372 de contenidos máximos de plomo.

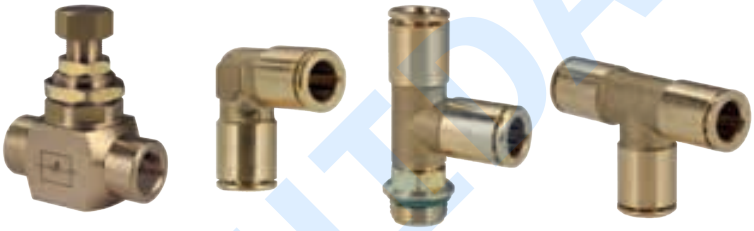

## Racores instantáneos para aplicaciones críticas (anillo de liberación especial de residuos).

## Racores instantáneos DOT, pulgadas/NPT.

- Aplicaciones de vehículos DOT FMVSS §571.106 SDE J24493-3 y SAE J1131.

FLUIDAL

# Racores instantáneos de latón

**Materiales:** Cuerpo en latón niquelado, pulsador en polímero, pinza en acero inoxidable AISI 301 y juntas en NBR.

**Presión:** −0,99 ÷ 16 bar.

**Temperatura:** −20 °C ÷ +80 °C.

**Roscas:** M3, M5, M7, M12, 1/8, 1/4, 3/8 y 1/2".

**Diámetros tubo:** 3, 4, 6, 8, 10, 12 y 14 mm.

**Fluidos:** Aire, vacío y compatibles con las juntas.

**Tuberías:** Poliamida, poliuretano, copoliamida, polietileno y PTFE.

## Serie F

### RECTO MACHO CILÍNDRICO

| Ref. | Ø | Rosca | Uds. Caja |
|---|---|---|---|
| FDM3-M3 | 3 | M3 | 10 |
| FDM3-M5 | 3 | M5 | 10 |
| FDM4-M5 | 4 | M5 | 10 |
| FDM4-M7 | 4 | M7 | 10 |
| FDM4-1/8 | 4 | 1/8 | 10 |
| FDM4-1/4 | 4 | 1/4 | 10 |
| FDM6-M5 | 6 | M5 | 10 |
| FDM6-M7 | 6 | M7 | 10 |
| FDM6-M12 | 6 | M12 | 10 |
| FDM6-1/8 | 6 | 1/8 | 10 |
| FDM6-1/4 | 6 | 1/4 | 10 |
| FDM8-M12 | 8 | M12 | 10 |
| FDM8-1/8 | 8 | 1/8 | 10 |
| FDM8-1/4 | 8 | 1/4 | 10 |
| FDM8-3/8 | 8 | 3/8 | 10 |
| FDM10-1/4 | 10 | 1/4 | 5 |
| FDM10-3/8 | 10 | 3/8 | 5 |
| FDM10-1/2 | 10 | 1/2 | 5 |
| FDM12-1/4 | 12 | 1/4 | 5 |
| FDM12-3/8 | 12 | 3/8 | 5 |
| FDM12-1/2 | 12 | 1/2 | 5 |
| FDM14-3/8 | 14 | 3/8 | 5 |
| FDM14-1/2 | 14 | 1/2 | 5 |

### RECTO HEMBRA CILÍNDRICO

| Ref. | Ø | Rosca | Uds. Caja |
|---|---|---|---|
| FDH4-1/8 | 4 | 1/8 | 10 |
| FDH4-1/4 | 4 | 1/4 | 10 |
| FDH6-1/8 | 6 | 1/8 | 10 |
| FDH6-1/4 | 6 | 1/4 | 10 |
| FDH8-1/8 | 8 | 1/8 | 10 |
| FDH8-1/4 | 8 | 1/4 | 10 |
| FDH10-1/4 | 10 | 1/4 | 5 |

### RECTO INTERMEDIO

| Ref. | Ø | Uds. Caja |
|---|---|---|
| FDI4 | 4 | 10 |
| FDI6 | 6 | 10 |
| FDI8 | 8 | 10 |
| FDI10 | 10 | 5 |
| FDI12 | 12 | 5 |
| FDI14 | 14 | 5 |

### RECTO INTERMEDIO PASAPARED

| Ref. | Ø | Uds. Caja |
|---|---|---|
| FDP4 | 4 | 10 |
| FDP6 | 6 | 10 |
| FDP8 | 8 | 10 |
| FDP10 | 10 | 5 |
| FDP12 | 12 | 5 |
| FDP14 | 14 | 5 |

### CODO MACHO CÓNICO

| Ref. | Ø | Rosca | Uds. Caja |
|---|---|---|---|
| FCM4-1/8 | 4 | 1/8 | 10 |
| FCM6-1/8 | 6 | 1/8 | 10 |
| FCM6-1/4 | 6 | 1/4 | 10 |
| FCM8-1/8 | 8 | 1/8 | 10 |
| FCM8-1/4 | 8 | 1/4 | 10 |
| FCM10-1/4 | 10 | 1/4 | 5 |

### CODO GIRATORIO CILÍNDRICO

| Ref. | Ø | Rosca | Uds. Caja |
|---|---|---|---|
| FCG4-M5 | 4 | M5 | 10 |
| FCG4-1/8 | 4 | 1/8 | 10 |
| FCG4-1/4 | 4 | 1/4 | 10 |
| FCG6-M5 | 6 | M5 | 10 |
| FCG6-1/8 | 6 | 1/8 | 10 |
| FCG6-1/4 | 6 | 1/4 | 10 |
| FCG8-1/8 | 8 | 1/8 | 10 |
| FCG8-1/4 | 8 | 1/4 | 10 |
| FCG8-3/8 | 8 | 3/8 | 10 |
| FCG10-1/4 | 10 | 1/4 | 5 |
| FCG10-3/8 | 10 | 3/8 | 5 |
| FCG10-1/2 | 10 | 1/2 | 5 |
| FCG12-1/4 | 12 | 1/4 | 5 |
| FCG12-3/8 | 12 | 3/8 | 5 |
| FCG12-1/2 | 12 | 1/2 | 5 |
| FCG14-1/2 | 14 | 1/2 | 5 |

### CODO INTERMEDIO

| Ref. | Ø | Uds. Caja |
|---|---|---|
| FCI4 | 4 | 10 |
| FCI6 | 6 | 10 |
| FCI8 | 8 | 10 |
| FCI10 | 10 | 5 |
| FCI12 | 12 | 5 |
| FCI14 | 14 | 5 |

FLUIDAL

# Racores instantáneos de latón - Serie F

## «T» CENTRAL GIRATORIA CILÍNDRICA

| Ref. | Ø | Rosca | Uds. Caja |
|---|---|---|---|
| FTG4-1/8 | 4 | 1/8 | 10 |
| FTG4-1/4 | 4 | 1/4 | 10 |
| FTG6-1/8 | 6 | 1/8 | 10 |
| FTG6-1/4 | 6 | 1/4 | 10 |
| FTG8-1/8 | 8 | 1/8 | 10 |
| FTG8-1/4 | 8 | 1/4 | 10 |
| FTG8-3/8 | 8 | 3/8 | 10 |
| FTG10-1/4 | 10 | 1/4 | 5 |
| FTG10-3/8 | 10 | 3/8 | 5 |
| FTG12-3/8 | 12 | 3/8 | 5 |
| FTG12-1/2 | 12 | 1/2 | 5 |
| FTG14-1/2 | 14 | 1/2 | 5 |

## «T» LATERAL GIRATORIA CILÍNDRICA

| Ref. | Ø | Rosca | Uds. Caja |
|---|---|---|---|
| FTLG4-1/8 | 4 | 1/8 | 10 |
| FTLG6-1/8 | 6 | 1/8 | 10 |
| FTLG6-1/4 | 6 | 1/4 | 10 |
| FTLG8-1/8 | 8 | 1/8 | 10 |
| FTLG8-1/4 | 8 | 1/4 | 10 |
| FTLG10-1/4 | 10 | 1/4 | 5 |
| FTLG10-3/8 | 10 | 3/8 | 5 |
| FTLG12-3/8 | 12 | 3/8 | 5 |
| FTLG12-1/2 | 12 | 1/2 | 5 |

## «T» INTERMEDIA

| Ref. | Ø | Uds. Caja |
|---|---|---|
| FTI4 | 4 | 10 |
| FTI6 | 6 | 10 |
| FTI8 | 8 | 10 |
| FTI10 | 10 | 5 |
| FTI12 | 12 | 5 |
| FTI14 | 14 | 5 |

## CRUZ INTERMEDIA

| Ref. | Ø | Uds. Caja |
|---|---|---|
| FXI4 | 4 | 10 |
| FXI6 | 6 | 10 |
| FXI8 | 8 | 10 |

## REDUCCIÓN DE TUBO

| Ref. | Ø | Ø | Uds. Caja |
|---|---|---|---|
| FR4-6 | 4 | 6 | 10 |
| FR4-8 | 4 | 8 | 10 |
| FR6-8 | 6 | 8 | 10 |
| FR6-10 | 6 | 10 | 10 |
| FR8-10 | 8 | 10 | 10 |
| FR4-12 | 4 | 12 | 10 |
| FR6-12 | 6 | 12 | 10 |
| FR8-12 | 8 | 12 | 10 |
| FR10-12 | 10 | 12 | 5 |
| FR8-14 | 8 | 14 | 10 |
| FR10-14 | 10 | 14 | 5 |
| FR12-14 | 12 | 14 | 5 |

## ADAPTADOR A ROSCA CILÍNDRICA

| Ref. | Ø | Rosca | Uds. Caja |
|---|---|---|---|
| FAR4-M5 | 4 | M5 | 10 |
| FAR4-M7 | 4 | M7 | 10 |
| FAR4-1/8 | 4 | 1/8 | 10 |
| FAR4-1/4 | 4 | 1/4 | 10 |
| FAR6-M5 | 6 | M5 | 10 |
| FAR6-M7 | 6 | M7 | 10 |
| FAR6-1/8 | 6 | 1/8 | 10 |
| FAR6-1/4 | 6 | 1/4 | 10 |
| FAR8-1/8 | 8 | 1/8 | 10 |
| FAR8-1/4 | 8 | 1/4 | 10 |
| FAR8-3/8 | 8 | 3/8 | 10 |
| FAR10-1/4 | 10 | 1/4 | 5 |
| FAR10-3/8 | 10 | 3/8 | 5 |
| FAR12-1/4 | 12 | 1/4 | 5 |
| FAR12-3/8 | 12 | 3/8 | 5 |
| FAR12-1/2 | 12 | 1/2 | 5 |
| FAR14-3/8 | 14 | 3/8 | 5 |
| FAR14-1/2 | 14 | 1/2 | 5 |

## TAPÓN

| Ref. | Ø | Uds. Caja |
|---|---|---|
| PT4 | 4 | 10 |
| PT6 | 6 | 10 |
| PT8 | 8 | 10 |
| PT10 | 10 | 5 |
| PT12 | 12 | 5 |
| PT14* | 14 | 5 |

* Metálico

## CODO ORIENTABLE CILÍNDRICO

| Ref. | Ø | Rosca | Uds. Caja |
|---|---|---|---|
| FCO4-M5 | 4 | M5 | 10 |
| FCO4-1/8 | 4 | 1/8 | 10 |
| FCO6-M5 | 6 | M5 | 10 |
| FCO6-1/8 | 6 | 1/8 | 10 |
| FCO6-1/4 | 6 | 1/4 | 10 |
| FCO8-1/8 | 8 | 1/8 | 10 |
| FCO8-1/4 | 8 | 1/4 | 10 |
| FCO8-3/8 | 8 | 3/8 | 10 |
| FCO10-1/4 | 10 | 1/4 | 5 |
| FCO10-3/8 | 10 | 3/8 | 5 |
| FCO12-3/8 | 12 | 3/8 | 5 |
| FCO12-1/2 | 12 | 1/2 | 5 |

## «T» ORIENTABLE CILÍNDRICA

| Ref. | Ø | Rosca | Uds. Caja |
|---|---|---|---|
| FTO4-M5 | 4 | M5 | 10 |
| FTO4-1/8 | 4 | 1/8 | 10 |
| FTO6-M5 | 6 | M5 | 10 |
| FTO6-1/8 | 6 | 1/8 | 10 |
| FTO6-1/4 | 6 | 1/4 | 10 |
| FTO8-1/8 | 8 | 1/8 | 10 |
| FTO8-1/4 | 8 | 1/4 | 10 |
| FTO8-3/8 | 8 | 3/8 | 10 |
| FTO10-1/4 | 10 | 1/4 | 5 |
| FTO10-3/8 | 10 | 3/8 | 5 |
| FTO12-3/8 | 12 | 3/8 | 5 |
| FTO12-1/2 | 12 | 1/2 | 5 |

FLUIDAL

# Racores instantáneos de latón - Serie F

## CODO DOBLE ORIENTABLE CILÍNDRICO

| Ref. | Ø | Rosca | Uds. Caja |
|---|---|---|---|
| FCOD4-M5 | 4 | M5 | 10 |
| FCOD4-1/8 | 4 | 1/8 | 10 |
| FCOD6-M5 | 6 | M5 | 10 |
| FCOD6-1/8 | 6 | 1/8 | 10 |
| FCOD6-1/4 | 6 | 1/4 | 10 |
| FCOD8-1/8 | 8 | 1/8 | 10 |
| FCOD8-1/4 | 8 | 1/4 | 10 |

## «T» DOBLE ORIENTABLE CILÍNDRICA

| Ref. | Ø | Rosca | Uds. Caja |
|---|---|---|---|
| FTOD4-M5 | 4 | M5 | 10 |
| FTOD4-1/8 | 4 | 1/8 | 10 |
| FTOD6-M5 | 6 | M5 | 10 |
| FTOD6-1/8 | 6 | 1/8 | 10 |
| FTOD6-1/4 | 6 | 1/4 | 10 |
| FTOD8-1/8 | 8 | 1/8 | 10 |
| FTOD8-1/4 | 8 | 1/4 | 10 |

## CODO GIRATORIO ALLEN CILÍNDRICO

| Ref. | Ø | Rosca | Uds. Caja |
|---|---|---|---|
| FCGA4-M5 | 4 | M5 | 10 |
| FCGA4-1/8 | 4 | 1/8 | 10 |
| FCGA6-1/8 | 6 | 1/8 | 10 |
| FCGA6-1/4 | 6 | 1/4 | 10 |
| FCGA8-1/8 | 8 | 1/8 | 10 |
| FCGA8-1/4 | 8 | 1/4 | 10 |
| FCGA10-1/4 | 10 | 1/4 | 5 |

## «T» GIRATORIA ALLEN CILÍNDRICA

| Ref. | Ø | Rosca | Uds. Caja |
|---|---|---|---|
| FTGA4-M5 | 4 | M5 | 10 |
| FTGA4-1/8 | 4 | 1/8 | 10 |
| FTGA6-1/8 | 6 | 1/8 | 10 |
| FTGA6-1/4 | 6 | 1/4 | 10 |
| FTGA8-1/8 | 8 | 1/8 | 10 |
| FTGA8-1/4 | 8 | 1/4 | 10 |
| FTGA10-1/4 | 10 | 1/4 | 5 |

## CODO DOBLE GIRATORIO ALLEN CILÍNDRICO

| Ref. | Ø | Rosca | Uds. Caja |
|---|---|---|---|
| FCGDA4-M5 | 4 | M5 | 10 |
| FCGDA4-1/8 | 4 | 1/8 | 10 |
| FCGDA6-1/8 | 6 | 1/8 | 10 |
| FCGDA6-1/4 | 6 | 1/4 | 10 |
| FCGDA8-1/8 | 8 | 1/8 | 10 |
| FCGDA8-1/4 | 8 | 1/4 | 10 |
| FCGDA10-1/4 | 10 | 1/4 | 5 |

## «T» DOBLE GIRATORIA ALLEN CILÍNDRICA

| Ref. | Ø | Rosca | Uds. Caja |
|---|---|---|---|
| FTGDA4-M5 | 4 | M5 | 10 |
| FTGDA4-1/8 | 4 | 1/8 | 10 |
| FTGDA6-1/8 | 6 | 1/8 | 10 |
| FTGDA6-1/4 | 6 | 1/4 | 10 |
| FTGDA8-1/8 | 8 | 1/8 | 10 |
| FTGDA8-1/4 | 8 | 1/4 | 10 |

## CARTUCHO

| Ref. | Ø | Uds. Caja |
|---|---|---|
| FCART4 | 4 | 10 |
| FCART6 | 6 | 10 |
| FCART8 | 8 | 10 |
| FCART10 | 10 | 5 |
| FCART12 | 12 | 5 |

## ÚTIL PARA METAL Y PLÁSTICO

| Ref. | Ø | Uds. Caja |
|---|---|---|
| FUTIL4-AL | 4 | 1 |
| FUTIL6-AL | 6 | 1 |
| FUTIL8-AL | 8 | 1 |
| FUTIL10-AL | 10 | 1 |
| FUTIL12-AL | 12 | 1 |
| FUTIL4-P | 4 | 1 |
| FUTIL6-P | 6 | 1 |
| FUTIL8-P | 8 | 1 |
| FUTIL10-P | 10 | 1 |
| FUTIL12-P | 12 | 1 |

## Datos técnicos

| Presión | | |
|---|---|---|
| UNIDAD | →(Multiplicar) (Dividir)← | UNIDAD |
| bar | 14,287 | Psi |
| bar | 100.000 | Pa |
| mm de Hg (0°) | 0,001 | bar |
| atm | 1,013 | bar |

| Temperatura |
|---|
| °C = (°F – 32) x 0,55 |
| °C: Grados Centígrados |
| °F: Grados Farenheit |

| Longitud | |
|---|---|
| Pulgadas rosca | Ø mm |
| 1/8 | 9,7 |
| 1/4 | 13,2 |
| 3/8 | 16,7 |
| 1/2 | 21,0 |
| 3/4 | 26,4 |
| 1 | 33,2 |
| 1-1/4 | 42,0 |
| 1-1/2 | 47,8 |
| 2 | 59,6 |

### Rosca cónica

La forma de la rosca es tronco-cónica por lo que no llega hasta el fin del alojamiento, es por tanto necesario el enteflonado previo o bien el preenteflonado líquido. Viene definida por la norma ISO 7-1.

### Rosca cilíndrica

Habitualmente se la denomina rosca paralela debido a su forma, el roscado se realiza hasta el final y debe utilizarse una junta de cierre (junta tórica o junta plana). Viene definida por la norma ISO 228-1.

### Rosca métrica

Son de tipo cilíndrico por lo que debe usarse junta de cierre, siempre es necesario especificar el paso de la rosca.

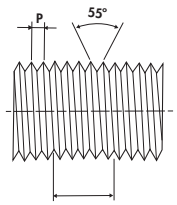


ISO 228-1 Rosca cilíndrica
- Ángulo de rosca de 55°

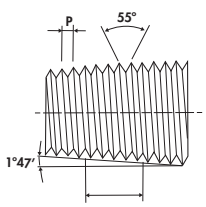


ISO 7-1 Rosca cónica
- Ángulo de rosca de 55°
- Ángulo cónico de 1° 47'

FLUIDAL

# Racores instantáneos de polímero

**Materiales:** Cuerpo y pulsador en resina acetálica, pinza en acero inoxidable AISI 301 y juntas en NBR.

**Presión:** −0,99 ÷ 10 bar.

**Temperatura:** −20 °C ÷ +70 °C.

**Roscas:** M3, M5, 1/8, 1/4, 3/8 y 1/2”.

**Diámetros tubo:** 3, 4, 6, 8, 10 y 12 mm.

**Fluidos:** Aire, vacío y compatibles con las juntas.

**Tuberías:** Poliamida, poliuretano, copoliamida, polietileno y PTFE.

## Serie P

### RECTO MACHO CÓNICO LATÓN NIQUELADO

| Ref. | Ø | Rosca | Uds. Caja |
|---|---|---|---|
| PDM4-1/8 | 4 | 1/8 | 10 |
| PDM6-1/8 | 6 | 1/8 | 10 |
| PDM6-1/4 | 6 | 1/4 | 10 |
| PDM8-1/8 | 8 | 1/8 | 10 |
| PDM8-1/4 | 8 | 1/4 | 10 |
| PDM8-3/8 | 8 | 3/8 | 10 |
| PDM10-1/4 | 10 | 1/4 | 5 |
| PDM10-3/8 | 10 | 3/8 | 5 |
| PDM12-3/8 | 12 | 3/8 | 5 |
| PDM12-1/2 | 12 | 1/2 | 5 |

### RECTO MACHO CILÍNDRICO

| Ref. | Ø | Rosca | Uds. Caja |
|---|---|---|---|
| PDM4-1/8C | 4 | 1/8 | 10 |
| PDM6-1/8C | 6 | 1/8 | 10 |
| PDM6-1/4C | 6 | 1/4 | 10 |
| PDM8-1/8C | 8 | 1/8 | 10 |
| PDM8-1/4C | 8 | 1/4 | 10 |
| PDM8-3/8C | 8 | 3/8 | 10 |
| PDM10-1/4C | 10 | 1/4 | 5 |
| PDM10-3/8C | 10 | 3/8 | 5 |

### RECTO INTERMEDIO

| Ref. | Ø | Ø | Uds. Caja |
|---|---|---|---|
| PDI4 | 4 | | 10 |
| PDI6 | 6 | | 10 |
| PDI6-4 | 6 | 4 | 10 |
| PDI8 | 8 | | 10 |
| PDI8-6 | 8 | 6 | 10 |
| PDI10 | 10 | | 5 |
| PDI10-8 | 10 | 8 | 5 |
| PDI12 | 12 | | 5 |

### CODO GIRATORIO CÓNICO

| Ref. | Ø | Rosca | Uds. Caja |
|---|---|---|---|
| PCG4-1/8 | 4 | 1/8 | 10 |
| PCG4-1/4 | 4 | 1/4 | 10 |
| PCG6-1/8 | 6 | 1/8 | 10 |
| PCG6-1/4 | 6 | 1/4 | 10 |
| PCG8-1/8 | 8 | 1/8 | 10 |
| PCG8-1/4 | 8 | 1/4 | 10 |
| PCG8-3/8 | 8 | 3/8 | 10 |
| PCG10-1/4 | 10 | 1/4 | 5 |
| PCG10-3/8 | 10 | 3/8 | 5 |

### CODO GIRATORIO CILÍNDRICO

| Ref. | Ø | Rosca | Uds. Caja |
|---|---|---|---|
| PCG3-M5 | 3 | M5 | 10 |
| PCG4-M5 | 4 | M5 | 10 |
| PCG4-1/8C | 4 | 1/8 | 10 |
| PCG4-1/4C | 4 | 1/4 | 10 |
| PCG6-M5 | 6 | M5 | 10 |
| PCG6-1/8C | 6 | 1/8 | 10 |
| PCG6-1/4C | 6 | 1/4 | 10 |
| PCG8-1/8C | 8 | 1/8 | 10 |
| PCG8-1/4C | 8 | 1/4 | 10 |
| PCG8-3/8C | 8 | 3/8 | 10 |
| PCG10-1/4C | 10 | 1/4 | 5 |
| PCG10-3/8C | 10 | 3/8 | 5 |
| PCG12-3/8C | 12 | 3/8 | 5 |
| PCG12-1/2C | 12 | 1/2 | 5 |

### CODO LARGO GIRATORIO CÓNICO

| Ref. | Ø | Rosca | Uds. Caja |
|---|---|---|---|
| PCL4-1/8 | 4 | 1/8 | 10 |
| PCL4-1/4 | 4 | 1/4 | 10 |
| PCL6-1/8 | 6 | 1/8 | 10 |
| PCL6-1/4 | 6 | 1/4 | 10 |
| PCL8-1/8 | 8 | 1/8 | 10 |
| PCL8-1/4 | 8 | 1/4 | 10 |
| PCL8-3/8 | 8 | 3/8 | 10 |
| PCL10-1/4 | 10 | 1/4 | 5 |
| PCL10-3/8 | 10 | 3/8 | 5 |

FLUIDAL

# Racores instantáneos de polímero - Serie P

## CODO PASAPARED

| Ref. | Ø | Uds. Caja |
|---|---|---|
| PCGP4 | 4 | 10 |
| PCGP6 | 6 | 10 |
| PCGP8 | 8 | 10 |
| PCGP10 | 10 | 5 |

## CODO INTERMEDIO

| Ref. | Ø | Uds. Caja |
|---|---|---|
| PCI3 | 3 | 10 |
| PCI4 | 4 | 10 |
| PCI6 | 6 | 10 |
| PCI8 | 8 | 10 |
| PCI10 | 10 | 5 |
| PCI12 | 12 | 5 |

## «T» CENTRAL GIRATORIA CÓNICA

| Ref. | Ø | Rosca | Uds. Caja |
|---|---|---|---|
| PTG4-1/8 | 4 | 1/8 | 10 |
| PTG4-1/4 | 4 | 1/4 | 10 |
| PTG6-1/8 | 6 | 1/8 | 10 |
| PTG6-1/4 | 6 | 1/4 | 10 |
| PTG8-1/8 | 8 | 1/8 | 10 |
| PTG8-1/4 | 8 | 1/4 | 10 |
| PTG8-3/8 | 8 | 3/8 | 10 |
| PTG10-1/4 | 10 | 1/4 | 5 |
| PTG10-3/8 | 10 | 3/8 | 5 |

## «T» INTERMEDIA

| Ref. | Ø | Uds. Caja |
|---|---|---|
| PTI3 | 3 | 10 |
| PTI4 | 4 | 10 |
| PTI6 | 6 | 10 |
| PTI8 | 8 | 10 |
| PTI10 | 10 | 5 |
| PTI12 | 12 | 5 |

## «T» CENTRAL GIRATORIA CILÍNDRICA

| Ref. | Ø | Rosca | Uds. Caja |
|---|---|---|---|
| PTG3-M3 | 3 | M3 | 10 |
| PTG3-M5 | 3 | M5 | 10 |
| PTG4-M3 | 4 | M3 | 10 |
| PTG4-M5 | 4 | M5 | 10 |
| PTG4-1/8C | 4 | 1/8 | 10 |
| PTG4-1/4C | 4 | 1/4 | 10 |
| PTG6-M5 | 6 | M5 | 10 |
| PTG6-1/8C | 6 | 1/8 | 10 |
| PTG6-1/4C | 6 | 1/4 | 10 |
| PTG8-1/8C | 8 | 1/8 | 10 |
| PTG8-1/4C | 8 | 1/4 | 10 |
| PTG8-3/8C | 8 | 3/8 | 10 |
| PTG10-1/4C | 10 | 1/4 | 5 |
| PTG10-3/8C | 10 | 3/8 | 5 |

## «T» LATERAL GIRATORIA CÓNICA

| Ref. | Ø | Rosca | Uds. Caja |
|---|---|---|---|
| PTLG4-1/8 | 4 | 1/8 | 10 |
| PTLG4-1/4 | 4 | 1/4 | 10 |
| PTLG6-1/8 | 6 | 1/8 | 10 |
| PTLG6-1/4 | 6 | 1/4 | 10 |
| PTLG8-1/8 | 8 | 1/8 | 10 |
| PTLG8-1/4 | 8 | 1/4 | 10 |
| PTLG8-3/8 | 8 | 3/8 | 10 |
| PTLG10-1/4 | 10 | 1/4 | 5 |
| PTLG10-3/8 | 10 | 3/8 | 5 |

## «T» LATERAL GIRATORIA CILÍNDRICA

| Ref. | Ø | Rosca | Uds. Caja |
|---|---|---|---|
| PTLG4-M5 | 4 | M5 | 10 |
| PTLG4-1/8C | 4 | 1/8 | 10 |
| PTLG4-1/4C | 4 | 1/4 | 10 |
| PTLG6-M5 | 6 | M5 | 10 |
| PTLG6-1/8C | 6 | 1/8 | 10 |
| PTLG6-1/4C | 6 | 1/4 | 10 |
| PTLG8-1/8C | 8 | 1/8 | 10 |
| PTLG8-1/4C | 8 | 1/4 | 10 |
| PTLG8-3/8C | 8 | 3/8 | 10 |
| PTLG10-1/4C | 10 | 1/4 | 5 |
| PTLG10-3/8C | 10 | 3/8 | 5 |

## «Y» CENTRAL GIRATORIA CILÍNDRICA

| Ref. | Ø | Rosca | Uds. Caja |
|---|---|---|---|
| PYM4-M5 | 4 | M5 | 10 |
| PYM4-1/8 | 4 | 1/8 | 10 |
| PYM4-1/4 | 4 | 1/4 | 10 |
| PYM6-1/8 | 6 | 1/8 | 10 |
| PYM6-1/4 | 6 | 1/4 | 10 |
| PYM8-1/8 | 8 | 1/8 | 10 |
| PYM8-1/4 | 8 | 1/4 | 10 |
| PYM8-3/8 | 8 | 3/8 | 10 |

## «Y» INTERMEDIA

| Ref. | Ø | Uds. Caja |
|---|---|---|
| PYI4 | 4 | 10 |
| PYI6 | 6 | 10 |
| PYI8 | 8 | 10 |
| PYI10 | 10 | 5 |

## CRUZ INTERMEDIA

| Ref. | Ø | Uds. Caja |
|---|---|---|
| PXI4 | 4 | 10 |
| PXI6 | 6 | 10 |
| PXI8 | 8 | 10 |
| PXI10 | 10 | 5 |

## «Y» INSERTABLE

| Ref. | Ø | Ø | Uds. Caja |
|---|---|---|---|
| PYT4 | 4 | | 10 |
| PYT6-4 | 6 | 4 | 10 |
| PYT8-4 | 8 | 4 | 10 |
| PYT6 | 6 | | 10 |
| PYT8 | 8 | | 10 |

FLUIDAL

# Racores instantáneos de polímero - Serie P

## AMPLIACIÓN TUBO

| Ref. | Ø | Ø | Uds. Caja |
|---|---|---|---|
| PAM4-6 | 4 | 6 | 10 |
| PAM6-8 | 6 | 8 | 10 |

## REDUCCIÓN TUBO

| Ref. | Ø | Ø | Uds. Caja |
|---|---|---|---|
| PR6-4 | 6 | 4 | 10 |
| PR8-4 | 8 | 4 | 10 |
| PR10-4 | 10 | 4 | 5 |
| PR8-6 | 8 | 6 | 10 |
| PR10-6 | 10 | 6 | 5 |
| PR12-6 | 12 | 6 | 5 |
| PR10-8 | 10 | 8 | 5 |
| PR12-8 | 12 | 8 | 5 |
| PR12-10 | 12 | 10 | 5 |

## ADAPTADOR A ROSCA CILÍNDRICO

| Ref. | Ø | Rosca | Uds. Caja |
|---|---|---|---|
| PAR4-1/8C | 4 | 1/8 | 10 |
| PAR6-1/8C | 6 | 1/8 | 10 |
| PAR6-1/4C | 6 | 1/4 | 10 |
| PAR8-1/8C | 8 | 1/8 | 10 |
| PAR8-1/4C | 8 | 1/4 | 10 |
| PAR8-3/8C | 8 | 3/8 | 10 |
| PAR10-1/4C | 10 | 1/4 | 5 |
| PAR10-3/8C | 10 | 3/8 | 5 |

## TAPÓN

| Ref. | Ø | Uds. Caja |
|---|---|---|
| PT4 | 4 | 10 |
| PT6 | 6 | 10 |
| PT8 | 8 | 10 |
| PT10 | 10 | 5 |
| PT12 | 12 | 5 |
| PT14* | 14 | 5 |

* Metálico

## REPARTIDOR LINEAL MÚLTIPLES SALIDAS

| Ref. | Ø | Rosca | Uds. Caja |
|---|---|---|---|
| PRSL4-6 | 4 | 1/4 | 1 |
| PRSL6-5 | 6 | 1/4 | 1 |
| PRSL8-4 | 8 | 3/8 | 1 |

FLUIDAL

# Racores instantáneos para uso alimentario y agua potable

**Materiales:** El material de los productos de la serie C no es tóxico y está aprobado por NSF y ACS.

**Presión:** –750 mmHg ÷ 20 bar (según los tubos y las temperaturas utilizadas).

**Temperatura:** –20 °C ÷ 98 °C (aire seco)
1 °C ÷ 98 °C (aire y fluidos)*
*(Consultar catálogo técnico).

**Roscas:** 1/8, 1/4, 3/8 y 1/2".

**Diámetros tubo:** 4, 6, 8, 10 y 12 mm.

**Fluidos:** Agua, bebidas, vacío, aire comprimido, gases y líquidos adecuados con los materiales de construcción.

**Tuberías:** Consultar catálogo técnico.

**Color estándar:** Negro (blanco bajo pedido).

## Serie C

CDM-N

CDM-B

### RECTO MACHO CÓNICO

| Ref. | Ø | Rosca | Uds. Caja |
|---|---|---|---|
| CDM4-1/8 | 4 | 1/8 | 10 |
| CDM6-1/8 | 6 | 1/8 | 10 |
| CDM6-1/4 | 6 | 1/4 | 10 |
| CDM6-3/8 | 6 | 3/8 | 10 |
| CDM6-1/2 | 6 | 1/2 | 10 |
| CDM8-1/8 | 8 | 1/8 | 10 |
| CDM8-1/4 | 8 | 1/4 | 10 |
| CDM8-3/8 | 8 | 3/8 | 10 |
| CDM8-1/2 | 8 | 1/2 | 10 |
| CDM10-1/4 | 10 | 1/4 | 5 |
| CDM10-3/8 | 10 | 3/8 | 5 |
| CDM10-1/2 | 10 | 1/2 | 5 |
| CDM12-3/8 | 12 | 3/8 | 5 |
| CDM12-1/2 | 12 | 1/2 | 5 |

CDM-CN

CDM-CB

### RECTO MACHO CILÍNDRICO

| Ref. | Ø | Rosca | Uds. Caja |
|---|---|---|---|
| CDM4-1/8C | 4 | 1/8 | 10 |
| CDM4-1/4C | 4 | 1/4 | 10 |
| CDM6-1/8C | 6 | 1/8 | 10 |
| CDM6-1/4C | 6 | 1/4 | 10 |
| CDM8-1/8C | 8 | 1/8 | 10 |
| CDM8-1/4C | 8 | 1/4 | 10 |
| CDM8-3/8C | 8 | 3/8 | 10 |
| CDM8-1/2C | 8 | 1/2 | 10 |
| CDM10-1/4C | 10 | 1/4 | 5 |
| CDM10-3/8C | 10 | 3/8 | 5 |
| CDM10-1/2C | 10 | 1/2 | 5 |
| CDM12-3/8C | 12 | 3/8 | 5 |
| CDM12-1/2C | 12 | 1/2 | 5 |

CDH-N

CDH-B

### RECTO HEMBRA CILÍNDRICO

| Ref. | Ø | Rosca | Uds. Caja |
|---|---|---|---|
| CDH4-1/8 | 4 | 1/8 | 10 |
| CDH6-1/8 | 6 | 1/8 | 10 |
| CDH6-1/4 | 6 | 1/4 | 10 |
| CDH6-3/8 | 6 | 3/8 | 10 |
| CDH8-1/8 | 8 | 1/8 | 10 |
| CDH8-1/4 | 8 | 1/4 | 10 |
| CDH8-3/8 | 8 | 3/8 | 10 |
| CDH8-1/2 | 8 | 1/2 | 10 |
| CDH10-1/4 | 10 | 1/4 | 5 |
| CDH10-3/8 | 10 | 3/8 | 5 |
| CDH10-1/2 | 10 | 1/2 | 5 |
| CDH12-1/4 | 12 | 1/4 | 5 |
| CDH12-3/8 | 12 | 3/8 | 5 |
| CDH12-1/2 | 12 | 1/2 | 5 |

CCM-N

CCM-B

### CODO MACHO CÓNICO

| Ref. | Ø | Rosca | Uds. Caja |
|---|---|---|---|
| CCM4-1/8 | 4 | 1/8 | 10 |
| CCM4-1/4 | 4 | 1/4 | 10 |
| CCM6-1/8 | 6 | 1/8 | 10 |
| CCM6-1/4 | 6 | 1/4 | 10 |
| CCM6-3/8 | 6 | 3/8 | 10 |
| CCM8-1/4 | 8 | 1/4 | 10 |
| CCM8-3/8 | 8 | 3/8 | 10 |
| CCM10-1/4 | 10 | 1/4 | 5 |
| CCM10-3/8 | 10 | 3/8 | 5 |
| CCM12-1/4 | 12 | 1/4 | 5 |
| CCM12-3/8 | 12 | 3/8 | 5 |
| CCM12-1/2 | 12 | 1/2 | 5 |

CDP-N

CDP-B

### RECTO INTERMEDIO PASAPARED

| Ref. | Ø | Uds. Caja |
|---|---|---|
| CDP4 | 4 | 10 |
| CDP6 | 6 | 10 |
| CDP8 | 8 | 10 |
| CDP10 | 10 | 5 |
| CDP12 | 12 | 5 |
| CDP6-4 | 6-4 | 10 |
| CDP8-6 | 8-6 | 10 |

CR-N

CR-B

### REDUCCIÓN TUBO

| Ref. | Ø | Ø | Uds. Caja |
|---|---|---|---|
| CR6-4 | 6 | 4 | 10 |
| CR8-4 | 8 | 4 | 10 |
| CR8-6 | 8 | 6 | 10 |
| CR10-6 | 10 | 6 | 5 |
| CR10-8 | 10 | 8 | 5 |
| CR12-8 | 12 | 8 | 5 |
| CR12-10 | 12 | 10 | 5 |

*Añadir «N» (negro) o «B» (blanco) al final de la referencia para indicar el color.
Ejemplo: CDM4-1/8N o CDM4-1/8B.

FLUIDAL

# Racores instantáneos para uso alimentario y agua potable - Serie C

CAR-N


CAR-B

## ADAPTADOR A ROSCA CÓNICO

| Ref. | Ø | Rosca | Uds. Caja |
|---|---|---|---|
| CAR4-1/8 | 4 | 1/8 | 10 |
| CAR4-1/4 | 4 | 1/4 | 10 |
| CAR6-1/8 | 6 | 1/8 | 10 |
| CAR6-1/4 | 6 | 1/4 | 10 |
| CAR8-1/8 | 8 | 1/8 | 10 |
| CAR8-1/4 | 8 | 1/4 | 10 |
| CAR8-3/8 | 8 | 3/8 | 10 |
| CAR10-1/4 | 10 | 1/4 | 5 |
| CAR10-3/8 | 10 | 3/8 | 5 |
| CAR10-1/2 | 10 | 1/2 | 5 |
| CAR12-3/8 | 12 | 3/8 | 5 |
| CAR12-1/2 | 12 | 1/2 | 5 |

CAR-CN


CAR-CB

## ADAPTADOR A ROSCA CILÍNDRICO

| Ref. | Ø | Rosca | Uds. Caja |
|---|---|---|---|
| CAR4-1/8C | 4 | 1/8 | 10 |
| CAR4-1/4C | 4 | 1/4 | 10 |
| CAR6-1/8C | 6 | 1/8 | 10 |
| CAR6-1/4C | 6 | 1/4 | 10 |
| CAR8-1/8C | 8 | 1/8 | 10 |
| CAR8-1/4C | 8 | 1/4 | 10 |
| CAR8-3/8C | 8 | 3/8 | 10 |
| CAR10-1/4C | 10 | 1/4 | 5 |
| CAR10-3/8C | 10 | 3/8 | 5 |
| CAR10-1/2C | 10 | 1/2 | 5 |
| CAR12-3/8C | 12 | 3/8 | 5 |
| CAR12-1/2C | 12 | 1/2 | 5 |

CCE-N


CCE-B

## CODO INSTANTÁNEO INSERTABLE

| Ref. | Ø | Uds. Caja |
|---|---|---|
| CCE4 | 4 | 10 |
| CCE6 | 6 | 10 |
| CCE8 | 8 | 10 |
| CCE10 | 10 | 5 |
| CCE12 | 12 | 5 |

*Añadir «N» (negro) o «B» (blanco) al final de la referencia para indicar el color.
Ejemplo: CDM4-1/8N o CDM4-1/8B.

CDI-N

CDI-B

## RECTO INTERMEDIO

| Ref. | Ø | Ø | Uds. Caja |
|---|---|---|---|
| CDI4 | 4 | | 10 |
| CDI6 | 6 | | 10 |
| CDI8 | 8 | | 10 |
| CDI10 | 10 | | 5 |
| CDI12 | 12 | | 5 |
| CDI6-4 | 6 | 4 | 10 |
| CDI8-4 | 8 | 4 | 10 |
| CDI8-6 | 8 | 6 | 10 |
| CDI10-6 | 10 | 6 | 5 |
| CDI10-8 | 10 | 8 | 5 |
| CDI12-8 | 12 | 8 | 5 |
| CDI12-10 | 12 | 10 | 5 |

CCI-N

CCI-B

## CODO INTERMEDIO

| Ref. | Ø | Ø | Uds. Caja |
|---|---|---|---|
| CCI4 | 4 | | 10 |
| CCI6 | 6 | | 10 |
| CCI8 | 8 | | 10 |
| CCI10 | 10 | | 5 |
| CCI12 | 12 | | 5 |
| CCI6-4 | 6 | 4 | 10 |
| CCI8-4 | 8 | 4 | 10 |
| CCI8-6 | 8 | 6 | 10 |
| CCI10-6 | 10 | 6 | 5 |
| CCI10-8 | 10 | 8 | 5 |
| CCI12-6 | 12 | 6 | 5 |
| CCI12-8 | 12 | 8 | 5 |
| CCI12-10 | 12 | 10 | 5 |

CTI-N

CTI-B

## «T» INTERMEDIA

| Ref. | Ø | Uds. Caja |
|---|---|---|
| CTI4 | 4 | 10 |
| CTI6 | 6 | 10 |
| CTI8 | 8 | 10 |
| CTI10 | 10 | 5 |
| CTI12 | 12 | 5 |

CYI-N

CYI-B

## «Y» INTERMEDIA

| Ref. | Ø | Uds. Caja |
|---|---|---|
| CYI4 | 4 | 10 |
| CYI6 | 6 | 10 |
| CYI8 | 8 | 10 |
| CYI10 | 10 | 5 |
| CYI12 | 12 | 5 |

CXI-N

CXI-B

## CRUZ INTERMEDIA

| Ref. | Ø | Uds. Caja |
|---|---|---|
| CXI6 | 6 | 5 |
| CXI8 | 8 | 5 |
| CXI10 | 10 | 5 |

CTA-N

CTA-B

## TAPÓN

| Ref. | Ø | Uds. Caja |
|---|---|---|
| CTA4 | 4 | 10 |
| CTA6 | 6 | 10 |
| CTA8 | 8 | 10 |
| CTA10 | 10 | 10 |
| CTA12 | 12 | 10 |

CCG-N

CCG-B

## CODO GIRATORIO CÓNICO

| Ref. | Ø | Rosca | Uds. Caja |
|---|---|---|---|
| CCG4-1/8 | 4 | 1/8 | 10 |
| CCG4-1/4 | 4 | 1/4 | 10 |
| CCG6-1/8 | 6 | 1/8 | 10 |
| CCG6-1/4 | 6 | 1/4 | 10 |
| CCG8-1/8 | 8 | 1/8 | 10 |
| CCG8-1/4 | 8 | 1/4 | 10 |
| CCG8-3/8 | 8 | 3/8 | 10 |
| CCG10-1/4 | 10 | 1/4 | 5 |
| CCG10-3/8 | 10 | 3/8 | 5 |
| CCG10-1/2 | 10 | 1/2 | 5 |
| CCG12-3/8 | 12 | 3/8 | 5 |
| CCG12-1/2 | 12 | 1/2 | 5 |

FLUIDAL

# Racores instantáneos para uso alimentario y agua potable - Serie C

CCG-CN


CCG-CB

## CODO GIRATORIO CILÍNDRICO

| Ref. | Ø | Rosca | Uds. Caja |
|---|---|---|---|
| CCG4-1/8C | 4 | 1/8 | 10 |
| CCG4-1/4C | 4 | 1/4 | 10 |
| CCG6-1/8C | 6 | 1/8 | 10 |
| CCG6-1/4C | 6 | 1/4 | 10 |
| CCG8-1/8C | 8 | 1/8 | 10 |
| CCG8-1/4C | 8 | 1/4 | 10 |
| CCG8-3/8C | 8 | 3/8 | 10 |
| CCG10-1/4C | 10 | 1/4 | 5 |
| CCG10-3/8C | 10 | 3/8 | 5 |
| CCG10-1/2C | 10 | 1/2 | 5 |
| CCG12-3/8C | 12 | 3/8 | 5 |
| CCG12-1/2C | 12 | 1/2 | 5 |

CTG-N

CTG-B

## «T» CENTRAL GIRATORIA CÓNICA

| Ref. | Ø | Rosca | Uds. Caja |
|---|---|---|---|
| CTG4-1/8 | 4 | 1/8 | 10 |
| CTG4-1/4 | 4 | 1/4 | 10 |
| CTG6-1/8 | 6 | 1/8 | 10 |
| CTG6-1/4 | 6 | 1/4 | 10 |
| CTG8-1/8 | 8 | 1/8 | 10 |
| CTG8-1/4 | 8 | 1/4 | 10 |
| CTG8-3/8 | 8 | 3/8 | 10 |
| CTG10-1/4 | 10 | 1/4 | 5 |
| CTG10-3/8 | 10 | 3/8 | 5 |
| CTG10-1/2 | 10 | 1/2 | 5 |
| CTG12-3/8 | 12 | 3/8 | 5 |
| CTG12-1/2 | 12 | 1/2 | 5 |

*Añadir «N» (negro) o «B» (blanco) al final de la referencia para indicar el color.
Ejemplo: CDM4-1/8N o CDM4-1/8B.

CTG-CN

CTG-CB

## «T» CENTRAL GIRATORIA CILÍNDRICA

| Ref. | Ø | Rosca | Uds. Caja |
|---|---|---|---|
| CTG4-1/8C | 4 | 1/8 | 10 |
| CTG4-1/4C | 4 | 1/4 | 10 |
| CTG6-1/8C | 6 | 1/8 | 10 |
| CTG6-1/4C | 6 | 1/4 | 10 |
| CTG8-1/8C | 8 | 1/8 | 10 |
| CTG8-1/4C | 8 | 1/4 | 10 |
| CTG8-3/8C | 8 | 3/8 | 10 |
| CTG10-1/4C | 10 | 1/4 | 5 |
| CTG10-3/8C | 10 | 3/8 | 5 |
| CTG10-1/2C | 10 | 1/2 | 5 |
| CTG12-3/8C | 12 | 3/8 | 5 |
| CTG12-1/2C | 12 | 1/2 | 5 |

CTLG-N

CTLG-B

## «T» LATERAL GIRATORIA CÓNICA

| Ref. | Ø | Rosca | Uds. Caja |
|---|---|---|---|
| CTLG4-1/8 | 4 | 1/8 | 10 |
| CTLG4-1/4 | 4 | 1/4 | 10 |
| CTLG6-1/8 | 6 | 1/8 | 10 |
| CTLG6-1/4 | 6 | 1/4 | 10 |
| CTLG8-1/8 | 8 | 1/8 | 10 |
| CTLG8-1/4 | 8 | 1/4 | 10 |
| CTLG8-3/8 | 8 | 3/8 | 10 |
| CTLG10-1/4 | 10 | 1/4 | 5 |
| CTLG10-3/8 | 10 | 3/8 | 5 |
| CTLG10-1/2 | 10 | 1/2 | 5 |
| CTLG12-3/8 | 12 | 3/8 | 5 |
| CTLG12-1/2 | 12 | 1/2 | 5 |

CTLG-CN

CTLG-CB

## «T» LATERAL GIRATORIA CILÍNDRICA

| Ref. | Ø | Rosca | Uds. Caja |
|---|---|---|---|
| CTLG4-1/8C | 4 | 1/8 | 10 |
| CTLG4-1/4C | 4 | 1/4 | 10 |
| CTLG6-1/8C | 6 | 1/8 | 10 |
| CTLG6-1/4C | 6 | 1/4 | 10 |
| CTLG8-1/8C | 8 | 1/8 | 10 |
| CTLG8-1/4C | 8 | 1/4 | 10 |
| CTLG8-3/8C | 8 | 3/8 | 10 |
| CTLG10-1/4C | 10 | 1/4 | 5 |
| CTLG10-3/8C | 10 | 3/8 | 5 |
| CTLG10-1/2C | 10 | 1/2 | 5 |
| CTLG12-3/8C | 12 | 3/8 | 5 |
| CTLG12-1/2C | 12 | 1/2 | 5 |

CYM-N

CYM-B

## «Y» CENTRAL GIRATORIA CÓNICA

| Ref. | Ø | Rosca | Uds. Caja |
|---|---|---|---|
| CYM4-1/8 | 4 | 1/8 | 10 |
| CYM4-1/4 | 4 | 1/4 | 10 |
| CYM6-1/8 | 6 | 1/8 | 10 |
| CYM6-1/4 | 6 | 1/4 | 10 |
| CYM8-1/8 | 8 | 1/8 | 10 |
| CYM8-1/4 | 8 | 1/4 | 10 |
| CYM8-3/8 | 8 | 3/8 | 10 |
| CYM10-1/4 | 10 | 1/4 | 5 |
| CYM10-3/8 | 10 | 3/8 | 5 |
| CYM10-1/2 | 10 | 1/2 | 5 |
| CYM12-3/8 | 12 | 3/8 | 5 |
| CYM12-1/2 | 12 | 1/2 | 5 |

FLUIDAL

# Racores instantáneos para uso alimentario y agua potable - Serie C

CYM-CN

CYM-CB

## «Y» CENTRAL GIRATORIA CILÍNDRICA

| Ref. | Ø | Rosca | Uds. Caja |
|---|---|---|---|
| CYM4-1/8C | 4 | 1/8 | 10 |
| CYM4-1/4C | 4 | 1/4 | 10 |
| CYM6-1/8C | 6 | 1/8 | 10 |
| CYM6-1/4C | 6 | 1/4 | 10 |
| CYM8-1/8C | 8 | 1/8 | 10 |
| CYM8-1/4C | 8 | 1/4 | 10 |
| CYM8-3/8C | 8 | 3/8 | 10 |
| CYM10-1/4C | 10 | 1/4 | 5 |
| CYM10-3/8C | 10 | 3/8 | 5 |
| CYM10-1/2C | 10 | 1/2 | 5 |
| CYM12-3/8C | 12 | 3/8 | 5 |
| CYM12-1/2C | 12 | 1/2 | 5 |

## ANTIRRETORNO

| Ref. | Ø | Uds. Caja |
|---|---|---|
| CVAR4 | 4 | 1 |
| CVAR6 | 6 | 1 |
| CVAR8 | 8 | 1 |
| CVAR10 | 10 | 1 |
| CVAR12 | 12 | 1 |

* Disponible solo en color negro.

CVM-N

CVM-B

## VÁLVULA INTERMEDIA

| Ref. | Ø | Uds. Caja |
|---|---|---|
| CVM6 | 6 | 1 |
| CVM8 | 8 | 1 |
| CVM10 | 10 | 1 |
| CVM12 | 12 | 1 |

*Añadir «N» (negro) o «B» (blanco) al final de la referencia para indicar el color.
Ejemplo: CDM4-1/8N o CDM4-1/8B.

## CLIP DE SEGURIDAD

| Ref. | Ø | Color | Uds. Caja |
|---|---|---|---|
| CCLIP4G | 4 | GRIS | 10 |
| CCLIP4N | 4 | NEGRO | 10 |
| CCLIP4R | 4 | ROJO | 10 |
| CCLIP4A | 4 | AZUL | 10 |
| CCLIP6G | 6 | GRIS | 10 |
| CCLIP6N | 6 | NEGRO | 10 |
| CCLIP6R | 6 | ROJO | 10 |
| CCLIP6A | 6 | AZUL | 10 |
| CCLIP8G | 8 | GRIS | 10 |
| CCLIP8N | 8 | NEGRO | 10 |
| CCLIP8R | 8 | ROJO | 10 |
| CCLIP8A | 8 | AZUL | 10 |
| CCLIP10G | 10 | GRIS | 10 |
| CCLIP10N | 10 | NEGRO | 10 |
| CCLIP10R | 10 | ROJO | 10 |
| CCLIP10A | 10 | AZUL | 10 |
| CCLIP12G | 12 | GRIS | 10 |
| CCLIP12N | 12 | NEGRO | 10 |
| CCLIP12R | 12 | ROJO | 10 |
| CCLIP12A | 12 | AZUL | 10 |

## RACOR REGULADOR INSTANTÁNEO

| Ref. | Ø | Uds. Caja |
|---|---|---|
| CREGLP6 | 6 | 1 |
| CREGLP10 | 10 | 1 |

* Disponible solo en color negro.

## RACOR REGULADOR INSTANTÁNEO

| Ref. | Ø | Uds. Caja |
|---|---|---|
| CREGCP6 | 6 | 1 |
| CREGCP10 | 10 | 1 |

* Disponible solo en color negro.

## RACOR REGULADOR INSTANTÁNEO

| Ref. | Ø | Uds. Caja |
|---|---|---|
| CREGL6 | 6 | 1 |
| CREGL10 | 10 | 1 |

* Disponible solo en color negro.

## RACOR REGULADOR INSTANTÁNEO

| Ref. | Ø | Uds. Caja |
|---|---|---|
| CREGC6 | 6 | 1 |
| CREGC10 | 10 | 1 |

* Disponible solo en color negro.

FLUIDAL

# Racores instantáneos de acero inoxidable

**Materiales:** Cuerpo y pulsador en acero inoxidable AISI 316L, pinza en acero inoxidable AISI 301 y juntas en FKM.

**Presión:** −0,99 ÷ 16 bar.

**Temperatura:** −20 °C ÷ +150 °C.

**Roscas:** M5, 1/8, 1/4, 3/8 y 1/2”.

**Diámetros tubo:** 4, 6, 8, 10 y 12 mm.

**Fluidos:** Aire, vacío y compatibles con las juntas.

**Tuberías:** Poliamida, poliuretano, copoliamida, polietileno y PTFE.

## Serie X

### RECTO MACHO CILÍNDRICO

| Ref. | Ø | Rosca | Uds. Caja |
|---|---|---|---|
| XDM4-M5 | 4 | M5 | 5 |
| XDM4-1/8C | 4 | 1/8 | 5 |
| XDM6-M5 | 6 | M5 | 5 |
| XDM6-1/8C | 6 | 1/8 | 5 |
| XDM6-1/4C | 6 | 1/4 | 5 |
| XDM8-1/8C | 8 | 1/8 | 5 |
| XDM8-1/4C | 8 | 1/4 | 5 |
| XDM8-3/8C | 8 | 3/8 | 5 |
| XDM10-1/4C | 10 | 1/4 | 5 |
| XDM10-3/8C | 10 | 3/8 | 5 |
| XDM10-1/2C | 10 | 1/2 | 5 |
| XDM12-1/4C | 12 | 1/4 | 5 |
| XDM12-3/8C | 12 | 3/8 | 5 |
| XDM12-1/2C | 12 | 1/2 | 5 |

### RECTO MACHO CÓNICO

| Ref. | Ø | Rosca | Uds. Caja |
|---|---|---|---|
| XDM4-1/8 | 4 | 1/8 | 5 |
| XDM4-1/4 | 4 | 1/4 | 5 |
| XDM6-1/8 | 6 | 1/8 | 5 |
| XDM6-1/4 | 6 | 1/4 | 5 |
| XDM8-1/8 | 8 | 1/8 | 5 |
| XDM8-1/4 | 8 | 1/4 | 5 |
| XDM8-3/8 | 8 | 3/8 | 5 |
| XDM10-1/4 | 10 | 1/4 | 5 |
| XDM10-3/8 | 10 | 3/8 | 5 |
| XDM10-1/2 | 10 | 1/2 | 5 |
| XDM12-1/4 | 12 | 1/4 | 5 |
| XDM12-3/8 | 12 | 3/8 | 5 |
| XDM12-1/2 | 12 | 1/2 | 5 |

### RECTO HEMBRA CILÍNDRICO

| Ref. | Ø | Rosca | Uds. Caja |
|---|---|---|---|
| XDH4-1/8 | 4 | 1/8 | 5 |
| XDH6-1/8 | 6 | 1/8 | 5 |
| XDH6-1/4 | 6 | 1/4 | 5 |
| XDH8-1/8 | 8 | 1/8 | 5 |
| XDH8-1/4 | 8 | 1/4 | 5 |
| XDH8-3/8 | 8 | 3/8 | 5 |
| XDH10-1/4 | 10 | 1/4 | 5 |
| XDH10-3/8 | 10 | 3/8 | 5 |
| XDH10-1/2 | 10 | 1/2 | 5 |
| XDH12-3/8 | 12 | 3/8 | 5 |
| XDH12-1/2 | 12 | 1/2 | 5 |

### RECTO INTERMEDIO

| Ref. | Ø | Uds. Caja |
|---|---|---|
| XDI4 | 4 | 5 |
| XDI6 | 6 | 5 |
| XDI8 | 8 | 5 |
| XDI10 | 10 | 5 |
| XDI12 | 12 | 5 |
| XDI6-4 | 6-4 | 5 |
| XDI8-6 | 8-6 | 5 |
| XDI10-8 | 10-8 | 5 |
| XDI12-10 | 12-10 | 5 |

### RECTO INTERMEDIO PASAPARED

| Ref. | Ø | Uds. Caja |
|---|---|---|
| XDP4 | 4 | 5 |
| XDP6 | 6 | 5 |
| XDP8 | 8 | 5 |
| XDP10 | 10 | 5 |
| XDP12 | 12 | 5 |

### CODO GIRATORIO CILÍNDRICO

| Ref. | Ø | Rosca | Uds. Caja |
|---|---|---|---|
| XCG4-M5 | 4 | M5 | 5 |
| XCG4-1/8C | 4 | 1/8 | 5 |
| XCG6-M5 | 6 | M5 | 5 |
| XCG6-1/8C | 6 | 1/8 | 5 |
| XCG6-1/4C | 6 | 1/4 | 5 |
| XCG8-1/8C | 8 | 1/8 | 5 |
| XCG8-1/4C | 8 | ¼ | 5 |
| XCG8-3/8C | 8 | 3/8 | 5 |
| XCG10-1/4C | 10 | 1/4 | 5 |
| XCG10-3/8C | 10 | 3/8 | 5 |
| XCG10-1/2C | 10 | 1/2 | 5 |
| XCG12-1/4C | 12 | 1/4 | 5 |
| XCG12-3/8C | 12 | 3/8 | 5 |
| XCG12-1/2C | 12 | 1/2 | 5 |

FLUIDAL

# Racores instantáneos de acero inoxidable - Serie X

## CODO GIRATORIO CÓNICO

| Ref. | Ø | Rosca | Uds. Caja |
|---|---|---|---|
| XCG4-1/8 | 4 | 1/8 | 5 |
| XCG6-1/8 | 6 | 1/8 | 5 |
| XCG6-1/4 | 6 | 1/4 | 5 |
| XCG8-1/8 | 8 | 1/8 | 5 |
| XCG8-1/4 | 8 | 1/4 | 5 |
| XCG8-3/8 | 8 | 3/8 | 5 |
| XCG10-1/4 | 10 | 1/4 | 5 |
| XCG10-3/8 | 10 | 3/8 | 5 |
| XCG10-1/2 | 10 | 1/2 | 5 |
| XCG12-1/4 | 12 | 1/4 | 5 |
| XCG12-3/8 | 12 | 3/8 | 5 |
| XCG12-1/2 | 12 | 1/2 | 5 |

## CODO MACHO CÓNICO

| Ref. | Ø | Rosca | Uds. Caja |
|---|---|---|---|
| XCM4-1/8 | 4 | 1/8 | 5 |
| XCM6-1/8 | 6 | 1/8 | 5 |
| XCM6-1/4 | 6 | 1/4 | 5 |
| XCM8-1/8 | 8 | 1/8 | 5 |
| XCM8-1/4 | 8 | 1/4 | 5 |
| XCM10-1/4 | 10 | 1/4 | 5 |

## CODO INTERMEDIO

| Ref. | Ø | Uds. Caja |
|---|---|---|
| XCI4 | 4 | 5 |
| XCI6 | 6 | 5 |
| XCI8 | 8 | 5 |
| XCI10 | 10 | 5 |
| XCI12 | 12 | 5 |

## «T» CENTRAL GIRATORIA CILÍNDRICA

| Ref. | Ø | Rosca | Uds. Caja |
|---|---|---|---|
| XTG4-M5 | 4 | M5 | 5 |
| XTG4-1/8C | 4 | 1/8 | 5 |
| XTG6-1/8C | 6 | 1/8 | 5 |
| XTG6-1/4C | 6 | 1/4 | 5 |
| XTG8-1/8C | 8 | 1/8 | 5 |
| XTG8-1/4C | 8 | 1/4 | 5 |
| XTG10-1/4C | 10 | 1/4 | 5 |
| XTG10-3/8C | 10 | 3/8 | 5 |
| XTG12-3/8C | 12 | 3/8 | 5 |
| XTG12-1/2C | 12 | 1/2 | 5 |

## «T» CENTRAL GIRATORIA CÓNICA

| Ref. | Ø | Rosca | Uds. Caja |
|---|---|---|---|
| XTG4-1/8 | 4 | 1/8 | 5 |
| XTG6-1/8 | 6 | 1/8 | 5 |
| XTG6-1/4 | 6 | 1/4 | 5 |
| XTG8-1/8 | 8 | 1/8 | 5 |
| XTG8-1/4 | 8 | 1/4 | 5 |
| XTG10-1/4 | 10 | 1/4 | 5 |
| XTG10-3/8 | 10 | 3/8 | 5 |
| XTG12-3/8 | 12 | 3/8 | 5 |
| XTG12-1/2 | 12 | 1/2 | 5 |

## «T» INTERMEDIA

| Ref. | Ø | Uds. Caja |
|---|---|---|
| XTI4 | 4 | 5 |
| XTI6 | 6 | 5 |
| XTI8 | 8 | 5 |
| XTI10 | 10 | 5 |
| XTI12 | 12 | 5 |

## TORNILLO SIMPLE

| Ref. | Rosca | Uds. Caja |
|---|---|---|
| XTS1/8 | 1/8 | 5 |
| XTS1/4 | 1/4 | 5 |

## REDUCCIÓN TUBO

| Ref. | Ø | Ø | Uds. Caja |
|---|---|---|---|
| XR4-6 | 4 | 6 | 5 |
| XR6-8 | 6 | 8 | 5 |
| XR8-10 | 8 | 10 | 5 |

## MICROREGULADOR INOXIDABLE

| Ref. | Rosca | Uds. Caja |
|---|---|---|
| XREG1/8 | 1/8 | 1 |
| XREG1/4 | 1/4 | 1 |

## CUERPO ORIENTABLE

| Ref. | Ø | Rosca | Uds. Caja |
|---|---|---|---|
| XCO4-1/8 | 4 | 1/8 | 5 |
| XCO6-1/8 | 6 | 1/8 | 5 |
| XCO6-1/4 | 6 | 1/4 | 5 |
| XCO8-1/8 | 8 | 1/8 | 5 |
| XCO8-1/4 | 8 | 1/4 | 5 |

FLUIDAL

# Racores instantáneos de alta presión

**Materiales:** Cuerpo, pulsador y pinza en latón UNI EN 12164 - CW614N. Juntas en NBR.

**Presión:** -0 ÷ 250 bar.

**Temperatura:** -20 °C ÷ +80 °C.

**Roscas:** 1/8, 1/4", M6, M6x0,75, M8 y M10.

**Diámetros tubo:** 4 y 6 mm.

**Fluidos:** Aceite de engrase y fluidos compatibles.

**Tuberías:** Poliamida de alta resistencia con vástago metálico.

## Serie HP

| RECTO MACHO CÓNICO | | | |
|---|---|---|---|
| Ref. | Ø | Rosca | Uds. Caja |
| HPDM4-1/8 | 4 | 1/8 | 10 |
| HPDM4-M6 | 4 | M6 | 10 |
| HPDM4-M8 | 4 | M8 | 10 |
| HPDM4-M10 | 4 | M10 | 10 |
| HPDM6-1/8 | 6 | 1/8 | 10 |
| HPDM6-1/4 | 6 | 1/4 | 10 |
| HPDM6-M6 | 6 | M6 | 10 |
| HPDM6-M8 | 6 | M8 | 10 |
| HPDM6-M10 | 6 | M10 | 10 |

| CODO MACHO GIRATORIO CÓNICO | | | |
|---|---|---|---|
| Ref. | Ø | Rosca | Uds. Caja |
| HPCG4-1/8 | 4 | 1/8 | 10 |
| HPCG4-M6 | 4 | M6 | 10 |
| HPCG4-M8 | 4 | M8 | 10 |
| HPCG4-M10 | 4 | M10 | 10 |
| HPCG6-1/8 | 6 | 1/8 | 10 |
| HPCG6-1/4 | 6 | 1/4 | 10 |
| HPCG6-M6 | 6 | M6 | 10 |
| HPCG6-M8 | 6 | M8 | 10 |
| HPCG6-M10 | 6 | M10 | 10 |

| CODO MACHO CÓNICO | | | |
|---|---|---|---|
| Ref. | Ø | Rosca | Uds. Caja |
| HPCM4-1/8 | 4 | 1/8 | 10 |
| HPCM4-M6 | 4 | M6 | 10 |
| HPCM4-M8 | 4 | M8 | 10 |
| HPCM4-M10 | 4 | M10 | 10 |
| HPCM6-1/8 | 6 | 1/8 | 10 |
| HPCM6-M6 | 6 | M6 | 10 |
| HPCM6-M8 | 6 | M8 | 10 |
| HPCM6-M10 | 6 | M10 | 10 |

FLUIDAL

# Racores instantáneos de nebulización

**Materiales:** Cuerpo, pulsador y pinza en latón UNI EN 12164 - CW614N niquelado. Juntas en NBR.

**Presión:** −0 ÷ 80 bar.

**Temperatura:** −20 °C ÷ +70 °C.

**Roscas:** 1/4 y 3/8”.

**Diámetros tubo:** 1/4 y 3/8”.

**Fluidos:** Aire, agua y compatibles con las juntas.

**Tuberías:** Poliamida de alta resistencia.

## Serie N

### RECTO MACHO CÓNICO

| Ref. | Ø | Rosca | Uds. Caja |
|---|---|---|---|
| NDM1/4-1/4 | 1/4 | 1/4 NPT | 10 |
| NDM3/8-1/4 | 3/8 | 1/4 NPT | 5 |
| NDM3/8-3/8 | 3/8 | 3/8 NPT | 5 |

### RECTO INTERMEDIO

| Ref. | Ø | Rosca | Uds. Caja |
|---|---|---|---|
| NDI1/4-1/4 | 1/4 | 1/4 | 10 |
| NDI1/4-3/8 | 1/4 | 3/8 | 10 |
| NDI3/8-3/8 | 3/8 | 3/8 | 5 |

### CODO INTERMEDIO

| Ref. | Ø | Rosca | Uds. Caja |
|---|---|---|---|
| NCI1/4-1/4 | 1/4 | 1/4 | 10 |
| NCI3/8-3/8 | 3/8 | 3/8 | 5 |

### «T» INTERMEDIA

| Ref. | Ø | Rosca | Uds. Caja |
|---|---|---|---|
| NTI1/4-1/4 | 1/4 | 1/4 | 10 |
| NTI3/8-3/8 | 3/8 | 3/8 | 5 |

### TAPÓN FINAL DE LÍNEA

| Ref. | Rosca | Uds. Caja |
|---|---|---|
| NT1/4 | 1/4 | 10 |
| NT3/8 | 3/8 | 5 |

### RECTO INTERMEDIO CON ROSCA PARA BOQUILLAS

| Ref. | Ø | Rosca | Uds. Caja |
|---|---|---|---|
| NDIB1/4-1/4 | 1/4 | 1/4 | 10 |
| NDIB3/8-3/8 | 3/8 | 3/8 | 5 |

### TAPÓN FINAL DE LÍNEA CON ROSCA PARA BOQUILLA

| Ref. | Rosca | Uds. Caja |
|---|---|---|
| NTB1/4 | 1/4 | 10 |
| NTB3/8 | 3/8 | 5 |

### BOQUILLA NEBULIZACIÓN

| Ref. | Ø | Rosca | Uds. Caja |
|---|---|---|---|
| NB102420 | 2 | 10-24 UNC | 1 |

**Conversión**

| Pulgadas rosca | Ø mm |
|---|---|
| 1/4 | 13,2 |
| 3/8 | 16,7 |

FLUIDAL

# Racores instantáneos y accesorios roscados para sistemas de frenado neumático

**Materiales:** Cuerpo de Latón UNI EN 12164 CW614N - UNI EN 12165 CW617N, juntas NBR.

**Anillo de agarre:** Latón UNI EN 12164 CW614N.

**Anillo guardapolvo:** EPDM.

**Presión:** 0 ÷ 16 bar.

**Temperatura:** –50 °C ÷ +100 °C.

**Tuberías:** Tubos flexibles en Poliamida 12 según normas DIN 74324 y DIN 73378

**Certificación:** TÜV, DIN 74324:1996, DIN EN ISO 9227: 2017 y 60068-2-6: 2008.

## Serie L

### RECTO MACHO CÓNICO

| Ref. | Ø | Rosca | Uds. Caja |
|---|---|---|---|
| LDM6-1/8NPTF | 6 | 1/8 NPTF | 10 |
| LDM8-1/8NPTF | 8 | 1/8 NPTF | 10 |

### RECTO HEMBRA

| Ref. | Ø | Rosca | Uds. Caja |
|---|---|---|---|
| LDH6-M10x1 | 6 | M10x1 | 10 |
| LDH6-M16x1,5 | 6 | M16x1,5 | 10 |
| LDH8-M10x1 | 8 | M10x1 | 10 |

### CODO DOBLE GIRATORIO CILÍNDRICO

| Ref. | Ø | Rosca | Uds. Caja |
|---|---|---|---|
| LCGD12-M16x1,5 | 12 | M16x1,5 | 5 |
| LCGD12-M22x1,5 | 12 | M22x1,5 | 5 |

### RECTO MACHO CILÍNDRICO

| Ref. | Ø | Rosca | Uds. Caja |
|---|---|---|---|
| LDM6-M10x1 | 6 | M10x1 | 10 |
| LDM6-M12x1,5 | 6 | M12x1,5 | 10 |
| LDM6-M14x1,5 | 6 | M14x1,5 | 10 |
| LDM6-M16x1,5 | 6 | M16x1,5 | 10 |
| LDM8-M10x1 | 8 | M10x1 | 10 |
| LDM8-M12x1,5 | 8 | M12x1,5 | 10 |
| LDM8-M14x1,5 | 8 | M14x1,5 | 10 |
| LDM8-M16x1,5 | 8 | M16x1,5 | 10 |
| LDM8-M22x1,5 | 8 | M22x1,5 | 10 |
| LDM10-M12x1,5 | 10 | M12x1,5 | 10 |
| LDM10-M14x1,5 | 10 | M14x1,5 | 10 |
| LDM10-M16x1,5 | 10 | M16x1,5 | 10 |
| LDM10-M22x1,5 | 10 | M22x1,5 | 10 |
| LDM12-M12x1,5 | 12 | M12x1,5 | 10 |
| LDM12-M14x1,5 | 12 | M14x1,5 | 10 |
| LDM12-M16x1,5 | 12 | M16x1,5 | 10 |
| LDM12-M22x1,5 | 12 | M22x1,5 | 10 |
| LDM15-M16x1,5 | 15 | M16x1,5 | 5 |
| LDM15-M22x1,5 | 15 | M22x1,5 | 5 |
| LDM16-M16x1,5 | 16 | M16x1,5 | 5 |
| LDM16-M22x1,5 | 16 | M22x1,5 | 5 |
| LDM18-M22x1,5 | 18 | M22x1,5 | 2 |

### CODO GIRATORIO CILÍNDRICO

| Ref. | Ø | Rosca | Uds. Caja |
|---|---|---|---|
| LCG6-M10x1 | 6 | M10x1 | 10 |
| LCG6-M12x1,5 | 6 | M12x1,5 | 10 |
| LCG6-M14x1,5 | 6 | M14x1,5 | 10 |
| LCG6-M16x1,5 | 6 | M16x1,5 | 10 |
| LCG8-M10x1 | 8 | M10x1 | 10 |
| LCG8-M12x1,5 | 8 | M12x1,5 | 10 |
| LCG8-M14x1,5 | 8 | M14x1,5 | 10 |
| LCG8-M16x1,5 | 8 | M16x1,5 | 10 |
| LCG8-M22x1,5 | 8 | M22x1,5 | 10 |
| LCG10-M12x1,5 | 10 | M12x1,5 | 10 |
| LCG10-M14x1,5 | 10 | M14x1,5 | 10 |
| LCG10-M16x1,5 | 10 | M16x1,5 | 10 |
| LCG10-M22x1,5 | 10 | M22x1,5 | 10 |
| LCG12-M12x1,5 | 12 | M12x1,5 | 10 |
| LCG12-M14x1,5 | 12 | M14x1,5 | 10 |
| LCG12-M16x1,5 | 12 | M16x1,5 | 10 |
| LCG12-M22x1,5 | 12 | M22x1,5 | 10 |
| LCG15-M16x1,5 | 15 | M16x1,5 | 5 |
| LCG15-M22x1,5 | 15 | M22x1,5 | 5 |
| LCG16-M16x1,5 | 16 | M16x1,5 | 5 |
| LCG16-M22x1,5 | 16 | M22x1,5 | 5 |
| LCG18-M22x1,5 | 18 | M22x1,5 | 2 |

### «T» CENTRAL GIRATORIA CILÍNDRICA

| Ref. | Ø | Rosca | Uds. Caja |
|---|---|---|---|
| LTCG6-M10x1 | 6 | M10x1 | 10 |
| LTCG6-M12x1,5 | 6 | M12x1,5 | 10 |
| LTCG6-M14x1,5 | 6 | M14x1,5 | 10 |
| LTCG6-M16x1,5 | 6 | M16x1,5 | 10 |
| LTCG8-M10x1 | 8 | M10x1 | 10 |
| LTCG8-M12x1,5 | 8 | M12x1,5 | 10 |
| LTCG8-M14x1,5 | 8 | M14x1,5 | 10 |
| LTCG8-M16x1,5 | 8 | M16x1,5 | 10 |
| LTCG8-M22x1,5 | 8 | M22x1,5 | 10 |
| LTCG10-M12x1,5 | 10 | M12x1,5 | 10 |
| LTCG10-M14x1,5 | 10 | M14x1,5 | 10 |
| LTCG10-M16x1,5 | 10 | M16x1,5 | 10 |
| LTCG10-M22x1,5 | 10 | M22x1,5 | 10 |
| LTCG12-M12x1,5 | 12 | M12x1,5 | 10 |
| LTCG12-M14x1,5 | 12 | M14x1,5 | 10 |
| LTCG12-M16x1,5 | 12 | M16x1,5 | 10 |
| LTCG12-M22x1,5 | 12 | M22x1,5 | 10 |
| LTCG15-M16x1,5 | 15 | M16x1,5 | 5 |
| LTCG15-M22x1,5 | 15 | M22x1,5 | 5 |
| LTCG16-M16x1,5 | 16 | M16x1,5 | 5 |
| LTCG16-M22x1,5 | 16 | M22x1,5 | 5 |
| LTCG18-M22x1,5 | 18 | M22x1,5 | 2 |

FLUIDAL

# Racores para sistemas de frenado automático - Serie L

## «T» LATERAL GIRATORIA CILÍNDRICA

| Ref. | Ø | Rosca | Uds. Caja |
|---|---|---|---|
| LTLG6-M10x1 | 6 | M10x1 | 10 |
| LTLG6-M12x1,5 | 6 | M12x1,5 | 10 |
| LTLG6-M14x1,5 | 6 | M14x1,5 | 10 |
| LTLG6-M16x1,5 | 6 | M16x1,5 | 10 |
| LTLG8-M10x1 | 8 | M10x1 | 10 |
| LTLG8-M12x1,5 | 8 | M12x1,5 | 10 |
| LTLG8-M14x1,5 | 8 | M14x1,5 | 10 |
| LTLG8-M16x1,5 | 8 | M16x1,5 | 10 |
| LTLG8-M22x1,5 | 8 | M22x1,5 | 10 |
| LTLG10-M12x1,5 | 10 | M12x1,5 | 10 |
| LTLG10-M14x1,5 | 10 | M14x1,5 | 10 |
| LTLG10-M16x1,5 | 10 | M16x1,5 | 10 |
| LTLG10-M22x1,5 | 10 | M22x1,5 | 10 |
| LTLG12-M12x1,5 | 12 | M12x1,5 | 10 |
| LTLG12-M14x1,5 | 12 | M14x1,5 | 10 |
| LTLG12-M16x1,5 | 12 | M16x1,5 | 10 |
| LTLG12-M22x1,5 | 12 | M22x1,5 | 10 |
| LTLG15-M16x1,5 | 15 | M16x1,5 | 5 |
| LTLG15-M22x1,5 | 15 | M22x1,5 | 5 |
| LTLG16-M16x1,5 | 16 | M16x1,5 | 5 |
| LTLG16-M22x1,5 | 16 | M22x1,5 | 5 |
| LTLG18-M22x1,5 | 18 | M22x1,5 | 2 |

## RECTO INTERMEDIO

| Ref. | Ø | Uds. Caja |
|---|---|---|
| LDI6 | 6 | 10 |
| LDI8 | 8 | 10 |
| LDI10 | 10 | 10 |
| LDI12 | 12 | 10 |
| LDI15 | 15 | 5 |
| LDI16 | 16 | 5 |
| LDI18 | 18 | 2 |

## CODO INTERMEDIO

| Ref. | Ø | Uds. Caja |
|---|---|---|
| LCI6 | 6 | 10 |
| LCI8 | 8 | 10 |
| LCI10 | 10 | 10 |
| LCI12 | 12 | 10 |
| LCI15 | 15 | 5 |
| LCI16 | 16 | 5 |
| LCI18 | 18 | 2 |

## «T» INTERMEDIA

| Ref. | Ø | Uds. Caja |
|---|---|---|
| LTI6 | 6 | 10 |
| LTI8 | 8 | 10 |
| LTI10 | 10 | 10 |
| LTI12 | 12 | 10 |
| LTI15 | 15 | 5 |
| LTI16 | 16 | 5 |
| LTI18 | 18 | 2 |

## REDUCCIÓN H-M CILÍNDRICA

| Ref. | Rosca | Rosca | Uds. Caja |
|---|---|---|---|
| LRC-M12x1,5 -M16x1,5 | M12x1,5 | M16x1,5 | 10 |
| LRC-M12x1,5 -M22x1,5 | M12x1,5 | M22x1,5 | 10 |
| LRC-M16x1,5 -M22x1,5 | M16x1,5 | M22x1,5 | 10 |

## CODO H-M

| Ref. | Rosca | Rosca | Uds. Caja |
|---|---|---|---|
| LCHM-M16x1,5 | M16x1,5 | M16x1,5 | 10 |
| LCHM-M16x1,5 -M22x1,5 | M16x1,5 | M22x1,5 | 10 |
| LCHM-M22x1,5 | M22x1,5 | M22x1,5 | 10 |

## «T» HEMBRA

| Ref. | Rosca | Uds. Caja |
|---|---|---|
| LTH-M16x1,5 | M16x1,5 | 10 |
| LTH-M22x1,5 | M22x1,5 | 10 |

## «T» CENTRAL MACHO

| Ref. | Rosca | Rosca | Uds. Caja |
|---|---|---|---|
| LTCM-M12x1,5 -M16x1,5 | M12x1,5 | M16x1,5 | 10 |
| LTCM-M16x1,5 | M16x1,5 | M16x1,5 | 10 |
| LTCM-M16x1,5 -M22x1,5 | M16x1,5 | M22x1,5 | 10 |
| LTCM-M22x1,5 | M22x1,5 | M22x1,5 | 10 |

## «T» LATERAL MACHO

| Ref. | Rosca | Rosca | Uds. Caja |
|---|---|---|---|
| LTLM-M12x1,5 -M16x1,5 | M12x1,5 | M16x1,5 | 10 |
| LTLM-M16x1,5 | M16x1,5 | M16x1,5 | 10 |
| LTLM-M16x1,5 -M22x1,5 | M16x1,5 | M22x1,5 | 10 |
| LTLM-M22x1,5 | M22x1,5 | M22x1,5 | 10 |

## ESPIGA PARA MANGUERA DE GOMA

| Ref. | Ø | Rosca | Uds. Caja |
|---|---|---|---|
| LAG12,5 -M16x1,5 | 12,5 | M16x1,5 | 10 |
| LAG12,5-M22x1,5 | 12,5 | M22x1,5 | 10 |

## TAPÓN ALLEN CON JUNTA

| Ref. | Rosca | Uds. Caja |
|---|---|---|
| LTAO-M12x1,5 | M12x1,5 | 10 |
| LTAO-M16x1,5 | M16x1,5 | 10 |
| LTAO-M22x1,5 | M22x1,5 | 10 |

## VÁLVULA DE DRENAJE

| Ref. | Rosca | Uds. Caja |
|---|---|---|
| LVD-M22x1,5 | M22x1,5 | 10 |

## PUNTO DE PRUEBA DE PRESIÓN

| Ref. | Rosca | Uds. Caja |
|---|---|---|
| LPP-M16x1,5 | M16x1,5 | 10 |
| LPP-M22x1,5 | M22x1,5 | 10 |

## HERRAMIENTA DE LIBERACIÓN DE TUBO

| Ref. | Ø | Uds. Caja |
|---|---|---|
| LTREL1 | 6-12 | 10 |
| LTREL2 | 15-18 | 10 |

FLUIDAL

# Racores rápidos de latón

**Materiales:** Cuerpo y tuerca en latón niquelado.

**Presión:** −0,99 ÷ 18 bar.

**Temperatura:** Determinada por las características de la tubería.

**Roscas:** M5, 1/8, 1/4, 3/8 y 1/2”.

**Diámetros tubo:** 4, 6, 8, 10, 12 y 15 mm.

**Fluidos:** Aire, vacío y compatibles con el material.

**Tuberías:** Poliamida, poliuretano, copoliuretano, polietileno y PTFE.

## Serie R

### RECTO MACHO CÓNICO

| Ref. | Ø | Rosca | Uds. Caja |
|---|---|---|---|
| RDM4-1/8 | 4 | 1/8 | 10 |
| RDM6-1/8 | 6 | 1/8 | 10 |
| RDM6-1/4 | 6 | 1/4 | 10 |
| RDM6-3/8 | 6 | 3/8 | 10 |
| RDM8-1/8 | 8 | 1/8 | 10 |
| RDM8-1/4 | 8 | 1/4 | 10 |
| RDM8-3/8 | 8 | 3/8 | 10 |
| RDM8-1/2 | 8 | 1/2 | 10 |
| RDM10-1/8 | 10 | 1/8 | 5 |
| RDM10-1/4 | 10 | 1/4 | 5 |
| RDM10-3/8 | 10 | 3/8 | 5 |
| RDM10-1/2 | 10 | 1/2 | 5 |
| RDM12-3/8 | 12 | 3/8 | 5 |
| RDM12-1/2 | 12 | 1/2 | 5 |
| RDM15-1/2 | 15 | 1/2 | 5 |

### RECTO MACHO CILÍNDRICO

| Ref. | Ø | Rosca | Uds. Caja |
|---|---|---|---|
| RDM4-M5 | 4 | M5 | 10 |
| RDM6-M5 | 6 | M5 | 10 |
| RDM6-1/8C | 6 | 1/8 | 10 |
| RDM6-1/4C | 6 | 1/4 | 10 |
| RDM8-1/8C | 8 | 1/8 | 10 |
| RDM8-1/4C | 8 | 1/4 | 10 |
| RDM10-1/4C | 10 | 1/4 | 5 |

### RECTO MACHO GIRATORIO

| Ref. | Ø | Rosca | Uds. Caja |
|---|---|---|---|
| RDG6-1/8 | 6 | 1/8 | 10 |
| RDG6-1/4 | 6 | 1/4 | 10 |
| RDG8-1/8 | 8 | 1/8 | 10 |
| RDG8-1/4 | 8 | 1/4 | 10 |
| RDG10-1/4 | 10 | 1/4 | 5 |
| RDG10-3/8 | 10 | 3/8 | 5 |
| RDG12-3/8 | 12 | 3/8 | 5 |

### RECTO HEMBRA CILÍNDRICO

| Ref. | Ø | Rosca | Uds. Caja |
|---|---|---|---|
| RDH6-1/8 | 6 | 1/8 | 10 |
| RDH6-1/4 | 6 | 1/4 | 10 |
| RDH6-3/8 | 6 | 3/8 | 10 |
| RDH8-1/8 | 8 | 1/8 | 10 |
| RDH8-1/4 | 8 | 1/4 | 10 |
| RDH8-3/8 | 8 | 3/8 | 10 |
| RDH10-1/4 | 10 | 1/4 | 5 |
| RDH10-3/8 | 10 | 3/8 | 5 |

### RECTO INTERMEDIO

| Ref. | Rosca | Uds. Caja |
|---|---|---|
| RDI6 | 6 | 10 |
| RDI8 | 8 | 10 |
| RDI10 | 10 | 5 |
| RDI12 | 12 | 5 |
| RDI6-8 | 6-8 | 10 |

### RECTO INTERMEDIO PASAPARED

| Ref. | Rosca | Uds. Caja |
|---|---|---|
| RDP6 | 6 | 10 |
| RDP8 | 8 | 10 |
| RDP10 | 10 | 5 |
| RDP12 | 12 | 5 |

### CODO GIRATORIO CILÍNDRICO

| Ref. | Ø | Rosca | Uds. Caja |
|---|---|---|---|
| RCG6-1/8 | 6 | 1/8 | 10 |
| RCG6-1/4 | 6 | 1/4 | 10 |
| RCG8-1/8 | 8 | 1/8 | 10 |
| RCG8-1/4 | 8 | 1/4 | 10 |
| RCG10-1/4 | 10 | 1/4 | 5 |

FLUIDAL

# Racores rápidos de latón - Serie R

## CODO MACHO CÓNICO

| Ref. | Ø | Rosca | Uds. Caja |
|---|---|---|---|
| RCM4-M5 | 4 | M5 | 10 |
| RCM4-1/8 | 4 | 1/8 | 10 |
| RCM6-1/8 | 6 | 1/8 | 10 |
| RCM6-1/4 | 6 | 1/4 | 10 |
| RCM6-3/8 | 6 | 3/8 | 10 |
| RCM8-1/8 | 8 | 1/8 | 10 |
| RCM8-1/4 | 8 | 1/4 | 10 |
| RCM8-3/8 | 8 | 3/8 | 10 |
| RCM10-1/4 | 10 | 1/4 | 5 |
| RCM10-3/8 | 10 | 3/8 | 5 |
| RCM10-1/2 | 10 | 1/2 | 5 |
| RCM12-1/4 | 12 | 1/4 | 5 |
| RCM12-3/8 | 12 | 3/8 | 5 |
| RCM12-1/2 | 12 | 1/2 | 5 |
| RCM15-1/2 | 15 | 1/2 | 5 |

## CODO HEMBRA CILÍNDRICO

| Ref. | Ø | Rosca | Uds. Caja |
|---|---|---|---|
| RCH6-1/8 | 6 | 1/8 | 10 |
| RCH6-1/4 | 6 | 1/4 | 10 |
| RCH8-1/8 | 8 | 1/8 | 10 |
| RCH8-1/4 | 8 | 1/4 | 10 |
| RCH10-1/4 | 10 | 1/4 | 5 |

## CODO INTERMEDIO

| Ref. | Rosca | Uds. Caja |
|---|---|---|
| RCI6 | 6 | 10 |
| RCI8 | 8 | 10 |
| RCI10 | 10 | 5 |
| RCI12 | 12 | 5 |

## «T» CENTRAL CÓNICA

| Ref. | Ø | Rosca | Uds. Caja |
|---|---|---|---|
| RTC6-1/8 | 6 | 1/8 | 10 |
| RTC6-1/4 | 6 | 1/4 | 10 |
| RTC8-1/8 | 8 | 1/8 | 10 |
| RTC8-1/4 | 8 | 1/4 | 10 |
| RTC8-3/8 | 8 | 3/8 | 10 |
| RTC10-1/4 | 10 | 1/4 | 5 |
| RTC10-3/8 | 10 | 3/8 | 5 |
| RTC12-3/8 | 12 | 3/8 | 5 |
| RTC12-1/2 | 12 | 1/2 | 5 |
| RTC15-1/2 | 15 | 1/2 | 5 |

## «T» LATERAL CÓNICA

| Ref. | Ø | Rosca | Uds. Caja |
|---|---|---|---|
| RTL6-1/8 | 6 | 1/8 | 10 |
| RTL6-1/4 | 6 | 1/4 | 10 |
| RTL8-1/8 | 8 | 1/8 | 10 |
| RTL8-1/4 | 8 | 1/4 | 10 |
| RTL8-3/8 | 8 | 3/8 | 10 |
| RTL10-1/4 | 10 | 1/4 | 5 |
| RTL10-3/8 | 10 | 3/8 | 5 |

## «T» CENTRAL GIRATORIA

| Ref. | Ø | Rosca | Uds. Caja |
|---|---|---|---|
| RTG6-1/8 | 6 | 1/8 | 10 |
| RTG6-1/4 | 6 | 1/4 | 10 |
| RTG8-1/8 | 8 | 1/8 | 10 |
| RTG8-1/4 | 8 | 1/4 | 10 |
| RTG10-1/4 | 10 | 1/4 | 5 |

## «T» INTERMEDIA

| Ref. | Rosca | Uds. Caja |
|---|---|---|
| RTI6 | 6 | 10 |
| RTI8 | 8 | 10 |
| RTI10 | 10 | 5 |
| RTI12 | 12 | 5 |
| RTI15 | 15 | 5 |

## CRUZ INTERMEDIA

| Ref. | Rosca | Uds. Caja |
|---|---|---|
| RXI6 | 6 | 10 |
| RXI8 | 8 | 10 |
| RXI10 | 10 | 5 |

## CUERPO CODO ORIENTABLE

| Ref. | Ø | Rosca | Uds. Caja |
|---|---|---|---|
| RCO6-M5 | 6 | M5 | 10 |
| RCO6-1/8 | 6 | 1/8 | 10 |
| RCO6-1/4 | 6 | 1/4 | 10 |
| RCO8-1/8 | 8 | 1/8 | 10 |
| RCO8-1/4 | 8 | 1/4 | 10 |
| RCO10-1/4 | 10 | 1/4 | 5 |
| RCO10-3/8 | 10 | 3/8 | 5 |
| RCO10-1/2 | 10 | 1/2 | 5 |
| RCO12-3/8 | 12 | 3/8 | 5 |
| RCO12-1/2 | 12 | 1/2 | 5 |

## CUERPO «T» ORIENTABLE

| Ref. | Ø | Rosca | Uds. Caja |
|---|---|---|---|
| RTO6-1/8 | 6 | 1/8 | 10 |
| RTO6-1/4 | 6 | 1/4 | 10 |
| RTO8-1/8 | 8 | 1/8 | 10 |
| RTO8-1/4 | 8 | 1/4 | 10 |
| RTO8-3/8 | 8 | 3/8 | 10 |
| RTO10-1/4 | 10 | 1/4 | 5 |
| RTO10-3/8 | 10 | 3/8 | 5 |
| RTO12-1/2 | 12 | 1/2 | 5 |

## CUERPO CODO ORIENTABLE HEMBRA

| Ref. | Rosca | Uds. Caja |
|---|---|---|
| RCOH1/8 | 1/8 | 10 |
| RCOH1/4 | 1/4 | 10 |
| RCOH3/8 | 3/8 | 5 |

FLUIDAL

# Racores rápidos de latón - Serie R

| TORNILLO SIMPLE | | |
|---|---|---|
| Ref. | Rosca | Uds. Caja |
| RTS-M5 | M5 | 10 |
| RTS1/8 | 1/8 | 10 |
| RTS1/4 | 1/4 | 10 |
| RTS3/8 | 3/8 | 5 |
| RTS1/2 | 1/2 | 5 |

| TORNILLO DOBLE | | |
|---|---|---|
| Ref. | Rosca | Uds. Caja |
| RTD1/8 | 1/8 | 10 |
| RTD1/4 | 1/4 | 10 |
| RTD3/8 | 3/8 | 5 |
| RTD1/2 | 1/2 | 5 |

| ARANDELA ALUMINIO | | |
|---|---|---|
| Ref. | Rosca | Uds. Caja |
| RA-M5* | M5 | 10 |
| RA1/8 | 1/8 | 10 |
| RA1/4 | 1/4 | 10 |
| RA3/8 | 3/8 | 5 |
| RA1/2 | 1/2 | 5 |

* Nylon

| TUERCA | | |
|---|---|---|
| Ref. | Rosca | Uds. Caja |
| RT4 | 4 | 10 |
| RT6 | 6 | 10 |
| RT8 | 8 | 10 |
| RT10 | 10 | 5 |
| RT12 | 12 | 5 |
| RT15 | 15 | 5 |

FLUIDAL

# Racores rápidos de acero inoxidable

**Materiales:** Cuerpo y tuerca en acero inoxidable AISI316L.

**Presión:** −0,99 ÷ 25 bar.

**Temperatura:** −20 °C ÷ +200 °C. *(Este valor máximo está vinculado a la temperatura y al tipo de tubería empleada)*

**Roscas:** 1/8, 1/4, 3/8 y 1/2".

**Diámetros tubo:** 6, 8, 10 y 12 mm.

**Fluidos:** Aire, vacío y compatibles con el material.

**Tuberías:** Poliamida, poliuretano, copoliuretano, polietileno, PTFE, FEP y PFA.

## Serie RX

### RECTO MACHO CÓNICO

| Ref. | Ø | Rosca | Uds. Caja |
|---|---|---|---|
| RXDM6-1/8 | 6 | 1/8 | 1 |
| RXDM6-1/4 | 6 | 1/4 | 1 |
| RXDM8-1/8 | 8 | 1/8 | 1 |
| RXDM8-1/4 | 8 | 1/4 | 1 |
| RXDM10-1/4 | 10 | 1/4 | 1 |
| RXDM10-3/8 | 10 | 3/8 | 1 |
| RXDM12-1/4 | 12 | 1/4 | 1 |
| RXDM12-3/8 | 12 | 3/8 | 1 |
| RXDM12-1/2 | 12 | 1/2 | 1 |

### RECTO INTERMEDIO

| Ref. | Ø | Uds. Caja |
|---|---|---|
| RXDI6 | 6 | 1 |
| RXDI8 | 8 | 1 |
| RXDI10 | 10 | 1 |
| RXDI12 | 12 | 1 |
| RXDI8-6 | 8-6 | 1 |
| RXDI10-8 | 10-8 | 1 |
| RXDI2-10 | 12-10 | 1 |

### RECTO HEMBRA CILÍNDRICO

| Ref. | Ø | Rosca | Uds. Caja |
|---|---|---|---|
| RXDH6-1/8 | 6 | 1/8 | 1 |
| RXDH6-1/4 | 6 | 1/4 | 1 |
| RXDH8-1/8 | 8 | 1/8 | 1 |
| RXDH8-1/4 | 8 | 1/4 | 1 |
| RXDH8-3/8 | 8 | 3/8 | 1 |
| RXDH10-1/4 | 10 | 1/4 | 1 |
| RXDH10-3/8 | 10 | 3/8 | 1 |
| RXDH12-3/8 | 12 | 3/8 | 1 |
| RXDH12-1/2 | 12 | 1/2 | 1 |

### CODO MACHO GIRATORIO

| Ref. | Ø | Rosca | Uds. Caja |
|---|---|---|---|
| RXCG6-1/8 | 6 | 1/8 | 1 |
| RXCG6-1/4 | 6 | 1/4 | 1 |
| RXCG8-1/8 | 8 | 1/8 | 1 |
| RXCG8-1/4 | 8 | 1/4 | 1 |
| RXCG10-1/4 | 10 | 1/4 | 1 |
| RXCG10-3/8 | 10 | 3/8 | 1 |

### CODO MACHO CÓNICO

| Ref. | Ø | Rosca | Uds. Caja |
|---|---|---|---|
| RXCM6-1/8 | 6 | 1/8 | 1 |
| RXCM6-1/4 | 6 | 1/4 | 1 |
| RXCM8-1/8 | 8 | 1/8 | 1 |
| RXCM8-1/4 | 8 | 1/4 | 1 |
| RXCM10-1/4 | 10 | 1/4 | 1 |
| RXCM10-3/8 | 10 | 3/8 | 1 |
| RXCM12-3/8 | 12 | 3/8 | 1 |
| RXCM12-1/2 | 12 | 1/2 | 1 |

### CODO INTERMEDIO

| Ref. | Ø | Uds. Caja |
|---|---|---|
| RXCI6 | 6 | 1 |
| RXCI8 | 8 | 1 |
| RXCI10 | 10 | 1 |
| RXCI12 | 12 | 1 |

### «T» CENTRAL CÓNICA

| Ref. | Ø | Rosca | Uds. Caja |
|---|---|---|---|
| RXTC6-1/8 | 6 | 1/8 | 1 |
| RXTC6-1/4 | 6 | 1/4 | 1 |
| RXTC8-1/8 | 8 | 1/8 | 1 |
| RXTC8-1/4 | 8 | 1/4 | 1 |
| RXTC10-1/4 | 10 | 1/4 | 1 |
| RXTC10-3/8 | 10 | 3/8 | 1 |
| RXTC12-3/8 | 12 | 3/8 | 1 |
| RXTC12-1/2 | 12 | 1/2 | 1 |

### «T» LATERAL CÓNICA

| Ref. | Ø | Rosca | Uds. Caja |
|---|---|---|---|
| RXTL6-1/8 | 6 | 1/8 | 1 |
| RXTL6-1/4 | 6 | 1/4 | 1 |
| RXTL8-1/8 | 8 | 1/8 | 1 |
| RXTL8-1/4 | 8 | 1/4 | 1 |
| RXTL10-1/4 | 10 | 1/4 | 1 |
| RXTL10-3/8 | 10 | 3/8 | 1 |
| RXTL12-3/8 | 12 | 3/8 | 1 |
| RXTL12-1/2 | 12 | 1/2 | 1 |

### «T» INTERMEDIA

| Ref. | Ø | Uds. Caja |
|---|---|---|
| RXTI6 | 6 | 1 |
| RXTI8 | 8 | 1 |
| RXTI10 | 10 | 1 |
| RXTI12 | 12 | 1 |

### TUERCA

| Ref. | Ø | Uds. Caja |
|---|---|---|
| RXT6 | 6 | 1 |
| RXT8 | 8 | 1 |
| RXT10 | 10 | 1 |
| RXT12 | 12 | 1 |

FLUIDAL

# Racores universales de latón

**Materiales:** Cuerpo y tuerca en latón niquelado y ojiva en latón.

**Presión:** -0,99 ÷ 60 bar.

**Temperatura:** Determinada por las características de la tubería.

**Roscas:** 1/8, 1/4, 3/8 y 1/2".

**Diámetros tubo:** 4, 6, 8, 10, 12 y 15 mm.

**Fluidos:** Aire, vacío y compatibles con el material.

**Tuberías:** Cobre, aluminio y tuberías plásticas (con refuerzo).

## Serie U

### RECTO MACHO CÓNICO

| Ref. | Ø | Rosca | Uds. Caja |
|---|---|---|---|
| UDM4-1/8 | 4 | 1/8 | 10 |
| UDM6-1/8 | 6 | 1/8 | 10 |
| UDM6-1/4 | 6 | 1/4 | 10 |
| UDM8-1/8 | 8 | 1/8 | 10 |
| UDM8-1/4 | 8 | 1/4 | 10 |
| UDM8-3/8 | 8 | 3/8 | 10 |
| UDM10-1/4 | 10 | 1/4 | 5 |
| UDM10-3/8 | 10 | 3/8 | 5 |
| UDM10-1/2 | 10 | 1/2 | 5 |
| UDM12-3/8 | 12 | 3/8 | 5 |
| UDM12-1/2 | 12 | 1/2 | 5 |
| UDM14-1/2 | 14 | 1/2 | 5 |
| UDM15-1/2 | 15 | 1/2 | 5 |

### RECTO HEMBRA CILÍNDRICO

| Ref. | Ø | Rosca | Uds. Caja |
|---|---|---|---|
| UDH4-1/8 | 4 | 1/8 | 10 |
| UDH6-1/8 | 6 | 1/8 | 10 |
| UDH6-1/4 | 6 | 1/4 | 10 |
| UDH8-1/8 | 8 | 1/8 | 10 |
| UDH8-1/4 | 8 | 1/4 | 10 |
| UDH8-3/8 | 8 | 3/8 | 10 |
| UDH10-1/4 | 10 | 1/4 | 5 |
| UDH10-3/8 | 10 | 3/8 | 5 |

### RECTO INTERMEDIO

| Ref. | Ø | Uds. Caja |
|---|---|---|
| UDI4 | 4 | 10 |
| UDI6 | 6 | 10 |
| UDI8 | 8 | 10 |
| UDI10 | 10 | 5 |
| UDI12 | 12 | 5 |
| UDI14 | 14 | 5 |
| UDI15 | 15 | 5 |

### RECTO INTERMEDIO PASAPARED

| Ref. | Ø | Uds. Caja |
|---|---|---|
| UDP6 | 6 | 10 |
| UDP8 | 8 | 10 |
| UDP10 | 10 | 5 |
| UDP12 | 12 | 5 |
| UDP14 | 14 | 5 |
| UDP15 | 15 | 5 |

### CODO INTERMEDIO

| Ref. | Ø | Uds. Caja |
|---|---|---|
| UCI4 | 4 | 10 |
| UCI6 | 6 | 10 |
| UCI8 | 8 | 10 |
| UCI10 | 10 | 5 |
| UCI12 | 12 | 5 |
| UCI14 | 14 | 5 |
| UCI15 | 15 | 5 |

### CODO MACHO CÓNICO

| Ref. | Ø | Rosca | Uds. Caja |
|---|---|---|---|
| UCM4-1/8 | 4 | 1/8 | 10 |
| UCM6-1/8 | 6 | 1/8 | 10 |
| UCM6-1/4 | 6 | 1/4 | 10 |
| UCM8-1/8 | 8 | 1/8 | 10 |
| UCM8-1/4 | 8 | 1/4 | 10 |
| UCM8-3/8 | 8 | 3/8 | 10 |
| UCM10-1/4 | 10 | 1/4 | 5 |
| UCM10-3/8 | 10 | 3/8 | 5 |
| UCM10-1/2 | 10 | 1/2 | 5 |
| UCM12-3/8 | 12 | 3/8 | 5 |
| UCM12-1/2 | 12 | 1/2 | 5 |
| UCM14-1/2 | 14 | 1/2 | 5 |
| UCM15-1/2 | 15 | 1/2 | 5 |

### «T» CENTRAL MACHO CÓNICA

| Ref. | Ø | Rosca | Uds. Caja |
|---|---|---|---|
| UTC4-1/8 | 4 | 1/8 | 10 |
| UTC6-1/8 | 6 | 1/8 | 10 |
| UTC6-1/4 | 6 | 1/4 | 10 |
| UTC8-1/8 | 8 | 1/8 | 10 |
| UTC8-1/4 | 8 | 1/4 | 10 |
| UTC8-3/8 | 8 | 3/8 | 10 |
| UTC10-1/4 | 10 | 1/4 | 5 |
| UTC10-3/8 | 10 | 3/8 | 5 |
| UTC12-3/8 | 12 | 3/8 | 5 |
| UTC12-1/2 | 12 | 1/2 | 5 |
| UTC14-1/2 | 14 | 1/2 | 5 |
| UTC15-1/2 | 15 | 1/2 | 5 |

FLUIDAL

# Racores universales de latón - Serie U

## «T» LATERAL MACHO CÓNICA

| Ref. | Ø | Rosca | Uds. Caja |
|---|---|---|---|
| UTL4-1/8 | 4 | 1/8 | 10 |
| UTL6-1/8 | 6 | 1/8 | 10 |
| UTL6-1/4 | 6 | 1/4 | 10 |
| UTL8-1/8 | 8 | 1/8 | 10 |
| UTL8-1/4 | 8 | 1/4 | 10 |
| UTL8-3/8 | 8 | 3/8 | 10 |
| UTL10-1/4 | 10 | 1/4 | 5 |
| UTL10-3/8 | 10 | 3/8 | 5 |
| UTL12-3/8 | 12 | 3/8 | 5 |
| UTL12-1/2 | 12 | 1/2 | 5 |
| UTL14-1/2 | 14 | 1/2 | 5 |
| UTL15-1/2 | 15 | 1/2 | 5 |

## «T» INTERMEDIA

| Ref. | Ø | Uds. Caja |
|---|---|---|
| UTI4 | 4 | 10 |
| UTI6 | 6 | 10 |
| UTI8 | 8 | 10 |
| UTI10 | 10 | 5 |
| UTI12 | 12 | 5 |
| UTI14 | 14 | 5 |
| UTI15 | 15 | 5 |

## CUERPO CODO ORIENTABLE

| Ref. | Ø | Rosca | Uds. Caja |
|---|---|---|---|
| UCO4-1/8 | 4 | 1/8 | 10 |
| UCO6-1/8 | 6 | 1/8 | 10 |
| UCO6-1/4 | 6 | 1/4 | 10 |
| UCO8-1/8 | 8 | 1/8 | 10 |
| UCO8-1/4 | 8 | 1/4 | 10 |

## TORNILLO SIMPLE

| Ref. | Rosca | Uds. Caja |
|---|---|---|
| RTS-M5 | M5 | 10 |
| RTS1/8 | 1/8 | 10 |
| RTS1/4 | 1/4 | 10 |
| RTS3/8 | 3/8 | 10 |
| RTS1/2 | 1/2 | 10 |

## TORNILLO DOBLE

| Ref. | Rosca | Uds. Caja |
|---|---|---|
| RTD1/8 | 1/8 | 10 |
| RTD1/4 | 1/4 | 10 |
| RTD3/8 | 3/8 | 5 |
| RTD1/2 | 1/2 | 5 |

## ARANDELA ALUMINIO

| Ref. | Rosca | Uds. Caja |
|---|---|---|
| RA-M5* | M5 | 10 |
| RA1/8 | 1/8 | 10 |
| RA1/4 | 1/4 | 10 |
| RA3/8 | 3/8 | 5 |
| RA1/2 | 1/2 | 5 |

* Nylon

## TUERCA SIMPLE

| Ref. | Ø | Uds. Caja |
|---|---|---|
| UT4 | 4 | 10 |
| UT6 | 6 | 10 |
| UT8 | 8 | 10 |
| UT10 | 10 | 5 |
| UT12 | 12 | 5 |
| UT14 | 14 | 5 |
| UT15 | 15 | 5 |

## OJIVA

| Ref. | Ø | Uds. Caja |
|---|---|---|
| UJ4 | 4 | 10 |
| UJ6 | 6 | 10 |
| UJ8 | 8 | 10 |
| UJ10 | 10 | 5 |
| UJ12 | 12 | 5 |
| UJ14 | 14 | 5 |
| UJ15 | 15 | 5 |

## REFUERZO INTERIOR

| Ref. | Ø | Uds. Caja |
|---|---|---|
| URI4 | 4 | 10 |
| URI6 | 6 | 10 |
| URI8 | 8 | 10 |
| URI10 | 10 | 5 |
| URI12 | 12 | 5 |
| URI14 | 14 | 5 |
| URI15 | 15 | 5 |

FLUIDAL

# Racores universales de acero inox.

**Materiales:** Cuerpo, tuerca y anillo de corte en acero inoxidable.

**Presión:** -0,99 ÷ 100 bar.

**Temperatura:** Determinada por las características de la tubería.

**Roscas:** 1/8, 1/4, 3/8 y 1/2".

**Diámetros tubo:** 6, 8, 10 y 12 mm.

**Fluidos:** Aire, vacío y compatibles con el material.

**Tuberías:** Acero, acero inoxidable, cobre, aluminio y tuberías plásticas (con refuerzo).

## Serie UX

### RECTO MACHO CILÍNDRICO

| Ref. | Ø | Rosca | Uds. Caja |
|---|---|---|---|
| UXDM6-1/8 | 6 | 1/8 | 1 |
| UXDM6-1/4 | 6 | 1/4 | 1 |
| UXDM8-1/8 | 8 | 1/8 | 1 |
| UXDM8-1/4 | 8 | 1/4 | 1 |
| UXDM8-3/8 | 8 | 3/8 | 1 |
| UXDM10-1/4 | 10 | 1/4 | 1 |
| UXDM10-3/8 | 10 | 3/8 | 1 |
| UXDM10-1/2 | 10 | 1/2 | 1 |
| UXDM12-1/4 | 12 | 1/4 | 1 |
| UXDM12-3/8 | 12 | 3/8 | 1 |
| UXDM12-1/2 | 12 | 1/2 | 1 |

### RECTO HEMBRA CILÍNDRICO

| Ref. | Ø | Rosca | Uds. Caja |
|---|---|---|---|
| UXDH6-1/8 | 6 | 1/8 | 1 |
| UXDH8-1/4 | 8 | 1/4 | 1 |
| UXDH10-1/4 | 10 | 1/4 | 1 |
| UXDH12-3/8 | 12 | 3/8 | 1 |
| UXDH12-1/2 | 12 | 1/2 | 1 |

### RECTO INTERMEDIO

| Ref. | Ø | Uds. Caja |
|---|---|---|
| UXDI6 | 6 | 1 |
| UXDI8 | 8 | 1 |
| UXDI10 | 10 | 1 |
| UXDI12 | 12 | 1 |

### RECTO INTERMEDIO PASAPARED

| Ref. | Ø | Uds. Caja |
|---|---|---|
| UXDP6 | 6 | 1 |
| UXDP8 | 8 | 1 |
| UXDP10 | 10 | 1 |
| UXDP12 | 12 | 1 |

### CODO MACHO CÓNICO

| Ref. | Ø | Rosca | Uds. Caja |
|---|---|---|---|
| UXCM6-1/8 | 6 | 1/8 | 1 |
| UXCM6-1/4 | 6 | 1/4 | 1 |
| UXCM8-1/8 | 8 | 1/8 | 1 |
| UXCM8-1/4 | 8 | 1/4 | 1 |
| UXCM8-3/8 | 8 | 3/8 | 1 |
| UXCM10-1/4 | 10 | 1/4 | 1 |
| UXCM10-3/8 | 10 | 3/8 | 1 |
| UXCM12-3/8 | 12 | 3/8 | 1 |
| UXCM12-1/2 | 12 | 1/2 | 1 |

### CODO INTERMEDIO

| Ref. | Ø | Rosca | Uds. Caja |
|---|---|---|---|
| UXCI6 | 6 | 1 | 1 |
| UXCI8 | 8 | 1 | 1 |
| UXCI10 | 10 | 1 | 1 |
| UXCI12 | 12 | 1 | 1 |

### «T» INTERMEDIA

| Ref. | Ø | Uds. Caja |
|---|---|---|
| UXTI6 | 6 | 1 |
| UXTI8 | 8 | 1 |
| UXTI10 | 10 | 1 |
| UXTI12 | 12 | 1 |

### TUERCA

| Ref. | Ø | Uds. Caja |
|---|---|---|
| UXT6 | 6 | 1 |
| UXT8 | 8 | 1 |
| UXT10 | 10 | 1 |
| UXT12 | 12 | 1 |

### ANILLO DE CORTE

| Ref. | Ø | Uds. Caja |
|---|---|---|
| UXJ6 | 6 | 10 |
| UXJ8 | 8 | 10 |
| UXJ10 | 10 | 5 |
| UXJ12 | 12 | 5 |

FLUIDAL

# Racores de función

**Materiales:** Están diseñados en diferentes materiales según la necesidad de aplicación de los mismos: latón, aluminio, polímero, etc.

**Funciones:**
- Regulación del caudal
- Regulación de la presión
- Corte del aire
- Medida de la presión
- Arranque progresivo
- Fin de carrera de actuadores
- Antirretorno
- Selección de circuito
- Descarga rápida

## RACOR REGULADOR INSTANTÁNEO METÁLICO

| Ref. | Ø | Rosca | Uds. Caja |
|---|---|---|---|
| FREG4-M5 | 4 | M5 | 1 |
| FREG4-1/8 | 4 | 1/8 | 1 |
| FREG6-1/8 | 6 | 1/8 | 1 |
| FREG6-1/4 | 6 | 1/4 | 1 |
| FREG8-1/8 | 8 | 1/8 | 1 |
| FREG8-1/4 | 8 | 1/4 | 1 |
| FREG10-1/4 | 10 | 1/4 | 1 |

## RACOR REGULADOR INSTANTÁNEO METÁLICO

| Ref. | Rosca | Uds. Caja |
|---|---|---|
| HREG1/8 | 1/8 | 1 |
| HREG1/4 | 1/4 | 1 |

## RACOR REGULADOR INSTANTÁNEO DE POLÍMERO

| Ref. | Ø | Rosca | Uds. Caja |
|---|---|---|---|
| PREG4-M5 | 4 | M5 | 1 |
| PREG4-1/8 | 4 | 1/8 | 1 |
| PREG6-M5 | 6 | M5 | 1 |
| PREG6-1/8 | 6 | 1/8 | 1 |
| PREG6-1/4 | 6 | 1/4 | 1 |
| PREG8-1/8 | 8 | 1/8 | 1 |
| PREG8-1/4 | 8 | 1/4 | 1 |
| PREG8-3/8 | 8 | 3/8 | 1 |
| PREG10-1/4 | 10 | 1/4 | 1 |
| PREG10-3/8 | 10 | 3/8 | 1 |

## REGULADOR DE CAUDAL INTERMEDIO

| Ref. | Ø | Uds. Caja |
|---|---|---|
| PLREG4 | 4 | 1 |
| PLREG6 | 6 | 1 |
| PLREG8 | 8 | 1 |

## RACOR REGULADOR INSTANTÁNEO DE POLÍMERO CON ACCIONAMIENTO DE TORNILLO

| Ref. | Ø | Rosca | Uds. Caja |
|---|---|---|---|
| PREG4-M5T | 4 | M5 | 1 |
| PREG4-1/8T | 4 | 1/8 | 1 |
| PREG6-1/8T | 6 | 1/8 | 1 |
| PREG6-1/4T | 6 | 1/4 | 1 |
| PREG8-1/8T | 8 | 1/8 | 1 |
| PREG8-1/4T | 8 | 1/4 | 1 |

## RACOR REGULADOR INSTANTÁNEO DE POLÍMERO INSERTABLE

| Ref. | Ø | Ø | Uds. Caja |
|---|---|---|---|
| PREG4T | 4 | 4 | 1 |
| PREG6T | 6 | 6 | 1 |
| PREG8T | 8 | 8 | 1 |

## RACOR DE BLOQUEO

| Ref. | Rosca | Uds. Caja |
|---|---|---|
| PBLOQ1/8 | 1/8 | 1 |
| PBLOQ1/4 | 1/4 | 1 |
| PBLOQ3/8 | 3/8 | 1 |
| PBLOQ1/2 | 1/2 | 1 |

* No incluye anillo PAS.

FLUIDAL

# Racores de función

## REGULADOR DE CAUDAL EN LÍNEA

| Ref. | Rosca | Uds. Caja |
|---|---|---|
| LREG-M5 | M5 | 1 |
| LREG1/8 | 1/8 | 1 |
| LREG1/4 | 1/4 | 1 |
| LREG3/8 | 3/8 | 1 |
| LREG1/2 | 1/2 | 1 |

## MANDO MANUAL PARA PBLOQ

| Ref. | Rosca | Uds. Caja |
|---|---|---|
| PMBLOQM5 | M5 | 1 |
| PMBLOQ1/8 | 1/8 | 1 |

## RACOR DE SECCIONAMIENTO

| Ref. | Rosca | Uds. Caja |
|---|---|---|
| PSEC1/8-2 | 1/8 | 1 |
| PSEC1/8-3 | 1/8 | 1 |
| PSEC1/4-2 | 1/4 | 1 |
| PSEC1/4-3 | 1/4 | 1 |

* No incluye anillo PAS.

## RACOR DE SECCIONAMIENTO INTERMEDIO

| Ref. | Ø | Uds. Caja |
|---|---|---|
| PSECI6-2 | 6 | 1 |
| PSECI6-3 | 6 | 1 |
| PSECI8-2 | 8 | 1 |
| PSECI8-3 | 8 | 1 |

## RACOR REGULADOR DE PRESIÓN

| Ref. | Rosca | Uds. Caja |
|---|---|---|
| PREG1/8P | 1/8 | 1 |
| PREG1/4P | 1/4 | 1 |

* No incluye anillo PAS.

## MEDIDOR DE PRESIÓN INTERMEDIO

| Ref. | Ø | Uds. Caja |
|---|---|---|
| PMAN6 | 6 | 1 |
| PMAN8 | 8 | 1 |

## RACOR ARRANCADOR PROGRESIVO

| Ref. | Rosca | Uds. Caja |
|---|---|---|
| PAVP1/4 | 1/4 | 1 |
| PAVP3/8 | 3/8 | 1 |
| PAVP1/2 | 1/2 | 1 |

## RACOR FIN DE CARRERA NEUMÁTICO

| Ref. | Rosca | Uds. Caja |
|---|---|---|
| PFC1/8 | 1/8 | 1 |
| PFC1/4 | 1/4 | 1 |
| PFC3/8 | 3/8 | 1 |

## CODO ORIENTABLE

| Ref. | Ø | Rosca | Uds. Caja |
|---|---|---|---|
| PAS4-M5 | 4 | M5 | 10 |
| PAS4-1/8 | 4 | 1/8 | 10 |
| PAS6-1/8 | 6 | 1/8 | 10 |
| PAS6-1/4 | 6 | 1/4 | 10 |
| PAS8-1/8 | 8 | 1/8 | 10 |
| PAS8-1/4 | 8 | 1/4 | 10 |
| PAS8-3/8 | 8 | 3/8 | 10 |
| PAS10-1/4 | 10 | 1/4 | 5 |
| PAS10-3/8 | 10 | 3/8 | 5 |
| PAS12-1/2* | 12 | 1/2 | 5 |

* Latón

## ANTIRRETORNO

| Ref. | Rosca | Uds. Caja |
|---|---|---|
| VAR1/8 | 1/8 | 1 |
| VAR1/4 | 1/4 | 1 |
| VAR3/8 | 3/8 | 1 |
| VAR1/2 | 1/2 | 1 |

## RACOR RECTO INSTANTÁNEO CON ANTIRRETORNO

| Ref. | Ø | Rosca | Uds. Caja |
|---|---|---|---|
| FVAR4-1/8 | 4 | 1/8 | 1 |
| FVAR6-1/8 | 6 | 1/8 | 1 |
| FVAR6-1/4 | 6 | 1/4 | 1 |
| FVAR8-1/8 | 8 | 1/8 | 1 |
| FVAR8-1/4 | 8 | 1/4 | 1 |
| FVAR10-1/4 | 10 | 1/4 | 1 |
| FVAR10-3/8 | 10 | 3/8 | 1 |

## VÁLVULA SELECTORA (OR)

| Ref. | Rosca | Uds. Caja |
|---|---|---|
| VSEL1/8 | 1/8 | 1 |
| VSEL1/4 | 1/4 | 1 |

## DESCARGA RÁPIDA

| Ref. | Rosca | Uds. Caja |
|---|---|---|
| VDR1/8 | 1/8 | 1 |
| VDR1/4 | 1/4 | 1 |
| VDR3/8 | 3/8 | 1 |
| VDR1/2 | 1/2 | 1 |
| VDR3/4 | 3/4 | 1 |

## JUNTAS DE DESCARGA RÁPIDA

| Ref. | Uds. Caja |
|---|---|
| JVDR1/8 | 1 |
| JVDR1/4-3/8 | 1 |
| JVDR1/2 | 1 |
| JVDR3/4 | 1 |

FLUIDAL

# Racores de función

## REGULADOR ELECTRÓNICO PROPORCIONAL DE CAUDAL

| Ref. | Ø | Rosca | Uds. Caja |
|---|---|---|---|
| EV10-0618/B | 6 | 1/8 | 1 |
| EV10-0614/B | 6 | 1/4 | 1 |
| EV10-0818/B | 8 | 1/8 | 1 |
| EV10-0814/B | 8 | 1/4 | 1 |
| EV10-0838/B | 8 | 3/8 | 1 |
| EV10-1014/B | 10 | 1/4 | 1 |
| EV10-1038/B | 10 | 3/8 | 1 |
| EV10-1012/B | 10 | 1/2 | 1 |
| EV10-0618/I | 6 | 1/8 | 1 |
| EV10-0614/I | 6 | 1/4 | 1 |
| EV10-0818/I | 8 | 1/8 | 1 |
| EV10-0814/I | 8 | 1/4 | 1 |
| EV10-0838/I | 8 | 3/8 | 1 |
| EV10-1014/I | 10 | 1/4 | 1 |
| EV10-1038/I | 10 | 3/8 | 1 |
| EV10-1012/I | 10 | 1/2 | 1 |
| EV10-0618/O | 6 | 1/8 | 1 |
| EV10-0614/O | 6 | 1/4 | 1 |
| EV10-0818/O | 8 | 1/8 | 1 |
| EV10-0814/O | 8 | 1/4 | 1 |
| EV10-0838/O | 8 | 3/8 | 1 |
| EV10-1014/O | 10 | 1/4 | 1 |
| EV10-1038/O | 10 | 3/8 | 1 |
| EV10-1012/O | 10 | 1/2 | 1 |

## REGULADOR DE CAUDAL ORIENTABLE «PUSH TO LOCK»

| Ref. | Ø | Rosca | Uds. Caja |
|---|---|---|---|
| MV12-04M5/I | 4 | M5 | 1 |
| MV12-0418/I | 4 | 1/8 | 1 |
| MV12-06M5/I | 6 | M5 | 1 |
| MV12-0618/I | 6 | 1/8 | 1 |
| MV12-0614/I | 6 | 1/4 | 1 |
| MV12-0818/I | 8 | 1/8 | 1 |
| MV12-0814/I | 8 | 1/4 | 1 |
| MV12-0838/I | 8 | 3/8 | 1 |
| MV12-1014/I | 10 | 1/4 | 1 |
| MV12-1038/I | 10 | 3/8 | 1 |
| MV12-1012/I | 10 | 1/2 | 1 |
| MV12-1238/I | 12 | 3/8 | 1 |
| MV12-1212/I | 12 | 1/2 | 1 |
| MV12-04M5/O | 4 | M5 | 1 |
| MV12-0418/O | 4 | 1/8 | 1 |
| MV12-06M5/O | 6 | M5 | 1 |
| MV12-0618/O | 6 | 1/8 | 1 |
| MV12-0614/O | 6 | 1/4 | 1 |
| MV12-0818/O | 8 | 1/8 | 1 |
| MV12-0814/O | 8 | 1/4 | 1 |
| MV12-0838/O | 8 | 3/8 | 1 |
| MV12-1014/O | 10 | 1/4 | 1 |
| MV12-1038/O | 10 | 3/8 | 1 |
| MV12-1012/O | 10 | 1/2 | 1 |
| MV12-1238/O | 12 | 3/8 | 1 |
| MV12-1212/O | 12 | 1/2 | 1 |

## REGULADOR DE CAUDAL EN LÍNEA «PUSH TO LOCK»

| Ref. | Rosca | Uds. Caja |
|---|---|---|
| MV21-0018/B-P | 1/8 | 1 |
| MV21-0014/B-P | 1/4 | 1 |
| MV21-0038/B-P | 3/8 | 1 |
| MV21-0012/B-P | 1/2 | 1 |
| MV21-0018/U-P | 1/8 | 1 |
| MV21-0014/U-P | 1/4 | 1 |
| MV21-0038/U-P | 3/8 | 1 |
| MV21-0012/U-P | 1/2 | 1 |

FLUIDAL

# Accesorios roscados

**Materiales:** Latón UNI EN 1264 /12165 niquelado. Aleación de aluminio 2011 T3 UNI EN 573-3.

**Presión:** (Latón) Máxima 60 bar.

**Temperatura:** Determinada por las características de la tubería.

**Roscas:** 1/8, 1/4, 3/8, 1/2, 3/4 y 1".

**Fluidos:** Aire, vacío y compatibles con el material.

**Tuberías:** Roscas y tuberías metálicas en general.

| CODO HEMBRA | | |
|---|---|---|
| Ref. | Rosca | Uds. Caja |
| CH1/8 | 1/8 | 10 |
| CH1/4 | 1/4 | 10 |
| CH3/8 | 3/8 | 5 |
| CH1/2 | 1/2 | 5 |
| CH3/4 | 3/4 | 5 |

| «T» HEMBRA | | |
|---|---|---|
| Ref. | Rosca | Uds. Caja |
| TH1/8 | 1/8 | 10 |
| TH1/4 | 1/4 | 10 |
| TH3/8 | 3/8 | 5 |
| TH1/2 | 1/2 | 5 |
| TH3/4 | 3/4 | 5 |

| «T» MACHO | | |
|---|---|---|
| Ref. | Rosca | Uds. Caja |
| TM1/8 | 1/8 | 10 |
| TM1/4 | 1/4 | 10 |
| TM3/8 | 3/8 | 5 |
| TM1/2 | 1/2 | 5 |
| TM3/4 | 3/4 | 5 |

| CODO HEMBRA-MACHO | | |
|---|---|---|
| Ref. | Rosca | Uds. Caja |
| CHM1/8 | 1/8 | 10 |
| CHM1/4 | 1/4 | 10 |
| CHM3/8 | 3/8 | 5 |
| CHM1/2 | 1/2 | 5 |
| CHM3/4 | 3/4 | 5 |
| CHM1 | 1 | 5 |

| «T» CENTRAL-MACHO | | |
|---|---|---|
| Ref. | Rosca | Uds. Caja |
| TCM1/8 | 1/8 | 10 |
| TCM1/4 | 1/4 | 10 |
| TCM3/8 | 3/8 | 5 |
| TCM1/2 | 1/2 | 5 |
| TCM3/4 | 3/4 | 5 |

| «T» CENTRAL HEMBRA | | |
|---|---|---|
| Ref. | Rosca | Uds. Caja |
| TCH1/8 | 1/8 | 10 |
| TCH1/4 | 1/4 | 10 |
| TCH3/8 | 3/8 | 5 |
| TCH1/2 | 1/2 | 5 |
| TCH3/4 | 3/4 | 5 |

| CODO MACHO | | |
|---|---|---|
| Ref. | Rosca | Uds. Caja |
| CM1/8 | 1/8 | 10 |
| CM1/4 | 1/4 | 10 |
| CM3/8 | 3/8 | 5 |
| CM1/2 | 1/2 | 5 |
| CM3/4 | 3/4 | 5 |
| CM1 | 1 | 5 |

| «T» LATERAL-MACHO | | |
|---|---|---|
| Ref. | Rosca | Uds. Caja |
| TLM1/8 | 1/8 | 10 |
| TLM1/4 | 1/4 | 10 |
| TLM3/8 | 3/8 | 5 |
| TLM1/2 | 1/2 | 5 |
| TLM3/4 | 3/4 | 5 |

| «T» LATERAL HEMBRA | | |
|---|---|---|
| Ref. | Rosca | Uds. Caja |
| TLH1/8 | 1/8 | 10 |
| TLH1/4 | 1/4 | 10 |
| TLH3/8 | 3/8 | 5 |
| TLH1/2 | 1/2 | 5 |
| TLH3/4 | 3/4 | 5 |

FLUIDAL

# Acccesorios roscados

## CRUZ HEMBRA

| Ref. | Rosca | Uds. Caja |
|---|---|---|
| XH1/8 | 1/8 | 10 |
| XH1/4 | 1/4 | 10 |
| XH3/8 | 3/8 | 5 |
| XH1/2 | 1/2 | 5 |

## CRUZ CENTRAL MACHO

| Ref. | Rosca | Uds. Caja |
|---|---|---|
| XCM1/8 | 1/8 | 10 |
| XCM1/4 | 1/4 | 10 |
| XCM3/8 | 3/8 | 5 |
| XCM1/2 | 1/2 | 5 |

## NIPLE CÓNICO

| Ref. | Rosca | Rosca | Uds. Caja |
|---|---|---|---|
| N1/8 | 1/8 | | 10 |
| N1/4 | 1/4 | | 10 |
| N3/8 | 3/8 | | 5 |
| N1/2 | 1/2 | | 5 |
| N3/4 | 3/4 | | 5 |
| N1 | 1 | | 5 |
| N1/8-1/4 | 1/8 | 1/4 | 10 |
| N1/8-3/8 | 1/8 | 3/8 | 10 |
| N1/8-1/2 | 1/8 | 1/2 | 10 |
| N1/4-3/8 | 1/4 | 3/8 | 10 |
| N1/4-1/2 | 1/4 | 1/2 | 10 |
| N1/4-3/4 | 1/4 | 3/4 | 10 |
| N3/8-1/2 | 3/8 | 1/2 | 5 |
| N3/8-3/4 | 3/8 | 3/4 | 5 |
| N1/2-3/4 | 1/2 | 3/4 | 5 |
| N3/4-1 | 3/4 | 1 | 5 |

## NIPLE CILÍNDRICO

| Ref. | Rosca | Rosca | Uds. Caja |
|---|---|---|---|
| N-M5 | M5 | | 10 |
| N1/8C | 1/8 | | 10 |
| N1/4C | 1/4 | | 10 |
| N3/8C | 3/8 | | 5 |
| N1/2C | 1/2 | | 5 |
| N3/4C | 3/4 | | 5 |
| N1C | 1 | | 5 |
| N-M5-1/8 | M5 | 1/8 | 10 |
| N1/8-1/4C | 1/8 | 1/4 | 10 |
| N1/8-3/8C | 1/8 | 3/8 | 10 |
| N1/4-3/8C | 1/4 | 3/8 | 10 |
| N1/4-1/2C | 1/4 | 1/2 | 10 |
| N3/8-1/2C | 3/8 | 1/2 | 5 |
| N1/2-3/4C | 1/2 | 3/4 | 5 |
| N3/4-1C | 3/4 | 1 | 5 |

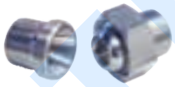

## NIPLE CÓNICO TRES PIEZAS

| Ref. | Rosca | Uds. Caja |
|---|---|---|
| N1/8OR | 1/8 | 10 |
| N1/4OR | 1/4 | 10 |
| N3/8OR | 3/8 | 5 |
| N1/2OR | 1/2 | 5 |

## MANGUITO

| Ref. | Rosca | Rosca | Uds. Caja |
|---|---|---|---|
| M1/8 | 1/8 | | 10 |
| M1/4 | 1/4 | | 10 |
| M3/8 | 3/8 | | 5 |
| M1/2 | 1/2 | | 5 |
| M3/4 | 3/4 | | 5 |
| M1/8-1/4 | 1/8 | 1/4 | 10 |
| M1/8-3/8 | 1/8 | 3/8 | 10 |
| M1/4-3/8 | 1/4 | 3/8 | 10 |
| M1/4-1/2 | 1/4 | 1/2 | 10 |
| M3/8-1/2 | 3/8 | 1/2 | 5 |
| M1/2-3/4 | 1/2 | 3/4 | 5 |

## REDUCCIÓN H-M CÓNICA

| Ref. | Rosca | Rosca | Uds. Caja |
|---|---|---|---|
| RC1/8-1/4 | 1/8 | 1/4 | 10 |
| RC1/8-3/8 | 1/8 | 3/8 | 10 |
| RC1/8-1/2 | 1/8 | 1/2 | 10 |
| RC1/4-3/8 | 1/4 | 3/8 | 10 |
| RC1/4-1/2 | 1/4 | 1/2 | 10 |
| RC1/4-3/4 | 1/4 | 3/4 | 10 |
| RC1/4-1 | 1/4 | 1 | 10 |
| RC3/8-1/2 | 3/8 | 1/2 | 5 |
| RC3/8-3/4 | 3/8 | 3/4 | 5 |
| RC3/8-1 | 3/8 | 1 | 5 |
| RC1/2-3/4 | 1/2 | 3/4 | 5 |
| RC1/2-1 | 1/2 | 1 | 5 |
| RC3/4-1 | 3/4 | 1 | 5 |

## REDUCCIÓN H-M CILÍNDRICA (BSP)

| Ref. | Rosca | Rosca | Uds. Caja |
|---|---|---|---|
| RC-M5-1/8 | M5 | 1/8 | 10 |
| RC1/8-1/4C | 1/8 | 1/4 | 10 |
| RC1/8-3/8C | 1/8 | 3/8 | 10 |
| RC1/4-3/8C | 1/4 | 3/8 | 10 |
| RC1/4-1/2C | 1/4 | 1/2 | 10 |
| RC3/8-1/2C | 3/8 | 1/2 | 5 |
| RC1/2-3/4C | 1/2 | 3/4 | 5 |
| RC3/4-1C | 3/4 | 1 | 5 |

## ADAPTADOR H-M CÓNICO

| Ref. | Rosca | Rosca | Uds. Caja |
|---|---|---|---|
| RL1/8-1/8 | 1/8 | 1/8 | 10 |
| RL1/4-1/4 | 1/4 | 1/4 | 10 |
| RL3/8-3/8 | 3/8 | 3/8 | 5 |
| RL1/2-1/2 | 1/2 | 1/2 | 5 |
| RL1/4-1/8 | 1/4 | 1/8 | 10 |
| RL3/8-1/8 | 3/8 | 1/8 | 10 |
| RL3/8-1/4 | 3/8 | 1/4 | 10 |
| RL1/2-1/8 | 1/2 | 1/8 | 5 |
| RL1/2-1/4 | 1/2 | 1/4 | 5 |
| RL1/2-3/8 | 1/2 | 3/8 | 5 |
| RL3/4-1/2 | 3/4 | 1/2 | 5 |

FLUIDAL

# Accesorios roscados

## ADAPTADOR H-M CILÍNDRICO

| Ref. | Rosca | Rosca | Uds. Caja |
|---|---|---|---|
| RL1/8-1/8C | 1/8 | 1/8 | 10 |
| RL1/4-1/4C | 1/4 | 1/4 | 10 |
| RL3/8-3/8C | 3/8 | 3/8 | 5 |
| RL1/2-1/2C | 1/2 | 1/2 | 5 |
| RL1/8-M5 | 1/8 | M5 | 10 |
| RL1/4-1/8C | 1/4 | 1/8 | 10 |
| RL3/8-1/4C | 3/8 | 1/4 | 10 |
| RL1/2-3/8C | 1/2 | 3/8 | 5 |

## PROLONGADOR

| Ref. | Rosca | Uds. Caja |
|---|---|---|
| P1/8-16 | 1/8 | 10 |
| P1/8-36 | 1/8 | 10 |
| P1/4-27 | 1/4 | 10 |
| P1/4-43 | 1/4 | 10 |

## PASATABIQUE H-H

| Ref. | Rosca | Uds. Caja |
|---|---|---|
| PT-M5 | M5 | 10 |
| PT1/8 | 1/8 | 10 |
| PT1/4 | 1/4 | 10 |
| PT3/8 | 3/8 | 5 |
| PT1/2 | 1/2 | 5 |

## ESPIGA PARA MANGUERA DE GOMA

| Ref. | Ø | Rosca | Uds. Caja |
|---|---|---|---|
| AG6-1/8 | 6 | 1/8 | 10 |
| AG7-1/8 | 7 | 1/8 | 10 |
| AG7-1/4 | 7 | 1/4 | 10 |
| AG8-1/8 | 8 | 1/8 | 10 |
| AG9-1/8 | 9 | 1/8 | 5 |
| AG9-1/4 | 9 | 1/4 | 5 |
| AG9-3/8 | 9 | 3/8 | 5 |
| AG10-1/4 | 10 | 1/4 | 5 |
| AG10-3/8 | 10 | 3/8 | 5 |
| AG12-1/4 | 12 | 1/4 | 5 |
| AG12-3/8 | 12 | 3/8 | 5 |
| AG12-1/2 | 12 | 1/2 | 5 |
| AG14-3/8 | 14 | 3/8 | 5 |
| AG14-1/2 | 14 | 1/2 | 5 |
| AG17-3/8 | 17 | 3/8 | 5 |
| AG17-1/2 | 17 | 1/2 | 5 |
| AG20-1/2 | 20 | 1/2 | 5 |
| AG20-3/4 | 20 | 3/4 | 5 |
| AG25-3/4 | 25 | 3/4 | 5 |
| AG25-1 | 25 | 1 | 5 |

## ADAPTADOR HEMBRA A MANGUERA DE GOMA

| Ref. | Ø | Rosca | Uds. Caja |
|---|---|---|---|
| AGH6-1/8 | 6 | 1/8 | 10 |
| AGH7-1/8 | 7 | 1/8 | 10 |
| AGH7-1/4 | 7 | 1/4 | 10 |
| AGH9-1/4 | 9 | 1/4 | 10 |
| AGH10-3/8 | 10 | 3/8 | 5 |
| AGH12-3/8 | 12 | 3/8 | 5 |
| AGH12-1/2 | 12 | 1/2 | 5 |

## ESPIGA DOBLE PARA MANGUERA DE GOMA

| Ref. | Ø | Ø | Uds. Caja |
|---|---|---|---|
| AG6-6 | 6 | 6 | 10 |
| AG8-8 | 8 | 8 | 10 |
| AG10-10 | 10 | 10 | 5 |
| AG13-13 | 13 | 13 | 5 |

## ESPIGA TRIPLE EN «T» PARA MANGUERA DE GOMA

| Ref. | Ø | Ø | Uds. Caja |
|---|---|---|---|
| AGT6-6 | 6 | 6 | 10 |
| AGT8-8 | 8 | 8 | 10 |
| AGT10-10 | 10 | 10 | 5 |

## TAPÓN

| Ref. | Rosca | Uds. Caja |
|---|---|---|
| T1/8 | 1/8 | 10 |
| T1/4 | 1/4 | 10 |
| T3/8 | 3/8 | 5 |
| T1/2 | 1/2 | 5 |
| T3/4 | 3/4 | 5 |

## TAPÓN HEMBRA

| Ref. | Rosca | Uds. Caja |
|---|---|---|
| THE1/8 | 1/8 | 10 |
| THE1/4 | 1/4 | 10 |
| THE3/8 | 3/8 | 5 |
| THE1/2 | 1/2 | 5 |
| THE3/4 | 3/4 | 5 |

## TAPÓN ALLEN

| Ref. | Rosca | Uds. Caja |
|---|---|---|
| TA1/8 | 1/8 | 10 |
| TA1/4 | 1/4 | 10 |
| TA3/8 | 3/8 | 5 |
| TA1/2 | 1/2 | 5 |

## TAPÓN ALLEN CON JUNTA

| Ref. | Rosca | Uds. Caja |
|---|---|---|
| TAO1/8 | 1/8 | 10 |
| TAO1/4 | 1/4 | 10 |
| TAO3/8 | 3/8 | 5 |
| TAO1/2 | 1/2 | 5 |

FLUIDAL

# Accesorios roscados

## «Y» CENTRAL MACHO

| Ref. | Rosca | Uds. Caja |
|---|---|---|
| YCM1/8 | 1/8 | 10 |
| YCM1/4 | 1/4 | 10 |
| YCM3/8 | 3/8 | 5 |
| YCM1/2 | 1/2 | 5 |

## «Y» CENTRAL HEMBRA

| Ref. | Rosca | Uds. Caja |
|---|---|---|
| YCH1/8 | 1/8 | 10 |
| YCH1/4 | 1/4 | 10 |
| YCH3/8 | 3/8 | 5 |
| YCH1/2 | 1/2 | 5 |

## TUERCA

| Ref. | Rosca | Uds. Caja |
|---|---|---|
| TU1/8 | 1/8 | 10 |
| TU1/4 | 1/4 | 10 |
| TU3/8 | 3/8 | 5 |
| TU1/2 | 1/2 | 5 |

## ROLLO DE TEFLÓN

| Ref. |
|---|
| CTF |

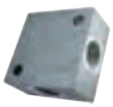

## REPARTIDOR

| Ref. | Rosca | Uds. Caja |
|---|---|---|
| R4-1/8 | 1/8 | 1 |
| R4-1/4 | 1/4 | 1 |
| R4-3/8 | 3/8 | 1 |
| R4-1/2 | 1/2 | 1 |

## REPARTIDOR DE SALIDA LINEAL

| Ref. | Rosca | Rosca | Uds. Caja |
|---|---|---|---|
| RSL2-M5 | 1/8 | M5 | 1 |
| RSL3-M5 | 1/8 | M5 | 1 |
| RSL4-M5 | 1/8 | M5 | 1 |
| RSL5-M5 | 1/8 | M5 | 1 |
| RSL6-M5 | 1/8 | M5 | 1 |
| RSL2-1/8 | 1/4 | 1/8 | 1 |
| RSL3-1/8 | 1/4 | 1/8 | 1 |
| RSL4-1/8 | 1/4 | 1/8 | 1 |
| RSL5-1/8 | 1/4 | 1/8 | 1 |
| RSL6-1/8 | 1/4 | 1/8 | 1 |
| RSL2-1/4 | 3/8 | 1/4 | 1 |
| RSL3-1/4 | 3/8 | 1/4 | 1 |
| RSL4-1/4 | 3/8 | 1/4 | 1 |
| RSL5-1/4 | 3/8 | 1/4 | 1 |
| RSL6-1/4 | 3/8 | 1/4 | 1 |
| RSL2-3/8 | 1/2 | 3/8 | 1 |
| RSL3-3/8 | 1/2 | 3/8 | 1 |
| RSL4-3/8 | 1/2 | 3/8 | 1 |
| RSL5-3/8 | 1/2 | 3/8 | 1 |
| RSL6-3/8 | 1/2 | 3/8 | 1 |
| RSL2-1/2 | 1/2 | 1/2 | 1 |
| RSL3-1/2 | 1/2 | 1/2 | 1 |
| RSL4-1/2 | 1/2 | 1/2 | 1 |
| RSL5-1/2 | 1/2 | 1/2 | 1 |
| RSL6-1/2 | 1/2 | 1/2 | 1 |

## MUELLE CON TUERCA

| Ref. | Ø | Uds. Caja |
|---|---|---|
| RM6 | 6 | 10 |
| RM8 | 8 | 10 |
| RM10 | 10 | 5 |
| RM12 | 12 | 5 |

## REPARTIDOR DE SALIDA DOBLE

| Ref. | Rosca | Rosca | Uds. Caja |
|---|---|---|---|
| RSD4-M5 | 1/8 | M5 | 1 |
| RSD6-M5 | 1/8 | M5 | 1 |
| RSD8-M5 | 1/8 | M5 | 1 |
| RSD10-M5 | 1/8 | M5 | 1 |
| RSD12-M5 | 1/8 | M5 | 1 |
| RSD4-1/8 | 1/4 | 1/8 | 1 |
| RSD6-1/8 | 1/4 | 1/8 | 1 |
| RSD8-1/8 | 1/4 | 1/8 | 1 |
| RSD10-1/8 | 1/4 | 1/8 | 1 |
| RSD12-1/8 | 1/4 | 1/8 | 1 |
| RSD4-1/4 | 3/8 | 1/4 | 1 |
| RSD6-1/4 | 3/8 | 1/4 | 1 |
| RSD8-1/4 | 3/8 | 1/4 | 1 |
| RSD10-1/4 | 3/8 | 1/4 | 1 |
| RSD12-1/4 | 3/8 | 1/4 | 1 |
| RSD4-3/8 | 1/2 | 3/8 | 1 |
| RSD6-3/8 | 1/2 | 3/8 | 1 |
| RSD8-3/8 | 1/2 | 3/8 | 1 |
| RSD10-3/8 | 1/2 | 3/8 | 1 |
| RSD12-3/8 | 1/2 | 3/8 | 1 |
| RSD4-1/2 | 1/2 | 1/2 | 1 |
| RSD6-1/2 | 1/2 | 1/2 | 1 |
| RSD8-1/2 | 1/2 | 1/2 | 1 |
| RSD10-1/2 | 1/2 | 1/2 | 1 |
| RSD12-1/2 | 1/2 | 1/2 | 1 |

## RACOR GIRATORIO CON MUELLE

| Ref. | Ø | Rosca | Uds. Caja |
|---|---|---|---|
| RDGM6-1/4 | 6 | 1/4 | 10 |
| RDGM8-1/4 | 8 | 1/4 | 10 |
| RDGM10-1/4 | 10 | 1/4 | 5 |
| RDGM10-3/8 | 10 | 3/8 | 5 |
| RDGM12-3/8 | 12 | 3/8 | 5 |
| RDGM8-1/4PU | 8 | 1/4 | 10 |
| RDGM10-1/4PU | 10 | 1/4 | 5 |
| RDGM12-3/8PU | 12 | 3/8 | 5 |

FLUIDAL

# Acc. roscados de acero inoxidable

**Materiales:** Acero inoxidable AISI 316L.

**Presión:** –0,99 ÷ 150 bar.

**Temperatura:** 150 °C con junta de FKM o bien la determinada por las características de la tubería.

**Roscas:** M5, 1/8, 1/4, 3/8 y 1/2”.

**Fluidos:** Aire, vacío y compatibles con el material.

**Tuberías:** Roscas y tuberías metálicas en general.

## CODO HEMBRA INOX. AISI 316L

| Ref. | Rosca | Uds. Caja |
|---|---|---|
| CHX1/8 | 1/8 | 5 |
| CHX1/4 | 1/4 | 5 |
| CHX3/8 | 3/8 | 5 |
| CHX1/2 | 1/2 | 5 |

## CODO H-M INOXIDABLE AISI 316L

| Ref. | Rosca | Uds. Caja |
|---|---|---|
| CHMX1/8 | 1/8 | 5 |
| CHMX1/4 | 1/4 | 5 |
| CHMX3/8 | 3/8 | 5 |
| CHMX1/2 | 1/2 | 5 |

## CODO MACHO INOX. AISI 316L

| Ref. | Rosca | Uds. Caja |
|---|---|---|
| CMX1/8 | 1/8 | 5 |
| CMX1/4 | 1/4 | 5 |
| CMX3/8 | 3/8 | 5 |
| CMX1/2 | 1/2 | 5 |

## «T» HEMBRA INOX. AISI 316L

| Ref. | Rosca | Uds. Caja |
|---|---|---|
| THX1/8 | 1/8 | 5 |
| THX1/4 | 1/4 | 5 |
| THX3/8 | 3/8 | 5 |
| THX1/2 | 1/2 | 5 |

## «T» CENTRAL-MACHO INOXIDABLE AISI 316L

| Ref. | Rosca | Uds. Caja |
|---|---|---|
| TCMX1/8 | 1/8 | 5 |
| TCMX1/4 | 1/4 | 5 |
| TCMX3/8 | 3/8 | 5 |
| TCMX1/2 | 1/2 | 5 |

## «T» LATERAL-MACHO INOXIDABLE AISI 316L

| Ref. | Rosca | Uds. Caja |
|---|---|---|
| TLMX1/8 | 1/8 | 5 |
| TLMX1/4 | 1/4 | 5 |
| TLMX3/8 | 3/8 | 5 |
| TLMX1/2 | 1/2 | 5 |

## NIPLE CÓNICO INOX. AISI 316L

| Ref. | Rosca | Rosca | Uds. Caja |
|---|---|---|---|
| NX1/8 | 1/8 | 1/8 | 5 |
| NX1/4 | 1/4 | 1/4 | 5 |
| NX3/8 | 3/8 | 3/8 | 5 |
| NX1/2 | 1/2 | 1/2 | 5 |
| NX1/8-1/4 | 1/8 | 1/4 | 5 |
| NX1/4-3/8 | 1/4 | 3/8 | 5 |
| NX1/4-1/2 | 1/4 | 1/2 | 5 |
| NX3/8-1/2 | 3/8 | 1/2 | 5 |

## MANGUITO INOXIDABLE AISI 316L

| Ref. | Rosca | Uds. Caja |
|---|---|---|
| MX1/8 | 1/8 | 5 |
| MX1/4 | 1/4 | 5 |
| MX3/8 | 3/8 | 5 |
| MX1/2 | 1/2 | 5 |

## REDUCCIÓN H-M CÓNICA INOXIDABLE AISI 316L

| Ref. | Rosca | Rosca | Uds. Caja |
|---|---|---|---|
| RCX1/8-1/4 | 1/8 | 1/4 | 5 |
| RCX1/8-3/8 | 1/8 | 3/8 | 5 |
| RCX1/4-3/8 | 1/4 | 3/8 | 5 |
| RCX1/4-1/2 | 1/4 | 1/2 | 5 |
| RCX3/8-1/2 | 3/8 | 1/2 | 5 |

## REDUCCIÓN H-M CILÍNDRICA (BSP) INOX. AISI 316L

| Ref. | Rosca | Rosca | Uds. Caja |
|---|---|---|---|
| RCX-M5-1/8 | M5 | 1/8 | 5 |
| RCX1/8-1/4C | 1/8 | 1/4 | 5 |
| RCX1/4-3/8C | 1/4 | 3/8 | 5 |

FLUIDAL

# Accesorios roscados de acero inoxidable

## ADAPTADOR H-M CÓNICO INOXIDABLE AISI 316L

| Ref. | Rosca | Rosca | Uds. Caja |
|---|---|---|---|
| RLX1/4-1/8 | 1/4 | 1/8 | 5 |
| RLX1/4-1/4 | 1/4 | 1/4 | 5 |
| RLX3/8-1/4 | 3/8 | 1/4 | 5 |
| RLX1/2-1/4 | 1/2 | 1/4 | 5 |
| RLX3/8-3/8 | 3/8 | 3/8 | 5 |
| RLX1/2-3/8 | 1/2 | 3/8 | 5 |
| RLX1/2-1/2 | 1/2 | 1/2 | 5 |

## TAPÓN ALLEN INOX. AISI 316L

| Ref. | Rosca | Uds. Caja |
|---|---|---|
| TAX1/8 | 1/8 | 5 |
| TAX1/4 | 1/4 | 5 |
| TAX3/8 | 3/8 | 5 |
| TAX1/2 | 1/2 | 5 |

## TAPÓN ALLEN INOXIDABLE AISI 316L CON JUNTA

| Ref. | Rosca | Uds. Caja |
|---|---|---|
| TAOX1/8 | 1/8 | 5 |
| TAOX1/4 | 1/4 | 5 |
| TAOX3/8 | 3/8 | 5 |
| TAOX1/2 | 1/2 | 5 |

## PASATABIQUE H-H INOXIDABLE AISI 316L

| Ref. | Rosca | Uds. Caja |
|---|---|---|
| PTX1/4 | 1/4 | 5 |
| PTX3/8 | 3/8 | 5 |
| PTX1/2 | 1/2 | 5 |

## ESPIGA PARA MANGUERA DE GOMA INOX. AISI 316L

| Ref. | Ø | Rosca | Uds. Caja |
|---|---|---|---|
| AGX6-1/8 | 6 | 1/8 | 5 |
| AGX7-1/8 | 7 | 1/8 | 5 |
| AGX7-1/4 | 7 | 1/4 | 5 |
| AGX8-1/4 | 8 | 1/4 | 5 |
| AGX9-1/4 | 9 | 1/4 | 5 |
| AGX9-3/8 | 9 | 3/8 | 5 |
| AGX10-1/4 | 10 | 1/4 | 5 |
| AGX10-3/8 | 10 | 3/8 | 5 |
| AGX10-1/2 | 10 | 1/2 | 5 |
| AGX12-1/4 | 12 | 1/4 | 5 |
| AGX12-3/8 | 12 | 3/8 | 5 |
| AGX12-1/2 | 12 | 1/2 | 5 |
| AGX14-3/8 | 14 | 3/8 | 5 |
| AGX14-1/2 | 14 | 1/2 | 5 |
| AGX16-1/2 | 16 | 1/2 | 5 |
| AGX18-1/2 | 18 | 1/2 | 5 |
| AGX18-3/4 | 18 | 3/4 | 5 |
| AGX20-1/2 | 20 | 1/2 | 5 |
| AGX20-3/4 | 20 | 3/4 | 5 |

## ANTIRETORNO INOX AISI 316L

| Ref. | Rosca | Uds. Caja |
|---|---|---|
| VARX1/8 | 1/8 | 1 |
| VARX1/4 | 1/4 | 1 |
| VARX3/8 | 3/8 | 1 |
| VARX1/2 | 1/2 | 1 |

## REGULADOR DE CAUDAL EN LÍNEA INOXIDABLE AISI 316L

| Ref. | Rosca | Uds. Caja |
|---|---|---|
| LREGX1/8 | 1/8 | 1 |
| LREGX1/4 | 1/4 | 1 |

## VÁLVULA H-M INOXIDABLE AISI 316L

| Ref. | Rosca | Uds. Caja |
|---|---|---|
| VRX1/8 | 1/8 | 1 |
| VRX1/4 | 1/4 | 1 |
| VRX3/8 | 3/8 | 1 |
| VRX1/2 | 1/2 | 1 |

## VÁLVULA H-H INOXIDABLE AISI 316L

| Ref. | Rosca | Uds. Caja |
|---|---|---|
| VRX1/8F | 1/8 | 1 |
| VRX1/4F | 1/4 | 1 |
| VRX3/8F | 3/8 | 1 |
| VRX1/2F | 1/2 | 1 |

FLUIDAL

# Válvulas y filtros

**Materiales:** Latón UNI EN 1264 /12165, manetas en acero (VB), aluminio plastificado (VM) y polímero (VR).

**Presión:** Máximo aconsejable 10 bar (aplicaciones neumáticas).

**Temperatura:** −10 °C ÷ +80 °C.

**Roscas:** 1/8, 1/4, 3/8, 1/2, 3/8, 1, 1-1/4 y 1-1/2".

**Fluidos:** Aire y compatibles con el material.

**Tuberías:** Roscas y tuberías en general.

## VÁLVULA DE BOLA

| Ref. | Rosca | Uds. Caja |
|---|---|---|
| VB1/4 | 1/4 | 1 |
| VB3/8 | 3/8 | 1 |
| VB1/2 | 1/2 | 1 |
| VB3/4 | 3/4 | 1 |
| VB1 | 1 | 1 |
| VB1-1/4 | 1-1/4 | 1 |
| VB1-1/2 | 1-1/2 | 1 |

## VÁLVULA DE TRES VÍAS «L» Y «T»

| Ref. | Rosca | Uds. Caja |
|---|---|---|
| VB3L1/4* | 1/4 | 1 |
| VB3L3/8* | 3/8 | 1 |
| VB3L1/2* | 1/2 | 1 |
| VB3L3/4* | 3/4 | 1 |

* Sustituir «L» por «T».

## VÁLVULA "MINI" H-H

| Ref. | Rosca | Uds. Caja |
|---|---|---|
| VM1/4F | 1/4 | 1 |
| VM3/8F | 3/8 | 1 |
| VM1/2F | 1/2 | 1 |

## VÁLVULA «MINI» H-M

| Ref. | Rosca | Uds. Caja |
|---|---|---|
| VM1/4 | 1/4 | 1 |
| VM3/8 | 3/8 | 1 |
| VM1/2 | 1/2 | 1 |

## VÁLVULA REDUCIDA H-H

| Ref. | Rosca | Uds. Caja |
|---|---|---|
| VR1/8F | 1/8 | 1 |
| VR1/4F | 1/4 | 1 |

## VÁLVULA REDUCIDA H-M

| Ref. | Rosca | Uds. Caja |
|---|---|---|
| VR1/8 | 1/8 | 1 |
| VR1/4 | 1/4 | 1 |

## VÁLVULA REDUCIDA MACHO-TUBO

| Ref. | Rosca | Uds. Caja |
|---|---|---|
| VR4-1/8 | 1/8 | 1 |
| VR4-1/4 | 1/4 | 1 |
| VR6-1/8 | 1/8 | 1 |
| VR6-1/4 | 1/4 | 1 |
| VR6-3/8 | 3/8 | 1 |
| VR8-1/4 | 1/4 | 1 |
| VR8-3/8 | 3/8 | 1 |

## VÁLVULA REDUCIDA INTERMEDIA

| Ref. | Ø | Uds. Caja |
|---|---|---|
| VR4 | 4 | 1 |
| VR6 | 6 | 1 |
| VR8 | 8 | 1 |

## VÁL. ESTRANGULACIÓN PASAPARED

| Ref. | Rosca | Uds. Caja |
|---|---|---|
| VEP1/8 | 1/8 | 1 |
| VEP1/4 | 1/4 | 1 |
| VEP3/8 | 3/8 | 1 |
| VEP1/2 | 1/2 | 1 |

## VÁLVULA DE CORREDERA

| Ref. | Rosca | Uds. Caja |
|---|---|---|
| VC1/8 | 1/8 | 1 |
| VC1/4 | 1/4 | 1 |
| VC3/8 | 3/8 | 1 |
| VC1/2 | 1/2 | 1 |

## FILTRO DE MALLA PARA LÍQUIDOS

| Ref. | Rosca | Uds. Caja |
|---|---|---|
| EF1/4 | 1/4 | 1 |
| EF3/8 | 3/8 | 1 |
| EF1/2 | 1/2 | 1 |
| EF3/4 | 3/4 | 1 |
| EF1 | 1 | 1 |

## FILTRO DE MALLA PARA GASES

| Ref. | Rosca | Uds. Caja |
|---|---|---|
| EFG1/4 | 1/4 | 1 |
| EFG3/8 | 3/8 | 1 |
| EFG1/2 | 1/2 | 1 |
| EFG3/4 | 3/4 | 1 |
| EFG1 | 1 | 1 |

FLUIDAL

# Silenciadores

**Materiales:** Cuerpos en latón UNI EN 1264 y polímero (SIP y SPD). Elemento silenciador en bronce sinterizado, hilo de acero inoxidable (SIP) y resina acetálica (SPD).

**Presión:** 0 ÷ 6 bar.

**Temperatura:** 0 °C ÷ +80 °C.

**Roscas:** M5, 1/8, 1/4, 3/8, 1/2, 3/8, 1 y 1-1/2".

**Fluidos:** Aire y fluidos gaseosos compatibles con el material.

## SILENCIADOR BRONCE SINTERIZADO

| Ref. | Rosca | Uds. Caja |
|---|---|---|
| SB-M5 | M5 | 10 |
| SB1/8 | 1/8 | 10 |
| SB1/4 | 1/4 | 10 |
| SB3/8 | 3/8 | 5 |
| SB1/2 | 1/2 | 5 |
| SB3/4 | 3/4 | 5 |
| SB1 | 1 | 5 |

## SILENCIADOR DINÁMICO DE PLÁSTICO

| Ref. | Rosca | Uds. Caja |
|---|---|---|
| SPD1/8 | 1/8 | 10 |
| SPD1/4 | 1/4 | 10 |
| SPD3/8 | 3/8 | 5 |
| SPD1/2 | 1/2 | 5 |
| SPD3/4 | 3/4 | 5 |
| SPD1 | 1 | 5 |

## SILENCIADOR HILO INOXIDABLE

| Ref. | Rosca | Uds. Caja |
|---|---|---|
| SI-M5 | M5 | 10 |
| SI1/8 | 1/8 | 10 |
| SI1/4 | 1/4 | 10 |
| SI3/8 | 3/8 | 5 |
| SI1/2 | 1/2 | 5 |

## SILENCIADOR REGULADOR

| Ref. | Rosca | Uds. Caja |
|---|---|---|
| SR1/8 | 1/8 | 10 |
| SR1/4 | 1/4 | 10 |
| SR3/8 | 3/8 | 5 |
| SR1/2 | 1/2 | 5 |

## SILENCIADOR HILO INOXIDABLE CUERPO DE PLÁSTICO

| Ref. | Rosca | Uds. Caja |
|---|---|---|
| SIP1/8 | 1/8 | 10 |
| SIP1/4 | 1/4 | 10 |
| SIP3/8 | 3/8 | 5 |
| SIP1/2 | 1/2 | 5 |

## SILENCIADOR Y SEPARADOR DE CONDENSADOS

| Ref. | Rosca | Uds. Caja |
|---|---|---|
| CONVEYOR-X-25 | 1/2 | 1 |
| CONVEYOR-X-50 | 1 | 1 |
| CONVEYOR-X-150 | 1-1/2 | 1 |

FLUIDAL

# Pistolas de soplado

**Materiales:** Cuerpo, válvula y gatillo en resina (POM) y aleación aluminio (S20). Junta en NBR.

**Presión:** 3,5 ÷ 6 bar.

**Temperatura:** 0 °C ÷ +80 °C.

**Roscas:** 1/4".

**Fluidos:** Aire y fluidos gaseosos compatibles con las juntas.

| PISTOLA METÁLICA | | |
|---|---|---|
| Ref. | Rosca | Uds. Caja |
| S20 | 1/4 | 1 |

| PISTOLA DE SOPLADO CON TUBO DE PROLONGACIÓN | | |
|---|---|---|
| Ref. | Rosca | Uds. Caja |
| ECOTUB | 1/4 | 1 |
| ECOTUB-350 | 1/4 | 1 |
| ECOTUB-520 | 1/4 | 1 |

| ACCESORIOS DE PISTOLA DE SOPLADO ECOTUB | |
|---|---|
| Ref. | Uds. Caja |
| ECOP | 1 |
| ECOR | 1 |
| ECOV | 1 |

| PISTOLA DE SOPLADO SILENCIOSA | | |
|---|---|---|
| Ref. | Rosca | Uds. Caja |
| ECOSIL | 1/4 | 1 |

FLUIDAL

# 02 | Enchufes rápidos

# Índice



01 - Serie Micro

02 - Serie Mini

03 - Serie ISO 6150 B12

04 - Serie Universal

05 - Serie Universal en Acero Inoxidable

06 - Serie 6150 B12 Seguridad

07 - Serie 6150 B15

08 - Multiconectores y Accesorios

# Serie Micro

**Materiales:** Ver datos técnicos.

**Presión:** 0 ÷ 15 bar.

**Temperatura:** –20 °C ÷ +70 °C.

**Roscas:** M5 y 1/8”.

**Diámetros tubo:** 4 y 6 mm.

**Fluidos:** Aire y fluidos compatibles con las juntas.

**Caudal:** 290 l/min (6 bar). **Paso:** 2,7 mm.

## Micro Ø 2,7 mm

**ENCHUFE ROSCA HEMBRA**

| Ref. | Rosca | Uds. Caja |
|---|---|---|
| NRA2FM5 | M5 | 1 |
| NRA2F8 | 1/8 | 1 |

**ENCHUFE A TUBO DE POLIAMIDA**

| Ref. | Ø | Uds. Caja |
|---|---|---|
| NRA2N4 | 4 | 1 |
| NRA2N6 | 6 | 1 |

**ADAPTADOR ROSCA MACHO**

| Ref. | Rosca | Uds. Caja |
|---|---|---|
| NRB2MM5 | M5 | 1 |
| NRB2M8 | 1/8 | 1 |

**ENCHUFE ROSCA MACHO**

| Ref. | Rosca | Uds. Caja |
|---|---|---|
| NRA2MM5 | M5 | 1 |
| NRA2M8 | 1/8 | 1 |

**ADAPTADOR ROSCA HEMBRA**

| Ref. | Rosca | Uds. Caja |
|---|---|---|
| NRB2FM5 | M5 | 1 |
| NRB2F8 | 1/8 | 1 |

**ADAPTADOR A MANGUERA DE GOMA**

| Ref. | Ø | Uds. Caja |
|---|---|---|
| NRB2G4 | 4 | 1 |

**ADAPTADOR A TUBO DE POLIAMIDA**

| Ref. | Ø | Uds. Caja |
|---|---|---|
| NRB2N4 | 4 | 1 |
| NRB2N6 | 6 | 1 |

## DATOS TÉCNICOS

Compatibilidad:
- Parker Serie 20
- Walter 06-003

Descripción: Enchufe miniaturizado pero con una capacidad de paso elevada en relación con su tamaño (10 mm de diámetro exterior).

Aplicaciones: Medicina, odontología, laboratorios, instrumentación, robótica, herramientas neumáticas y sopladores de reducido tamaño, circuitos de engrase, lubrificación, etc.

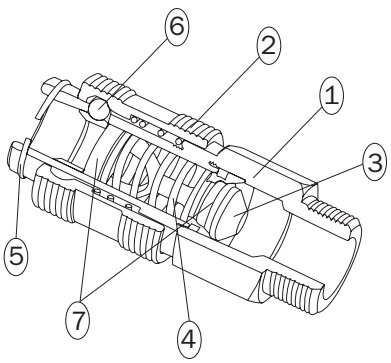


Materiales:

| | | |
|---|---|---|
| 1 | CUERPO | Latón niquelado |
| 2 | PULSADOR | Latón niquelado |
| 3 | VÁLVULA | Latón |
| 4 | MUELLE | Acero inoxidable AISI 302 |
| 5 | ANILLO | Acero inoxidable AISI 302 |
| 6 | BOLAS | Acero inoxidable AISI 420 |
| 7 | JUNTA | NBR |
| 8 | ADAPTADOR | Latón niquelado |

Dimensiones:

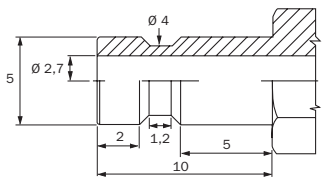


FLUIDAL

# Serie Mini

**Materiales:** Ver datos técnicos.

**Presión:** 0 ÷ 15 bar.

**Temperatura:** −20 °C ÷ +70 °C.

**Roscas:** 1/8 y 1/4”.

**Diámetros tubo:** 4, 6 y 8 mm.

**Fluidos:** Aire y fluidos compatibles con las juntas.

**Caudal:** 560 l/min (6 bar). **Paso:** 5 mm.

## Mini Ø 5 mm

| ENCHUFE ROSCA HEMBRA | | |
|---|---|---|
| Ref. | Rosca | Uds. Caja |
| NRA5F8 | 1/8 | 1 |
| NRA5F4 | 1/4 | 1 |

| ENCHUFE A TUBO DE POLIAMIDA | | |
|---|---|---|
| Ref. | Ø | Uds. Caja |
| NRA5N6 | 6 | 1 |
| NRA5N8 | 8 | 1 |

| ADAPTADOR A MANGUERA DE GOMA | | |
|---|---|---|
| Ref. | Ø | Uds. Caja |
| NRB5G4 | 4 | 1 |
| NRB5G6 | 6 | 1 |

| ENCHUFE ROSCA MACHO | | |
|---|---|---|
| Ref. | Rosca | Uds. Caja |
| NRA5M8 | 1/8 | 1 |
| NRA5M4 | 1/4 | 1 |

| ENCHUFE A MANGUERA DE GOMA | | |
|---|---|---|
| Ref. | Ø | Uds. Caja |
| NRA5G4 | 4 | 1 |
| NRA5G6 | 6 | 1 |

| ADAPTADOR HEMBRA | | |
|---|---|---|
| Ref. | Rosca | Uds. Caja |
| NRB5F8 | 1/8 | 1 |
| NRB5F4 | 1/4 | 1 |

| ADAPTADOR MACHO | | |
|---|---|---|
| Ref. | Rosca | Uds. Caja |
| NRB5M8 | 1/8 | 1 |
| NRB5M4 | 1/4 | 1 |

| ADAPTADOR A TUBO DE POLIAMIDA | | |
|---|---|---|
| Ref. | Ø | Uds. Caja |
| NRB5N6 | 6 | 1 |
| NRB5N8 | 8 | 1 |

## DATOS TÉCNICOS

Compatibilidad:
- Parker Serie 21
- Serie 90, Camozzi paso 5 mm (505)

Descripción: Enchufe de tamaño reducido con gran caudal en relación con su tamaño, aplicable en herramientas neumáticas de tamaño medio pequeño donde no resulta molesto por sus dimensiones (atornilladores, lijadoras, taladros, etc.).

Aplicaciones: Medicina, odontología, laboratorios, instrumentación, robótica, herramientas neumáticas y sopladores de reducido tamaño, circuitos de engrase, lubrificación, etc.

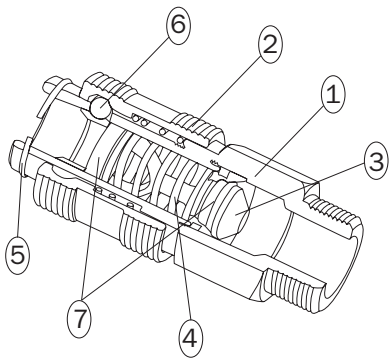


Materiales:

| | | |
|---|---|---|
| 1 | CUERPO | Latón niquelado |
| 2 | PULSADOR | Latón niquelado |
| 3 | VÁLVULA | Latón |
| 4 | MUELLE | Acero inoxidable AISI 302 |
| 5 | ANILLO | Acero inoxidable AISI 302 |
| 6 | PASADORES | Acero inoxidable AISI 420 |
| 7 | JUNTA | NBR |

Dimensiones:

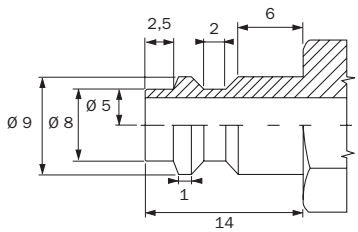


FLUIDAL

# Serie ISO 6150 B12

**Materiales:** Ver datos técnicos.

**Presión:** 0 ÷ 15 bar.

**Temperatura:** –20 °C ÷ +70 °C.

**Roscas:** 1/4, 3/8 y 1/2”.

**Diámetros tubo:** 6, 8, 10 y 13 mm.

**Fluidos:** Aire y fluidos compatibles con las juntas.

**Caudal:** 770 l/min (6 bar). **Paso:** 5,5 mm.

**ENCHUFE ROSCA HEMBRA**

| Ref. | Rosca | Uds. Caja |
|---|---|---|
| NRA4F4 | 1/4 | 1 |
| NRA4F3 | 3/8 | 1 |
| NRA4F2 | 1/2 | 1 |

**ENCHUFE A MANGUERA DE GOMA**

| Ref. | Ø | Uds. Caja |
|---|---|---|
| NRA4G6 | 6 | 1 |
| NRA4G8 | 8 | 1 |
| NRA4G10 | 10 | 1 |
| NRA4G13 | 13 | 1 |

**ADAPTADOR ROSCA MACHO**

| Ref. | Rosca | Uds. Caja |
|---|---|---|
| NRB4M4 | 1/4 | 1 |
| NRB4M3 | 3/8 | 1 |
| NRB4M2 | 1/2 | 1 |

**ENCHUFE ROSCA MACHO**

| Ref. | Rosca | Uds. Caja |
|---|---|---|
| NRA4M4 | 1/4 | 1 |
| NRA4M3 | 3/8 | 1 |
| NRA4M2 | 1/2 | 1 |

**ADAPTADOR ROSCA HEMBRA**

| Ref. | Rosca | Uds. Caja |
|---|---|---|
| NRB4F4 | 1/4 | 1 |
| NRB4F3 | 3/8 | 1 |
| NRB4F2 | 1/2 | 1 |

**ADAPTADOR A MANGUERA DE GOMA**

| Ref. | Ø | Uds. Caja |
|---|---|---|
| NRB4G6 | 6 | 1 |
| NRB4G8 | 8 | 1 |
| NRB4G10 | 10 | 1 |
| NRB4G13 | 13 | 1 |

FLUIDAL

## DATOS TÉCNICOS

Compatibilidad:
- Parker Serie 24/23/Seguridad
- Aro 210
- Parker 550
- Cjen 310
- Hansen 3000
- Gromelle 600
- Steinco 123

Descripción: Es el enchufe rápido más extendido en el mercado, de utilidad en las más variadas aplicaciones.

Aplicaciones: Neumática en general, talleres mecánicos, sistemas de presión de neumáticos, herramientas neumáticas, lavado de agua a presión, etc., son solo algunas de las aplicaciones de este tipo de enchufe.

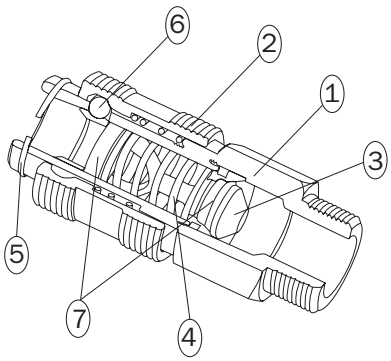


Materiales:

| | | |
|---|---|---|
| 1 | CUERPO | Latón niquelado |
| 2 | PULSADOR | Latón niquelado |
| 3 | VÁLVULA | Latón |
| 4 | MUELLE | Acero inoxidable AISI 302 |
| 5 | ANILLO | Acero inoxidable AISI 302 |
| 6 | PASADORES | Acero inoxidable AISI 420 |
| 7 | JUNTA | NBR |

Dimensiones:

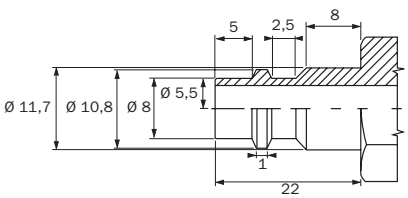

# Serie universal

**Materiales:** Ver datos técnicos.

**Presión:** 0 ÷ 16 bar.

**Temperatura:** –15 °C ÷ +80 °C.

**Roscas:** 1/4, 3/8 y 1/2”.

**Diámetros tubo:** 6, 8, 10 y 13 mm.

**Fluidos:** Aire vacío y fluidos compatibles con las juntas.

**Caudal:** 800 l/min (6 bar). **Paso:** 7,2 mm.

## Multiperfil

| ENCHUFE ROSCA HEMBRA | | |
|---|---|---|
| Ref. | Rosca | Uds. Caja |
| NRA46F4 | 1/4 | 1 |
| NRA46F3 | 3/8 | 1 |
| NRA46F2 | 1/2 | 1 |

| ADAPTADOR ROSCA HEMBRA | | |
|---|---|---|
| Ref. | Rosca | Uds. Caja |
| NRB4F4 | 1/4 | 1 |
| NRB4F3 | 3/8 | 1 |
| NRB4F2 | 1/2 | 1 |

| ADAPTADOR ROSCA HEMBRA | | |
|---|---|---|
| Ref. | Rosca | Uds. Caja |
| NRB6F4 | 1/4 | 1 |
| NRB6F3 | 3/8 | 1 |
| NRB6F2 | 1/2 | 1 |

| ENCHUFE ROSCA MACHO | | |
|---|---|---|
| Ref. | Rosca | Uds. Caja |
| NRA46M4 | 1/4 | 1 |
| NRA46M3 | 3/8 | 1 |
| NRA46M2 | 1/2 | 1 |

| ADAPTADOR ROSCA MACHO | | |
|---|---|---|
| Ref. | Rosca | Uds. Caja |
| NRB4M4 | 1/4 | 1 |
| NRB4M3 | 3/8 | 1 |
| NRB4M2 | 1/2 | 1 |

| ADAPTADOR ROSCA MACHO | | |
|---|---|---|
| Ref. | Rosca | Uds. Caja |
| NRB6M4 | 1/4 | 1 |
| NRB6M3 | 3/8 | 1 |
| NRB6M2 | 1/2 | 1 |

| ENCHUFE A MANGUERA DE GOMA | | |
|---|---|---|
| Ref. | Ø | Uds. Caja |
| NRA46G8 | 8 | 1 |
| NRA46G10 | 10 | 1 |
| NRA46G12 | 12 | 1 |

| ADAPTADOR A MANGUERA DE GOMA | | |
|---|---|---|
| Ref. | Ø | Uds. Caja |
| NRB4G6 | 6 | 1 |
| NRB4G8 | 8 | 1 |
| NRB4G10 | 10 | 1 |
| NRB4G13 | 13 | 1 |

| ADAPTADOR A MANGUERA DE GOMA | | |
|---|---|---|
| Ref. | Ø | Uds. Caja |
| NRB6G8 | 8 | 1 |
| NRB6G9 | 9 | 1 |
| NRB6G10 | 10 | 1 |
| NRB6G13 | 13 | 1 |

## DATOS TÉCNICOS

Compatibilidad: ISO 6150 B12, estándar italiano, alemán y sueco.

Descripción: Enchufe rápido con paso 3/8” de utilidad en las más variadas aplicaciones.

Aplicaciones: Neumática en general, talleres mecánicos, sistema de presión de neumáticos, herramientas neumáticas, lavado de agua a presión, etc., son solo algunas de las aplicaciones de este tipo de enchufe.

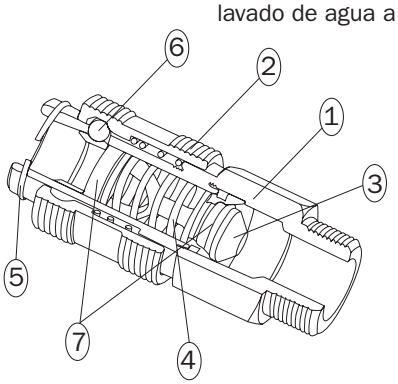


Materiales:

| | | |
|---|---|---|
| 1 | CUERPO | Latón niquelado |
| 2 | PULSADOR | Latón niquelado |
| 3 | VÁLVULA | Latón |
| 4 | MUELLE | Acero inox. AISI 302 |
| 5 | ANILLO | Acero inox. AISI 302 |
| 6 | PASADORES | Acero inox. AISI 420 |
| 7 | JUNTA | NBR |

Perfiles:

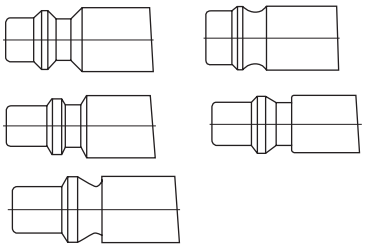

FLUIDAL

# Serie universal inoxidable

**Materiales:** Ver datos técnicos.

**Presión:** 0 ÷ 15 bar.

**Temperatura:** –20 °C ÷ +150 °C.

**Roscas:** 1/4 y 3/8”.

**Diámetros tubo:** 6, 8, 10 y 13 mm.

**Fluidos:** Aire, vacío y fluidos compatibles con las juntas.

**Caudal:** 820 l/min (6 bar). **Paso:** 7,2 mm.

## Multiperfil inoxidable

| ENCHUFE ROSCA HEMBRA | | |
|---|---|---|
| Ref. | Rosca | Uds. Caja |
| NRA46F4-INOX | 1/4 | 1 |
| NRA46F3-INOX | 3/8 | 1 |

| ADAPTADOR ROSCA MACHO | | |
|---|---|---|
| Ref. | Rosca | Uds. Caja |
| NRB4M4-INOX | 1/4 | 1 |

| ADAPTADOR ROSCA HEMBRA | | |
|---|---|---|
| Ref. | Rosca | Uds. Caja |
| NRB6F4-INOX | 1/4 | 1 |
| NRB6F3-INOX | 3/8 | 1 |

| ENCHUFE ROSCA MACHO | | |
|---|---|---|
| Ref. | Rosca | Uds. Caja |
| NRA46M4-INOX | 1/4 | 1 |
| NRA46M3-INOX | 3/8 | 1 |

| ADAPTADOR A TUBO DE GOMA | | |
|---|---|---|
| Ref. | Ø | Uds. Caja |
| NRB4G8-INOX | 8 | 1 |
| NRB4G10-INOX | 10 | 1 |

| ADAPTADOR ROSCA MACHO | | |
|---|---|---|
| Ref. | Rosca | Uds. Caja |
| NRB6M4-INOX | 1/4 | 1 |
| NRB6M3-INOX | 3/8 | 1 |

| ADAPTADOR ROSCA HEMBRA | | |
|---|---|---|
| Ref. | Rosca | Uds. Caja |
| NRB4F4-INOX | 1/4 | 1 |

## DATOS TÉCNICOS

Compatibilidad: ISO 6150 B12, estándar italiano, alemán y sueco.

Descripción: Enchufe rápido universal compatible con los adaptadores más utilizados.

Aplicaciones: Neumática en general, herramientas neumáticas de alta capacidad con gran consumo de aire, lavado de agua a presión etc., son sólo algunas de las aplicaciones de este tipo de enchufe.

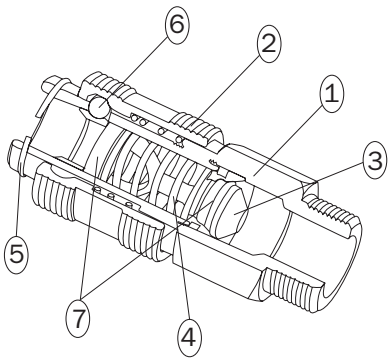


Materiales:

| | | |
|---|---|---|
| 1 | CUERPO | Acero inox. AISI 316L |
| 2 | PULSADOR | Acero inox. AISI 316L |
| 3 | VÁLVULA | Acero inox. AISI 316L |
| 4 | MUELLE | Acero inox. AISI 302 |
| 5 | ANILLO | Acero inox. AISI 302 |
| 6 | BOLAS | Acero inox. AISI 420 |
| 7 | JUNTA | FPM |

Perfiles:

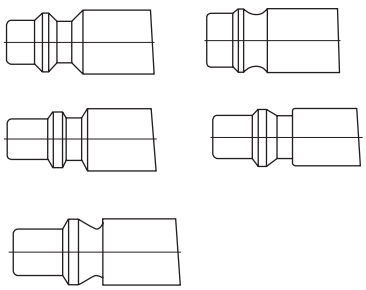

FLUIDAL

# Serie 6150 B12 seguridad

**Materiales:** Ver datos técnicos.

**Presión:** 0 ÷ 15 bar.

**Temperatura:** –20 °C ÷ +70 °C.

**Roscas:** 1/4, 3/8 y 1/2”.

**Diámetros tubo:** 3, 4, 6, 8, 10 y 13 mm.

**Fluidos:** Aire, vacío y fluidos compatibles con las juntas.

**Caudal:** 960 l/min (6 bar). **Paso:** 5,5 mm.

## Ø 5,5 mm

### ENCHUFE SEGURIDAD ROSCA HEMBRA

| Ref. | Rosca | Uds. Caja |
|---|---|---|
| NRA4F4-SEG | 1/4 | 1 |
| NRA4F3-SEG | 3/8 | 1 |
| NRA4F2-SEG | 1/2 | 1 |

### ENCHUFE SEGURIDAD A MANGUERA DE GOMA

| Ref. | Ø | Uds. Caja |
|---|---|---|
| NRA4G6-SEG | 6 | 1 |
| NRA4G8-SEG | 8 | 1 |
| NRA4G10-SEG | 10 | 1 |

### ADAPTADOR ROSCA MACHO

| Ref. | Rosca | Uds. Caja |
|---|---|---|
| NRB4M4 | 1/4 | 1 |
| NRB4M3 | 3/8 | 1 |
| NRB4M2 | 1/2 | 1 |

### ENCHUFE SEGURIDAD ROSCA MACHO

| Ref. | Rosca | Uds. Caja |
|---|---|---|
| NRA4M4-SEG | 1/4 | 1 |
| NRA4M3-SEG | 3/8 | 1 |
| NRA4M2-SEG | 1/2 | 1 |

### ADAPTADOR ROSCA HEMBRA

| Ref. | Rosca | Uds. Caja |
|---|---|---|
| NRB4F4 | 1/4 | 1 |
| NRB4F3 | 3/8 | 1 |
| NRB4F2 | 1/2 | 1 |

### ADAPTADOR A MANGUERA DE GOMA

| Ref. | Ø | Uds. Caja |
|---|---|---|
| NRB4G6 | 6 | 1 |
| NRB4G8 | 8 | 1 |
| NRB4G10 | 10 | 1 |
| NRB4G13 | 13 | 1 |

## DATOS TÉCNICOS

Compatibilidad:
- Parker Serie 24 / Serie 23
- Parker 50
- Cjen 310
- Hansen 3000
- Gromelle 600
- Steinco 120/123

Descripción: Enchufe de seguridad “antilatigazo” compatible con el adaptador más extendido en el mercado.

Aplicaciones: Industria en general con sensibilización a las normativas de seguridad (CUMPLE NORMAS DIN-ISO 4414 Y DIN-ISO 6150 B12).

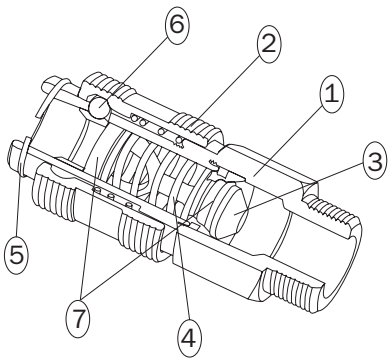


Materiales:

| | | |
|---|---|---|
| 1 | CUERPO | Latón niquelado |
| 2 | PULSADOR | Aluminio anodizado |
| 3 | VÁLVULA | Latón |
| 4 | MUELLE | Acero inox. AISI 302 |
| 5 | ANILLO | Acero inox. AISI 302 |
| 6 | PASADORES | Acero inox. AISI 420 |
| 7 | JUNTA | NBR |

Dimensiones:

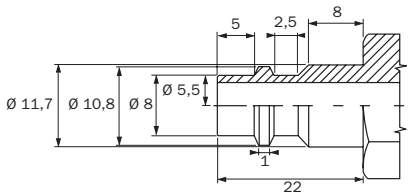


FLUIDAL

# Serie 6150 B15

**Materiales:** Ver datos técnicos.

**Presión:** 0 ÷ 15 bar.

**Temperatura:** –10 °C ÷ +90 °C.

**Roscas:** 1/4, 3/8 y 1/2”.

**Diámetros tubo:** 10 y 13 mm.

**Fluidos:** Aire, vacío y fluidos compatibles con las juntas.

**Caudal:** 1.800 l/min (6 bar). **Paso:** 8,5 mm.

**Ø 8,5 mm**

| ENCHUFE ROSCA HEMBRA | | |
|---|---|---|
| Ref. | Rosca | Uds. Caja |
| NRA3F4 | 1/4 | 1 |
| NRA3F3 | 3/8 | 1 |
| NRA3F2 | 1/2 | 1 |

| ENCHUFE A MANGUERA DE GOMA | | |
|---|---|---|
| Ref. | Ø | Uds. Caja |
| NRA3G10 | 10 | 1 |
| NRA3G13 | 13 | 1 |

| ADAPTADOR ROSCA MACHO | | |
|---|---|---|
| Ref. | Rosca | Uds. Caja |
| NRB3M4 | 1/4 | 1 |
| NRB3M3 | 3/8 | 1 |
| NRB3M2 | 1/2 | 1 |

| ENCHUFE ROSCA MACHO | | |
|---|---|---|
| Ref. | Rosca | Uds. Caja |
| NRA3M4 | 1/4 | 1 |
| NRA3M3 | 3/8 | 1 |
| NRA3M2 | 1/2 | 1 |

| ADAPTADOR ROSCA HEMBRA | | |
|---|---|---|
| Ref. | Rosca | Uds. Caja |
| NRB3F4 | 1/4 | 1 |
| NRB3F3 | 3/8 | 1 |
| NRB3F2 | 1/2 | 1 |

| ADAPTADOR A MANGUERA DE GOMA | | |
|---|---|---|
| Ref. | Ø | Uds. Caja |
| NRB3G10 | 10 | 1 |
| NRB3G13 | 13 | 1 |

FLUIDAL

## DATOS TÉCNICOS

Compatibilidad:
- Parker Serie 30
- Parker 30
- Gromelle 900
- Aro
- Hansen 4000

Descripción: Enchufe rápido con paso 3/8” de utilidad en las más variadas aplicaciones.

Aplicaciones: Neumática en general, talleres mecánicos, sistema de presión de neumáticos, herramientas neumáticas, lavado de agua a presión etc., son solo algunas de las aplicaciones de este tipo de enchufe.

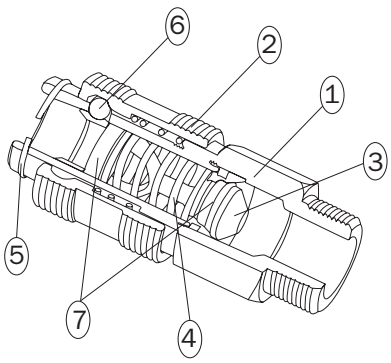


Materiales:

| | | |
|---|---|---|
| 1 | CUERPO | Latón niquelado |
| 2 | PULSADOR | Latón niquelado |
| 3 | VÁLVULA | Latón |
| 4 | MUELLE | Acero inox. AISI 302 |
| 5 | ANILLO | Acero inox. AISI 302 |
| 6 | PASADORES | Acero inox. AISI 420 |
| 7 | JUNTA | NBR |

Dimensiones:

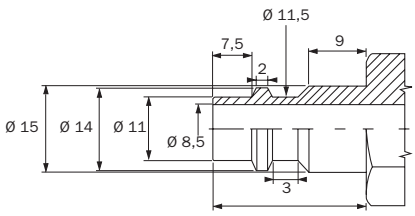

# Multiconectores y accesorios

## SALIDA SIMPLE ROSCA HEMBRA

| Ref. | Rosca | Rosca |
|---|---|---|
| DIRAPMAL048048 | 1/2 | 1/2 |

## SALIDA DOBLE ROSCA HEMBRA

| Ref. | Rosca |
|---|---|
| APLALL048 | 1/2 - 1/2 |
| APLALL068 | 3/4 - 1/2 |

## 3 SALIDAS ROSCA HEMBRA

| Ref. | Rosca |
|---|---|
| DIRAPFRLAL048048 | 1/2 - 1/2 - 1/2 |

## 4 SALIDAS ROSCA HEMBRA

| Ref. | Rosca |
|---|---|
| DIRAPLAL048048 | 1/2 - 1/2 - 1/2 |
| DIRAPLAL068068 | 3/4 - 3/4 - 1/2 |

## 5 SALIDAS ROSCA HEMBRA

| Ref. | Rosca |
|---|---|
| DIRPMUAL120 | 3/4 - 3/4 - 1/2 |

## 5 SALIDAS ROSCA HEMBRA

| Ref. | Rosca |
|---|---|
| APLALLMUL068038 | 3/4 - 3/8 |
| APLALLMUL068048 | 3/4 - 1/2 |

## 7 SALIDAS ROSCA HEMBRA

| Ref. | Rosca |
|---|---|
| DIRPMUAL200 | 3/4 - 3/4 - 1/2 |

## CONECTOR MULTI-TUBO

| Ref. | Ø | Conexiones | Uds. Caja |
|---|---|---|---|
| CNM0412 | 4 | 12 | 1 |
| CNM0610 | 6 | 10 | 1 |
| CNM0808 | 8 | 8 | 1 |

FLUIDAL

# 03 | Manómetros

# Manómetros

**Materiales:** Caja en ABS negro, acero tratado y acero inoxidable.
Muelle tubular en aleación de cobre y estaño.
Transparente en costil o policarbonato.

**Soldadura:** Aleación de estaño.

**Conexión:** 1/8, 1/4 y 1/2”.

**Precisión:** 1,6 ÷ 2,5.

**Temperatura:** –10 °C ÷ +80 °C.

**Fluidos:** Aire, vacío y fluidos compatibles con las juntas.

## SECO SALIDA POSTERIOR

| Ref. | Rosca | bar | Uds. Caja |
|---|---|---|---|
| M4001,6 | 1/8 | 0-1,6 | 1 |
| M4002,5 | 1/8 | 0-2,5 | 1 |
| M4004 | 1/8 | 0-4 | 1 |
| M4006 | 1/8 | 0-6 | 1 |
| M4010 | 1/8 | 0-10 | 1 |
| M4012 | 1/8 | 0-12 | 1 |
| M4016 | 1/8 | 0-16 | 1 |
| M4025 | 1/8 | 0-25 | 1 |
| M5001,6 | 1/8 | 0-1,6 | 1 |
| M5002,5 | 1/8 | 0-2,5 | 1 |
| M5004 | 1/8 | 0-4 | 1 |
| M5006 | 1/8 | 0-6 | 1 |
| M5010 | 1/8 | 0-10 | 1 |
| M5012 | 1/8 | 0-12 | 1 |
| M5016 | 1/8 | 0-16 | 1 |
| M5025 | 1/8 | 0-25 | 1 |
| M6301,6 | 1/4 | 0-1,6 | 1 |
| M6302,5 | 1/4 | 0-2,5 | 1 |
| M6304 | 1/4 | 0-4 | 1 |
| M6306 | 1/4 | 0-6 | 1 |
| M6310 | 1/4 | 0-10 | 1 |
| M6312 | 1/4 | 0-12 | 1 |
| M6316 | 1/4 | 0-16 | 1 |
| M6325 | 1/4 | 0-25 | 1 |

## SECO SALIDA RADIAL

| Ref. | Rosca | bar | Uds. Caja |
|---|---|---|---|
| MR4001,6 | 1/8 | 0-1,6 | 1 |
| MR4002,5 | 1/8 | 0-2,5 | 1 |
| MR4004 | 1/8 | 0-4 | 1 |
| MR4006 | 1/8 | 0-6 | 1 |
| MR4010 | 1/8 | 0-10 | 1 |
| MR4012 | 1/8 | 0-12 | 1 |
| MR4016 | 1/8 | 0-16 | 1 |
| MR4025 | 1/8 | 0-25 | 1 |
| MR5001,6 | 1/4 | 0-1,6 | 1 |
| MR5002,5 | 1/4 | 0-2,5 | 1 |
| MR5004 | 1/4 | 0-4 | 1 |
| MR5006 | 1/4 | 0-6 | 1 |
| MR5010 | 1/4 | 0-10 | 1 |
| MR5012 | 1/4 | 0-12 | 1 |
| MR5016 | 1/4 | 0-16 | 1 |
| MR5025 | 1/4 | 0-25 | 1 |
| MR6301,6 | 1/4 | 0-1,6 | 1 |
| MR6302,5 | 1/4 | 0-2,5 | 1 |
| MR6304 | 1/4 | 0-4 | 1 |
| MR6306 | 1/4 | 0-6 | 1 |
| MR6310 | 1/4 | 0-10 | 1 |
| MR6312 | 1/4 | 0-12 | 1 |
| MR6316 | 1/4 | 0-16 | 1 |
| MR6325 | 1/4 | 0-25 | 1 |

## SECO PANEL CON BRIDA

| Ref. | Rosca | bar | Uds. Caja |
|---|---|---|---|
| MP4001,6 | 1/8 | 0-1,6 | 1 |
| MP4002,5 | 1/8 | 0-2,5 | 1 |
| MP4004 | 1/8 | 0-4 | 1 |
| MP4006 | 1/8 | 0-6 | 1 |
| MP4010 | 1/8 | 0-10 | 1 |
| MP4012 | 1/8 | 0-12 | 1 |
| MP6301,6 | 1/4 | 0-1,6 | 1 |
| MP6302,5 | 1/4 | 0-2,5 | 1 |
| MP6304 | 1/4 | 0-4 | 1 |
| MP6306 | 1/4 | 0-6 | 1 |
| MP6310 | 1/4 | 0-10 | 1 |
| MP6312 | 1/4 | 0-12 | 1 |

## SECO PANEL FIJACIÓN POSTERIOR

| Ref. | Rosca | bar | Uds. Caja |
|---|---|---|---|
| MPF4001,6 | 1/8 | 0-1,6 | 1 |
| MPF4002,5 | 1/8 | 0-2,5 | 1 |
| MPF4004 | 1/8 | 0-4 | 1 |
| MPF4006 | 1/8 | 0-6 | 1 |
| MPF4010 | 1/8 | 0-10 | 1 |
| MPF4012 | 1/8 | 0-12 | 1 |
| MPF5001,6 | 1/8 | 0-1,6 | 1 |
| MPF5002,5 | 1/8 | 0-2,5 | 1 |
| MPF5004 | 1/8 | 0-4 | 1 |
| MPF5006 | 1/8 | 0-6 | 1 |
| MPF5010 | 1/8 | 0-10 | 1 |
| MPF5012 | 1/8 | 0-12 | 1 |
| MPF6301,6 | 1/4 | 0-1,6 | 1 |
| MPF6302,5 | 1/4 | 0-2,5 | 1 |
| MPF6304 | 1/4 | 0-4 | 1 |
| MPF6306 | 1/4 | 0-6 | 1 |
| MPF6310 | 1/4 | 0-10 | 1 |
| MPF6312 | 1/4 | 0-12 | 1 |

## Presión

| UNIDAD | →(Multiplicar) (Dividir)← | UNIDAD |
|---|---|---|
| bar | 14,287 | Psi |
| bar | 100.000 | Pa |
| mm de Hg (0°) | 0,001 | bar |
| atm | 1,013 | bar |

## Temperatura

°C = (°F – 32) x 0,55

°C: Grados Centígrados

°F: Grados Farenheit

FLUIDAL

# Manómetros

## CON GLICERINA SALIDA POSTERIOR

| Ref. | Rosca | bar | Uds. Caja |
|---|---|---|---|
| MG6301,6 | 1/4 | 0-1,6 | 1 |
| MG6302,5 | 1/4 | 0-2,5 | 1 |
| MG6304 | 1/4 | 0-4 | 1 |
| MG6306 | 1/4 | 0-6 | 1 |
| MG6310 | 1/4 | 0-10 | 1 |
| MG6312 | 1/4 | 0-12 | 1 |
| MG6316 | 1/4 | 0-16 | 1 |
| MG6325 | 1/4 | 0-25 | 1 |
| MG6340 | 1/4 | 0-40 | 1 |
| MG6360 | 1/4 | 0-60 | 1 |
| MG63100 | 1/4 | 0-100 | 1 |
| MG63160 | 1/4 | 0-160 | 1 |
| MG63250 | 1/4 | 0-250 | 1 |
| MG63315 | 1/4 | 0-315 | 1 |
| MG63400 | 1/4 | 0-400 | 1 |
| MG63600 | 1/4 | 0-600 | 1 |
| MG10001,6 | 1/2 | 0-1,6 | 1 |
| MG10002,5 | 1/2 | 0-2,5 | 1 |
| MG10004 | 1/2 | 0-4 | 1 |
| MG10006 | 1/2 | 0-6 | 1 |
| MG10010 | 1/2 | 0-10 | 1 |
| MG10012 | 1/2 | 0-12 | 1 |
| MG10016 | 1/2 | 0-16 | 1 |
| MG10025 | 1/2 | 0-25 | 1 |
| MG10040 | 1/2 | 0-40 | 1 |
| MG10060 | 1/2 | 0-60 | 1 |
| MG100100 | 1/2 | 0-100 | 1 |
| MG100160 | 1/2 | 0-160 | 1 |
| MG100250 | 1/2 | 0-250 | 1 |
| MG100315 | 1/2 | 0-315 | 1 |
| MG100400 | 1/2 | 0-400 | 1 |
| MG100600 | 1/2 | 0-600 | 1 |

## CON GLICERINA SALIDA RADIAL

| Ref. | Rosca | bar | Uds. Caja |
|---|---|---|---|
| MRG6301,6 | 1/4 | 0-1,6 | 1 |
| MRG6302,5 | 1/4 | 0-2,5 | 1 |
| MRG6304 | 1/4 | 0-4 | 1 |
| MRG6306 | 1/4 | 0-6 | 1 |
| MRG6310 | 1/4 | 0-10 | 1 |
| MRG6312 | 1/4 | 0-12 | 1 |
| MRG6316 | 1/4 | 0-16 | 1 |
| MRG6325 | 1/4 | 0-25 | 1 |
| MRG6340 | 1/4 | 0-40 | 1 |
| MRG6360 | 1/4 | 0-60 | 1 |
| MRG63100 | 1/4 | 0-100 | 1 |
| MRG63160 | 1/4 | 0-160 | 1 |
| MRG63250 | 1/4 | 0-250 | 1 |
| MRG63315 | 1/4 | 0-315 | 1 |
| MRG63400 | 1/4 | 0-400 | 1 |
| MRG63600 | 1/4 | 0-600 | 1 |
| MRG10001,6 | 1/2 | 0-1,6 | 1 |
| MRG10002,5 | 1/2 | 0-2,5 | 1 |
| MRG10004 | 1/2 | 0-4 | 1 |
| MRG10006 | 1/2 | 0-6 | 1 |
| MRG10010 | 1/2 | 0-10 | 1 |
| MRG10012 | 1/2 | 0-12 | 1 |
| MRG10016 | 1/2 | 0-16 | 1 |
| MRG10025 | 1/2 | 0-25 | 1 |
| MRG10040 | 1/2 | 0-40 | 1 |
| MRG10060 | 1/2 | 0-60 | 1 |
| MRG100100 | 1/2 | 0-100 | 1 |
| MRG100160 | 1/2 | 0-160 | 1 |
| MRG100250 | 1/2 | 0-250 | 1 |
| MRG100315 | 1/2 | 0-315 | 1 |
| MRG100400 | 1/2 | 0-400 | 1 |
| MRG100600 | 1/2 | 0-600 | 1 |

## CON GLICERINA PANEL CON BRIDA

| Ref. | Rosca | bar | Uds. Caja |
|---|---|---|---|
| MPG6301,6 | 1/4 | 0-1,6 | 1 |
| MPG6302,5 | 1/4 | 0-2,5 | 1 |
| MPG6304 | 1/4 | 0-4 | 1 |
| MPG6306 | 1/4 | 0-6 | 1 |
| MPG6310 | 1/4 | 0-10 | 1 |
| MPG6312 | 1/4 | 0-12 | 1 |
| MPG6316 | 1/4 | 0-16 | 1 |
| MPG6325 | 1/4 | 0-25 | 1 |
| MPG6340 | 1/4 | 0-40 | 1 |
| MPG6360 | 1/4 | 0-60 | 1 |
| MPG63100 | 1/4 | 0-100 | 1 |
| MPG63160 | 1/4 | 0-160 | 1 |
| MPG63250 | 1/4 | 0-250 | 1 |
| MPG63315 | 1/4 | 0-315 | 1 |
| MPG63400 | 1/4 | 0-400 | 1 |
| MPG63600 | 1/4 | 0-600 | 1 |
| MPG10001,6 | 1/2 | 0-1,6 | 1 |
| MPG10002,5 | 1/2 | 0-2,5 | 1 |
| MPG10004 | 1/2 | 0-4 | 1 |
| MPG10006 | 1/2 | 0-6 | 1 |
| MPG10010 | 1/2 | 0-10 | 1 |
| MPG10012 | 1/2 | 0-12 | 1 |
| MPG10016 | 1/2 | 0-16 | 1 |
| MPG10025 | 1/2 | 0-25 | 1 |
| MPG10040 | 1/2 | 0-40 | 1 |
| MPG10060 | 1/2 | 0-60 | 1 |
| MPG100100 | 1/2 | 0-100 | 1 |
| MPG100160 | 1/2 | 0-160 | 1 |
| MPG100250 | 1/2 | 0-250 | 1 |
| MPG100315 | 1/2 | 0-315 | 1 |
| MPG100400 | 1/2 | 0-400 | 1 |
| MPG100600 | 1/2 | 0-600 | 1 |

| Calidad del aire comprimido | |
|---|---|
| Residuo de aceite: | 1 mg/m³ |
| Residuo de polvo (Filtro: 40 µm): | 10 mg/m³ |
| Residuo de agua (Pto. de rocío: –20 °C): | 0,88 mg/m³ |

FLUIDAL

# Manómetros

| VACUÓMETROS | | | |
|---|---|---|---|
| Ref. | Rosca | bar | Uds. Caja |
| MV4001 | 1/8 | 0 a –1 | 1 |
| MV5001 | 1/8 | 0 a –1 | 1 |
| MV6301 | 1/4 | 0 a –1 | 1 |
| MRV4001 | 1/8 | 0 a –1 | 1 |
| MRV5001 | 1/4 | 0 a –1 | 1 |
| MRV6301 | 1/4 | 0 a –1 | 1 |
| MPV4001 | 1/8 | 0 a –1 | 1 |
| MPV6301 | 1/4 | 0 a –1 | 1 |
| MPFV4001 | 1/8 | 0 a –1 | 1 |
| MPFV5001 | 1/8 | 0 a –1 | 1 |
| MPFV6301 | 1/4 | 0 a –1 | 1 |

| FIJACIONES | | | |
|---|---|---|---|
| Ref. | Ø | Tipo | Uds. Caja |
| MP63 | 63 | Brida | 1 |
| MP100 | 100 | Brida | 1 |
| MF63 | 63 | Post. | 1 |

## CONSEJOS PARA LA CORRECTA UTILIZACIÓN DE LOS MANÓMETROS

- Seleccionar el manómetro correcto en base a criterios de rango de presión a medir, el tipo de materiales de construcción y el racor de conexionado. Es responsabilidad del usuario controlar que el manómetro recibido sea correcto en base a las características de la instalación.

- El montaje del manómetro y apriete del mismo, se debe efectuar con la herramienta adecuada y el esfuerzo mecánico de montaje se debe hacer sobre el racor y no sobre la estructura del manómetro.

- El montaje recomendado es siempre vertical.

- En montajes con vibración, se debe proveer una conexión elástica (tubo flexible) así como manómetros con líquido antivibración (glicerina), si la presión es pulsante, se debería intercalar un amortiguador de presión y en el caso de puntas de presión un manómetro con fondo de escala mayor que la mayor presión instantánea.

**Nota:** En los manómetros con glicerina es necesario cortar el pitón de goma del tapón de llenado previo a su utilización.
Aislar el manómetro de temperaturas extremas. Se considera la precisión indicada a 20 ºC.

Algunas aplicaciones necesitan de unas condiciones especiales, por ejemplo:

– Manómetros oxigeno / acetileno. (Deben cumplir los criterios de la norma UNI EN 837 - 1 - Par. 9.8.).

FLUIDAL

# 04 | Tubería técnica y mangueras

La historia de Castello Italia comienza en Casalmorano, (Cremona, Italia) en 1965, desde su inicio está especializada en la producción de tubos técnicos de poliamida y poliuretano.

Con casi 50 años de experiencia en el mercado de los materiales plásticos, Castello Italia siempre se ha distinguido tanto por la alta calidad, como por la continua innovación de sus productos, además de su gran versatilidad para adaptarse a las necesidades de sus clientes.

italia castello
THERMOPLASTIC EXTRUSION SPECIALIST

Castello Italia es una empresa líder en la producción de tubería técnica para la automatización industrial, así como en los fluidos a baja presión que son utilizados en el sector del automóvil para los sistemas de frenado y el transporte del combustible en vehículos industriales.

Con respecto a este último sector, Castello Italia es una empresa certificada ISO TS 16949 y por lo tanto puede ofrecer los más altos estándares de calidad respecto a las normas ISO, DIN, SAE, NF e ISO.

# Tubo de poliamida

**Poliamida calibrada para aplicaciones neumáticas.**

Molécula en el mercado desde hace más de 30 años utilizada en las más variadas aplicaciones por sus características:

- Óptima estabilidad dimensional.
- Excelentes prestaciones mecánicas a altas presiones.
- Buen envejecimiento.
- Buena resistencia a agentes químicos.
- Excelente resistencia a la hidrólisis.
- Gran flexibilidad.

Fabricada con materias primas vírgenes.

Poliamida especial para alta presión (HL) desarrollada especialmente para aplicaciones de alta presión como los sistemas de engrase.

Poliamida de alta presión (HLR) con medidas en fracciones de pulgada, desarrolllada para aplicaciones específicas de nebulización.

Disponible en rollos de 100 y 50 m (dependiendo del diámetro), bobinas de 500 m, (otras longitudes consultar), cajas dispensadoras de 25 m así como en espirales con o sin racor.

Otros colores disponibles bajo demanda y cantidad.

FLUIDAL

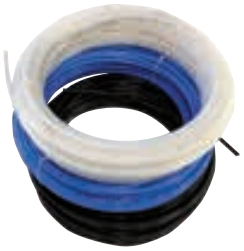

| DIÁMETRO EXTERNO (mm) | BOBINA A (Madera) (m) | BOBINA C (Cartón) (m) | BOBINA D (Plástico) (m) |
|---|---|---|---|
| 4 | 3.000 | 2.200 | 2.500 |
| 6 | 1.500 | 1.000 | 1.000 |
| 8 | 850 | 800 | 650 |
| 10 | 500 | 500 | 400 |
| 12 | 350 | 350 | 280 |

**BOBINA**

| Ref. | Material Bobina |
|---|---|
| BOBINA A | Madera |
| BOBINA C | Cartón |
| BOBINA D | Plástico |

**TUBO DE POLIAMIDA CALIBRADO**

| Ref. | Ø | Radio curv. (mm) | Presión ejercicio (23 ºC) bar | Presión rotura (23 ºC) bar | Long. (m) | Colores opcionales |
|---|---|---|---|---|---|---|
| TPA3 | 3/1,5 | 15 | 49 | 147 | 100 | N |
| TPA4 | 4/2,7 | 25 | 28 | 85 | 100 | N/A/R |
| TPA4/500* | 4/2,7 | 25 | 28 | 85 | 500 | N/A/R |
| TPA4/2 | 4/2 | 20 | 49 | 147 | 100 | |
| TPA4/2/500* | 4/2 | 20 | 49 | 147 | 500 | |
| TPA5/3 | 5/3 | 30 | 37 | 110 | 100 | |
| TPA6 | 6/4 | 30 | 29 | 87 | 100 | N/A/R |
| TPA6/500* | 6/4 | 30 | 29 | 87 | 500 | N/A/R |
| TPA8 | 8/6 | 40 | 21 | 63 | 100 | N/A/R |
| TPA8/500* | 8/6 | 40 | 21 | 63 | 500 | N/A/R |
| TPA10 | 10/8 | 60 | 16 | 48 | 100 | N/A/R |
| TPA10/500* | 10/8 | 60 | 16 | 48 | 500 | N/A/R |
| TPA12 | 12/10 | 85 | 13 | 40 | 100 | N/A |
| TPA12/9 | 12/9 | 60 | 21 | 63 | 100 | N/A |
| TPA14/11 | 14/11 | 90 | 18 | 53 | 50 | |
| TPA15 | 15/12,5 | 90 | 13 | 40 | 50 | |
| TPA16/12 | 16/12 | 95 | 21 | 63 | 50 | |
| TPA16/14 | 16/14 | 95 | 8 | 26 | 50 | |
| TPA18/14 | 18/14 | 100 | 18 | 54 | 50 | |
| TPA20/16 | 20/16 | 180 | 16 | 48 | 50 | |
| TPA22/18 | 22/18 | 200 | 15 | 44 | 50 | |

* Nota: Añadir la bobina que se debe seleccionar en la tabla adjunta.
Estándar: Neutro / Disponibles: Negro: N, Azul: A, Rojo: R

# Tubo de poliamida

## ALTA PRESIÓN

| Ref. | Ø | Radio curv. (mm) | Presión ejercicio (23 ºC) bar | Pres. rotura (23 ºC) bar | Long. (m) | Color |
|---|---|---|---|---|---|---|
| TPA4/2/PA10.12HL | 4/2 | 25 | 89 | 267 | 100 | Negro |
| TPA6/3/PA12HL | 6/3 | 50 | 89 | 267 | 100 | Negro |

## NEBULIZACIÓN

| Ref. | Ø | Radio curv. (mm) | Presión ejercicio (23 ºC) bar | Presión rotura (23 ºC) bar | Long. (m) | Colores opcionales |
|---|---|---|---|---|---|---|
| TPA1/4100HLR | 6,35/3,36 | 50 | 83 | 250 | 100 | B/Gr |
| TPA1/450HLR | 6,35/3,36 | 50 | 83 | 250 | 50 | B/Gr |
| TPA1/4R1HLR | 6,35/3,36 | 50 | 83 | 250 | 1 | B/Gr |
| TPA1/4R075HLR | 6,35/3,36 | 50 | 83 | 250 | 0,75 | B/Gr |
| TPA3/8100HLR | 9,52/5 | 50 | 83 | 250 | 100 | B/Gr |
| TPA3/850HLR | 9,52/5 | 50 | 83 | 250 | 50 | B/Gr |
| TPA3/8R1HLR | 9,52/5 | 50 | 83 | 250 | 1 | B/Gr |
| TPA3/8R075HLR | 9,52/5 | 50 | 83 | 250 | 0,75 | B/Gr |

Estándar: Negro / Disponibles: Blanco: B , Gris: Gr

## AUTOMOCIÓN DIN74324 (NEGRO)

| Ref. | Ø | Radio curv. (mm) | Presión ejercicio (23 ºC) bar | Presión rotura (23 ºC) bar | Long. (m) |
|---|---|---|---|---|---|
| TPA6-AUT | 6/4 | 30 | 29 | 87 | 100 |
| TPA8-AUT | 8/6 | 40 | 21 | 63 | 100 |
| TPA10-AUT | 10/8 | 60 | 16 | 48 | 100 |
| TPA12/9-AUT | 12/9 | 60 | 21 | 63 | 100 |
| TPA15/12-AUT | 15/12 | 90 | 16 | 48 | 50 |
| TPA16/12-AUT | 16/12 | 95 | 21 | 63 | 50 |
| TPA18/14-AUT | 18/14 | 100 | 18 | 54 | 50 |

## ESPIRAL DE POLIAMIDA CALIBRADA CON RACORES (AZUL)

| Ref. | Ø | Rosca |
|---|---|---|
| HPA6/4/7,5 | 6/4/7,5 | 1/4 |
| HPA6/4/10 | 6/4/10 | 1/4 |
| HPA6/4/15 | 6/4/15 | 1/4 |
| HPA6/4/30 | 6/4/30 | 1/4 |
| HPA8/6/7,5 | 8/6/7,5 | 1/4 |
| HPA8/6/10 | 8/6/10 | 1/4 |
| HPA8/6/15 | 8/6/15 | 1/4 |
| HPA8/6/30 | 8/6/30 | 1/4 |
| HPA10/8/7,5 | 10/8/7,5 | 1/4 |
| HPA10/8/10 | 10/8/10 | 1/4 |
| HPA10/8/15 | 10/8/15 | 1/4 |
| HPA10/8/30 | 10/8/30 | 1/4 |
| HPA12/10/7,5 | 12/10/7,5 | 3/8 |
| HPA12/10/10 | 12/10/10 | 3/8 |
| HPA12/10/15 | 12/10/15 | 3/8 |
| HPA12/10/30 | 12/10/30 | 3/8 |

| Tubo ext. (mm) Ø | Tubo int. Ø | Long. tubo (m) | Espiral int. (mm) Ø | Long. plegada (mm) | Long. útil (m) | Racor muelle |
|---|---|---|---|---|---|---|
| 6 | 4 | 7,5 | 60 | 220 | 4,5 | 1/4 |
| 6 | 4 | 10 | 60 | 290 | 6 | 1/4 |
| 6 | 4 | 15 | 60 | 430 | 9 | 1/4 |
| 6 | 4 | 30 | 60 | 870 | 17 | 1/4 |
| 8 | 6 | 7,5 | 80 | 230 | 4,5 | 1/4 |
| 8 | 6 | 10 | 80 | 305 | 6 | 1/4 |
| 8 | 6 | 15 | 80 | 455 | 9 | 1/4 |
| 8 | 6 | 30 | 80 | 910 | 17 | 1/4 |
| 10 | 8 | 7,5 | 90 | 250 | 4,5 | 1/4 |
| 10 | 8 | 10 | 90 | 330 | 6 | 1/4 |
| 10 | 8 | 15 | 90 | 490 | 9 | 1/4 |
| 10 | 8 | 30 | 90 | 990 | 17 | 1/4 |
| 12 | 10 | 7,5 | 120 | 220 | 4,5 | 3/8 |
| 12 | 10 | 10 | 120 | 290 | 6 | 3/8 |
| 12 | 10 | 15 | 120 | 430 | 9 | 3/8 |
| 12 | 10 | 30 | 120 | 870 | 17 | 3/8 |

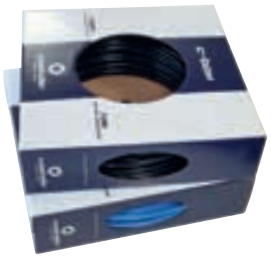

## TUBO DE POLIAMIDA CALIBRADO EN CAJA DISPENSADORA (25 m)

| Ref. | Ø | m | Color |
|---|---|---|---|
| DISTPA4 | 4/2,7 | 25 | N/A |
| DISTPA6 | 6/4 | 25 | N/A |
| DISTPA8 | 8/6 | 25 | N/A |
| DISTPA10 | 10/8 | 25 | N/A |
| DISTPA12 | 12/10 | 25 | N/A |

Estándar: Neutro - Disponibles: Negro: N, Azul: A

## DIMENSIONES DISPENSADOR

| Ø Tubo ext. mm | Long. m | Dimensiones mm |
|---|---|---|
| 4 | 25 | 255 x 255 x 70 |
| 6 | 25 | 300 x 300 x 80 |
| 8 | 25 | 300 x 300 x 80 |
| 10 | 25 | 400 x 400 x 110 |
| 12 | 25 | 600 x 600 x 110 |

## TUBO DE POLIAMIDA CALIBRADO EN ESPIRAL (AZUL)

| Ref. | Ø | Long. m |
|---|---|---|
| SPA6/4/30 | 6/4 | 30 |
| SPA8/6/30 | 8/6 | 30 |
| SPA10/8/30 | 10/8 | 30 |
| SPA12/10/30 | 12/10 | 30 |
| SPA15/12,5/30 | 15/12 | 30 |

FLUIDAL

# Tubo de copoliamida

Características similares a la Poliamida
COPOLIAMIDA
Precio más económico

**Desarrollado y registrado por Castello con el fin de mejorar las prestaciones químicas y mecánicas de la poliamida sin perder las ventajas de la misma, este copolímero del poliamida (COPA), ha conseguido tener un gran éxito en el mercado de la neumática ya que ofrece:**

- **Excelente resistencia a la presión.**
- **Excelente resistencia al efecto «acodamiento» en radios de curvaturas bajos.**
- **Excelente resistencia a la abrasión.**
- **Excelente resistencia a la laceración, al corte y a la perforación.**
- **Resistencia a aceites y grasas.**

**La copoliamida puede ser usada en aplicaciones neumáticas mejorando la flexibilidad de la poliamida y la resistencia a la presión de la poliamida allí donde sea necesario llegar a una presión de 12 bar con una mejor manejabilidad del producto y con un perfecto calibrado para la utilización de racores instantáneos.**
**Disponible en rollos de 100 m, bobinas de 500 m (consultar) y cajas dispensadoras de 25 m.**

**Posibilidad de colores bajo pedido y en función de la cantidad.**

FLUIDAL

**TUBO DE COPOLIAMIDA**

| Ref. | Ø | Radio curv. (mm) | Presión ejercicio (23 ºC) bar | Presión rotura (23 ºC) bar | Long. (m) | Colores opcionales |
|---|---|---|---|---|---|---|
| COPA4 | 4/2,5 | 10 | 22 | 65 | 100 | A |
| COPA6 | 6/4 | 15 | 19 | 57 | 100 | A |
| COPA8 | 8/6 | 25 | 16 | 47 | 100 | A |
| COPA10 | 10/8 | 35 | 12 | 36 | 100 | A |
| COPA12/9 | 12/9 | 45 | 13 | 40 | 100 | A |

Estándar: Neutro / Disponibles: Azul: A

**TUBO DE COPOLIAMIDA EN CAJA DISPENSADORA (25 m)**

| Ref. | Ø | m | Color Opc. |
|---|---|---|---|
| DISCOPA4 | 4/2,5 | 25 | A |
| DISCOPA6 | 6/4 | 25 | A |
| DISCOPA8 | 8/6 | 25 | A |
| DISCOPA10 | 10/8 | 25 | A |
| DISCOPA12/9 | 12/9 | 25 | A |

Estándar: Neutro - Disponibles: Azul: A

**DIMENSIONES DISPENSADOR**

| Ø Tubo ext. mm | Long. m | Dimensiones mm |
|---|---|---|
| 4 | 25 | 255 x 255 x 70 |
| 6 | 25 | 300 x 300 x 80 |
| 8 | 25 | 300 x 300 x 80 |
| 10 | 25 | 400 x 400 x 110 |
| 12 | 25 | 600 x 600 x 110 |

# Tubo de poliuretano

**Poliuretano Shore 98 en base poliéster.**

**Utilizada en numerosas aplicaciones industriales por sus características:**

- **Excelente resistencia a la abrasión.**
- **Excepcional flexibilidad incluso a bajas temperaturas.**
- **Gran resitencia a la laceración, corte y perforación.**
- **Discretas prestaciones mecánicas.**
- **Evita el efecto «acodamiento» por su gran flexibilidad.**
- **Alto grado de transparencia.**
- **Resistencia a aceites y grasas.**

**Disponible en rollos de 100 y 50 m (dependiendo del diámetro), bobinas de 500 m, (otras longitudes consultar), cajas dispensadoras de 25 m, así como en espirales con o sin racor.**

**Otros colores disponibles bajo demanda y cantidad.**

FLUIDAL

| DIÁMETRO EXTERNO (mm) | BOBINA A (Madera) (m) | BOBINA D (Plástico) (m) |
|---|---|---|
| 4 | 3.000 | 2.500 |
| 6 | 1.500 | 1.000 |
| 8 | 850 | 650 |
| 10 | 500 | 400 |
| 12 | 350 | 280 |

| BOBINA | |
|---|---|
| Ref. | Material Bobina |
| BOBINA A | Madera |
| BOBINA C | Cartón |
| BOBINA D | Plástico |

| TUBO DE POLIURETANO | | | | | | |
|---|---|---|---|---|---|---|
| Ref. | Ø | Radio curv. (mm) | Presión ejercicio (23 ºC) bar | Presión rotura (23 ºC) bar | Long. (m) | Colores opcionales |
| TPU4 | 4/2,5 | 10 | 15 | 46 | 100 | N/R/C |
| TPU4/500* | 4/2,5 | 10 | 15 | 46 | 500 | N/R/C |
| TPU4/2 | 4/2 | 15 | 22 | 67 | 100 | N/R/C |
| TPU6 | 6/4 | 20 | 13 | 40 | 100 | N/R/C |
| TPU6/500* | 6/4 | 20 | 13 | 40 | 500 | N/R/C |
| TPU8 | 8/6 | 25 | 10 | 29 | 100 | N/R/C |
| TPU8/500* | 8/6 | 25 | 10 | 29 | 500 | N/R/C |
| TPU8/5,5 | 8/5,5 | 35 | 14 | 41 | 100 | N/R/C |
| TPU8/5,5/500* | 8/5,5 | 35 | 14 | 41 | 500 | N/R/C |
| TPU10 | 10/8 | 35 | 7 | 22 | 100 | N/R/C |
| TPU10/500* | 10/8 | 35 | 7 | 22 | 100 | N/R/C |
| TPU10/7 | 10/7 | 25 | 12 | 35 | 100 | N/R/C |
| TPU12/9 | 12/9 | 45 | 10 | 29 | 100 | N/R/C |

* Nota: Añadir la bobina que se debe seleccionar en la tabla adjunta.
Estándar: Azul / Disponibles: Negro: N, Rojo: R, Cristal: C

# Tubo de poliuretano

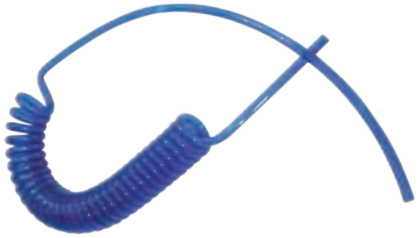

## TUBO DE POLIURETANO EN CAJA DISPENSADORA (25 m)

| Ref. | Ø | m | Color |
|---|---|---|---|
| DISPU4 | 4/2,5 | 25 | N/C |
| DISPU6 | 6/4 | 25 | N/C |
| DISPU8 | 8/6 | 25 | N/C |
| DISPU8/5,5 | 8/5,5 | 25 | N/C |
| DISPU10 | 10/8 | 25 | N/C |
| DISPU10/7 | 10/7 | 25 | N/C |
| DISPU12 | 12/9 | 25 | N/C |

Estándar: Azul - Disponibles: Negro: N, Cristal: C

## DIMENSIONES DISPENSADOR

| Ø Tubo ext. mm | Long. m | Dimensiones mm |
|---|---|---|
| 4 | 25 | 255 x 255 x 70 |
| 6 | 25 | 300 x 300 x 80 |
| 8 | 25 | 300 x 300 x 80 |
| 10 | 25 | 400 x 400 x 110 |
| 12 | 25 | 600 x 600 x 110 |

## TUBO DE POLIURETANO EN ESPIRAL (AZUL)

| Ref. | Ø | Colores opcionales |
|---|---|---|
| SPU6/4/5 | 6/4/5 | Am |
| SPU6/4/7,5 | 6/4/7,5 | Am |
| SPU6/4/10 | 6/4/10 | Am |
| SPU8/5/5 | 8/5/5 | Am |
| SPU8/5/7,5 | 8/5/7,5 | Am |
| SPU8/5/10 | 8/5/10 | Am |
| SPU10/6,5/5 | 10/6,5/5 | Am |
| SPU10/6,5/7,5 | 10/6,5/7,5 | Am |
| SPU10/6,5/10 | 10/6,5/10 | Am |
| SPU12/8/5 | 12/8/5 | Am |
| SPU12/8/7,5 | 12/8/7,5 | Am |
| SPU12/8/10 | 12/8/10 | Am |

Estándar: Azul - Disponibles: Amarillo: Am

| Tubo ext. (mm) Ø | Tubo int. Ø | Long. tubo (m) | Tramos rectos (mm) | Espira int. (mm) Ø | Long. plegada (mm) | Long. útil (m) |
|---|---|---|---|---|---|---|
| 6 | 4 | 5 | 150/500 | 25 | 345 | 3,3 |
| 6 | 4 | 7,5 | 150/500 | 25 | 515 | 5 |
| 6 | 4 | 10 | 150/500 | 25 | 690 | 6,65 |
| 8 | 5 | 5 | 150/500 | 32 | 390 | 3,3 |
| 8 | 5 | 7,5 | 150/500 | 32 | 600 | 5 |
| 8 | 5 | 10 | 150/500 | 32 | 780 | 6,65 |
| 10 | 6,5 | 5 | 150/500 | 40 | 315 | 3,3 |
| 10 | 6,5 | 7,5 | 150/500 | 40 | 510 | 5 |
| 10 | 6,5 | 10 | 150/500 | 40 | 700 | 6,65 |
| 12 | 8 | 5 | 150/500 | 65 | 280 | 3,3 |
| 12 | 8 | 7,5 | 150/500 | 65 | 420 | 5 |
| 12 | 8 | 10 | 150/500 | 65 | 525 | 6,65 |

## ESPIRAL DE POLIURETANO CON RACORES (AZUL)

| Ref. | Ø | Rosca | Color opcional |
|---|---|---|---|
| HPU6/4/5 | 6/4/5 | 1/4 | Am |
| HPU6/4/7,5 | 6/4/7,5 | 1/4 | Am |
| HPU6/4/10 | 6/4/10 | 1/4 | Am |
| HPU8/5/5 | 8/5/5 | 1/4 | Am |
| HPU8/5/7,5 | 8/5/7,5 | 1/4 | Am |
| HPU8/5/10 | 8/5/10 | 1/4 | Am |
| HPU10/6,5/5 | 10/6,5/5 | 1/4 | Am |
| HPU10/6,5/7,5 | 10/6,5/7,5 | 1/4 | Am |
| HPU10/6,5/10 | 10/6,5/10 | 1/4 | Am |
| HPU12/8/5 | 12/8/5 | 3/8 | Am |
| HPU12/8/7,5 | 12/8/7,5 | 3/8 | Am |
| HPU12/8/10 | 12/8/10 | 3/8 | Am |

Estándar: Azul - Disponibles: Amarillo: Am

| Tubo ext. (mm) Ø | Tubo int. Ø | Long. tubo (m) | Tramos rectos (mm) | Espira int. (mm) Ø | Long. plegada (mm) | Long. útil (m) | Racor muelle |
|---|---|---|---|---|---|---|---|
| 6 | 4 | 5 | 150/500 | 220 | 345 | 3,3 | 1/4 |
| 6 | 4 | 7,5 | 150/500 | 290 | 515 | 5 | 1/4 |
| 6 | 4 | 10 | 150/500 | 430 | 690 | 6,65 | 1/4 |
| 8 | 5 | 5 | 150/500 | 870 | 390 | 3,3 | 1/4 |
| 8 | 5 | 7,5 | 150/500 | 230 | 600 | 5 | 1/4 |
| 8 | 5 | 10 | 150/500 | 305 | 780 | 6,65 | 1/4 |
| 10 | 6,5 | 5 | 150/500 | 455 | 315 | 3,3 | 1/4 |
| 10 | 6,5 | 7,5 | 150/500 | 910 | 510 | 5 | 1/4 |
| 10 | 6,5 | 10 | 150/500 | 250 | 700 | 6,65 | 1/4 |
| 12 | 8 | 5 | 150/500 | 330 | 280 | 3,3 | 3/8 |
| 12 | 8 | 7,5 | 150/500 | 490 | 420 | 5 | 3/8 |
| 12 | 8 | 10 | 150/500 | 990 | 525 | 6,65 | 3/8 |

# Tubo de PTFE

**El tubo de PTFE gracias a las caracterísiticas de la unión carbono-flúor, es aconsejable para las aplicaciones que requieren:**

- **Temperatura elevada de utilización (–70 ºC a +260 ºC).**
- **Resistencia a agentes químicos.**
- **Bajo coeficiente de rozamiento.**
- **Excelentes propiedades dieléctricas (baja conductividad eléctrica).**
- **No inflamable (UL 94 VO).**
- **Buenas propiedades mecánicas.**
- **Bajo envejecimiento.**
- **Inalterabilidad.**
- **Óptima resistencia a la humedad y a los rayos UV.**
- **Sin toxicidad (Atóxico), idóneo para uso alimentario.**

**Sus campos de aplicación son numerosos, neumática, industria alimentaria, médica y química, electrónica, transporte alimentario, transporte de fluidos y gases incompatibles químicamente con otros materiales, etc.**

**Posibilidad de PTFE antiéstatico así como de colores bajo pedido y en función de la cantidad.**

FLUIDAL

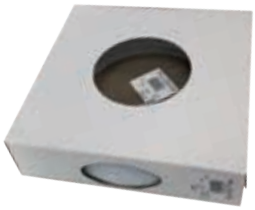

**TUBO DE TEFLÓN**

| Ref. | Ø | Peso (g/m) | Radio curv. (mm) | Presión ejercicio (23 ºC) bar | Presión rotura (23 ºC) bar | Long. (m) |
|---|---|---|---|---|---|---|
| TTF4 | 4/2 | 20,5 | 16 | 35 | 110 | 50 |
| TTF6 | 6/4 | 34,5 | 36 | 23 | 70 | 50 |
| TTF8 | 8/6 | 48,4 | 64 | 16 | 50 | 50 |
| TTF10 | 10/8 | 62,2 | 100 | 13 | 40 | 50 |
| TTF12 | 12/10 | 76 | 144 | 10 | 30 | 50 |

**TUBO DE TEFLÓN (longitud 10 m)**

| Ref. | Ø | Peso (g/m) | Radio curv. (mm) | Presión ejercicio (23 ºC) bar | Presión rotura (23 ºC) bar | Long. (m) |
|---|---|---|---|---|---|---|
| TTF4L10 | 4/2 | 20,5 | 16 | 35 | 110 | 10 |
| TTF6L10 | 6/4 | 34,5 | 36 | 23 | 70 | 10 |
| TTF8L10 | 8/6 | 48,4 | 64 | 16 | 50 | 10 |
| TTF10L10 | 10/8 | 62,2 | 100 | 13 | 40 | 10 |
| TTF12L10 | 12/10 | 76 | 144 | 10 | 30 | 10 |

**TUBO DE TEFLÓN EN CAJA DISPENSADORA (longitud 25 m)**

| Ref. | Ø | m |
|---|---|---|
| DISTTF4 | 4/2 | 25 |
| DISTTF6 | 6/4 | 25 |
| DISTTF8 | 8/6 | 25 |
| DISTTF10 | 10/8 | 25 |
| DISTTF12 | 12/10 | 25 |

**DIMENSIONES DISPENSADOR**

| Ø Tubo ext. mm | Long. m | Dimensiones mm |
|---|---|---|
| 4 | 25 | 255 x 255 x 70 |
| 6 | 25 | 300 x 300 x 80 |
| 8 | 25 | 300 x 300 x 80 |
| 10 | 25 | 400 x 400 x 110 |
| 12 | 25 | 600 x 600 x 110 |

# Tubo FEP (Etileno Propileno Fluorado)

El tubo FEP (etileno propileno fluorado) es muy similar en características al tubo de PTFE:

- Temperatura de utilización (–60 ºC a +205 ºC).
- Resistencia a agentes químicos.
- Bajo coeficiente de rozamiento.
- Excelentes propiedades dieléctricas (baja conductividad eléctrica).
- No inflamable (UL 94 VO).
- Buenas propiedades mecánicas.
- Bajo envejecimiento.
- Inalterabilidad.
- Óptima resistencia a la humedad y a los rayos UV.
- Sin toxicidad (Atóxico), idóneo para uso alimentario.

Diferenciación con PTFE:

- Alta transparencia que permite la visión del fluido.
- Menor permeabilidad a gas y vapor.

Sus campos de aplicación son numerosos, neumática, industria alimentaria, médica y química, electrónica, transporte alimentario, transporte de fluidos y gases incompatibles químicamente con otros materiales, etc.

FLUIDAL

| TUBO DE FEP (Etileno Propileno fluorado) | | | | | |
|---|---|---|---|---|---|
| Ref. | Ø | Radio curv. (mm) | Presión ejercicio (23 ºC) bar | Presión rotura (23 ºC) bar | Long. (m) |
| TFEP4 | 4/2 | 16 | 30 | 150 | 25 |
| TFEP6 | 6/4 | 36 | 19 | 96 | 25 |
| TFEP8 | 8/6 | 64 | 14 | 70 | 25 |
| TFEP10 | 10/8 | 100 | 11 | 55 | 25 |
| TFEP12 | 12/10 | 144 | 9 | 45 | 25 |

**TUBERÍA DE AMPLIA UTILIZACIÓN EN LOS SECTORES QUÍMICO Y FARMACÉUTICO POR SU ALTA TRANSPARENCIA Y BAJA PERMEABILIDAD.**

# Tubo PFA (Perfluoroalcoxi)

El tubo PFA (perfluoroalcoxi) es muy similar en características al tubo de PTFE:

- Temperatura de utilización (–70 ºC a +260 ºC).
- Resistencia a agentes químicos.
- Bajo coeficiente de rozamiento.
- Excelentes propiedades dieléctricas (baja conductividad eléctrica).
- No inflamable (UL 94 VO).
- Buenas propiedades mecánicas.
- Bajo envejecimiento.
- Inalterabilidad.
- Óptima resistencia a la humedad y a los rayos UV.
- Sin toxicidad (Atóxico), idóneo para uso alimentario.

Diferenciación con PTFE:

- Alta transparencia que permite la visión del fluido.
- Menor permeabilidad a gas y vapor.

Sus campos de aplicación son numerosos, neumática, industria alimentaria, médica y química, electrónica, transporte alimentario, transporte de fluidos y gases incompatibles químicamente con otros materiales, etc.

FLUIDAL

**TUBO DE PFA (Perfluoroalcoxi)**

| Ref. | Ø | Radio curv. (mm) | Presión ejercicio (23 ºC) bar | Presión rotura (23 ºC) bar | Long. (m) |
|---|---|---|---|---|---|
| TPFA4 | 4/2 | 16 | 32 | 160 | 25 |
| TPFA6 | 6/4 | 36 | 21 | 105 | 25 |
| TPFA8 | 8/6 | 64 | 15 | 75 | 25 |
| TPFA10 | 10/8 | 100 | 12 | 60 | 25 |
| TPFA12 | 12/10 | 144 | 10 | 50 | 25 |

**TUBERÍA DE AMPLIA UTILIZACIÓN EN LOS SECTORES QUÍMICO Y FARMACÉUTICO POR SU ALTA TRANSPARENCIA Y BAJA PERMEABILIDAD.**

# Tubo de polietileno alimentario

- Tubería de PE según FDA.
- Temperatura: –29 °C (–20 °F) a +66 °C (+150 °F)
- Adecuado para purificadores, acondicionadores de agua, máquinas de hielo, nebulizadores y aplicaciones en contacto con alimentos.
- Idoneidad para una amplia gama de temperaturas y presiones.
- Amplia compatibilidad química.

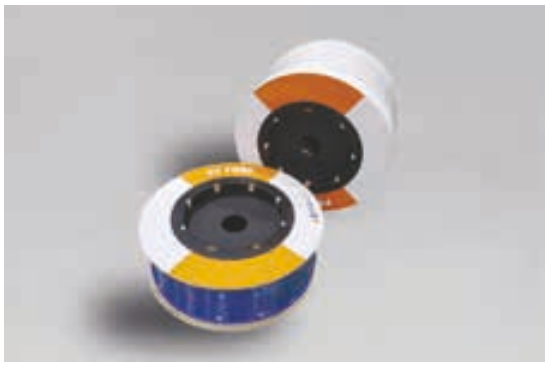

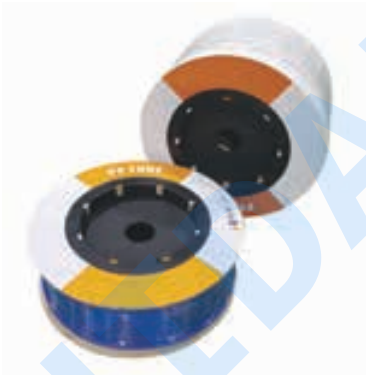

| TUBO DE POLIETILENO ALIMENTARIO | | | | | | | |
|---|---|---|---|---|---|---|---|
| Ref. | Ø | Radio curv. (mm) | Máx. presión ejercicio bar | Presión ejercicio (20 °C) bar | Presión ejercicio (65 °C) bar | Presión rotura (23 °C) bar | Long. (m) |
| CTPE4 | 4/2,5 | 25 | 16 | 15 | 8 | 30 | 200 |
| CTPE6 | 6/4 | 25 | 16 | 15 | 8 | 30 | 100 |
| CTPE8 | 8/6 | 25 | 12 | 10 | 6 | 20 | 100 |
| CTPE10/7 | 10/7 | 32 | 12 | 10 | 6 | 20 | 100 |
| CTPE12/9 | 12/9 | 63 | 12 | 10 | 6 | 20 | 100 |

Colores: Neutro, negro y azul.

El tubo negro y el azul están certificados ACS

FLUIDAL

# Mangueras y accesorios

**Mangueras industriales de diversos materiales para el trasvase de líquidos y fluidos industriales.**

**Manguera de termocaucho de aplicación en herramientas neumáticas, distribución de aire (20 bar), fumigación, limpieza y distribución de agua. Uso atóxico (TAIR).**

**Manguera de PVC atóxico para agua, aire y conducción de materias primas en industria alimentaria, neumática e industria en general (TTR).**

**Manguera de aire comprimido en elastómero sintético de alta flexibilidad para aplicaciones generales en industria hasta 20 bar de presión de trabajo.**

| MANGUERA DE TERMOCAUCHO | | |
|---|---|---|
| Ref. | Ø | Long. (m) |
| TAIR8 | 15/8 | 50 |
| TAIR10 | 17/10 | 50 |
| TAIR12 | 19/12 | 50 |
| TAIR15 | 22/15 | 50 |

| MANGUERA DE ELASTÓMERO SINTÉTICO (alta flexibilidad) | | |
|---|---|---|
| Ref. | Ø | Long. (m) |
| TCA6 | 12/6 | 100 |
| TCA8 | 14/8 | 100 |
| TCA10 | 17/10 | 100 |
| TCA13 | 21/13 | 100 |
| TCA16 | 24/16 | 100 |
| TCA19 | 28/19 | 50 |
| TCA25 | 35/25 | 50 |

| MANGUERA TRANSPARENTE INDUSTRIAL | | |
|---|---|---|
| Ref. | Ø | Long. (m) |
| TTR8 | 14/8 | 50 |
| TTR10 | 16/10 | 50 |
| TTR12 | 18/12 | 50 |
| TTR15 | 21/15 | 50 |
| TTR20 | 26/20 | 50 |
| TTR25 | 32/25 | 50 |

| PINZA CORTATUBOS | |
|---|---|
| Ref. | Ø |
| CORTATUBOS | 3/15 |

| TENAZA CORTATUBOS | |
|---|---|
| Ref. | Ø |
| TENAZA12 | 3-15 |
| TENAZA25 | 3-25 |

| CUCHILLA REPUESTO TENAZA CORTATUBOS |
|---|
| Ref. |
| CUCHILLA12 |
| CUCHILLA25 |

FLUIDAL

# 05 | Redes

Fabricado
y homologado
en la UE

aircom PIPINGSYSTEM

**Líder mundial en la distribución de aire comprimido y fluidos a presión.**

Empresa con más de 20 años de experiencia en la fabricación de componentes para sistemas de distribución de aire comprimido y fluidos a presión que permiten proporcionar soluciones ideales en cualquier tipo de instalación industrial.

La continua inversión en tecnología, I +D, software, logística y recursos humanos permite la completa satisfacción de sus clientes y red de distribuidores, lo cual ha convertido a Aircom en una referencia mundial en este sector.

La calidad de sus productos - homologados por los más estrictos organismos europeos - permiten ofrecer la mayor garantía y respuesta técnica.

Tubería, racores de tecnopolímero y aluminio, válvulas, bajantes rápidas, repartidores y los accesorios de montaje dan solución a cualquier necesidad de la industria.

100% Fabricación Europea

TÜV SÜD ISO TSSA Henkel ALODINE 400

# Tubo de aluminio

**Materiales:** Aluminio extruido de aleación EN AW T6 UNI-EN 755-2.
Interior y exterior base titanio, libre de cromo, cumple RoHS.
Superficie exterior con electrodeposición y tratada.

**Presión:** 0,99 ÷ 13 bar **Test Presión int.:** 55 bar, 1 hora a 20 ºC.

**Temperatura:** −10 ºC ÷ +90 ºC.

**Color:** – Azul RAL 5012
– Verde similar a RAL 6032
– Gris RAL 9006

**Diámetros tubo:** 16, 20, 25, 32, 40, 50, 63, 80 y 110 mm.

**Fluidos:** Aire, vacío y fluidos compatibles.

**Transporte:** Los costos de transporte de las tuberías de 4 y 6 m son a cargo del cliente.
Podrán ser pagados por Nordair S.A., e incluidos en la factura en el apartado transporte.

## TUBO DE ALUMINIO AZUL

| Ref. | Ø | (m) |
|---|---|---|
| QLTUAL5820 | 20 | 5,8 |
| QLTUAL5825 | 25 | 5,8 |
| QLTUAL5832 | 32 | 5,8 |
| QLTUAL5840 | 40 | 5,8 |
| QLTUAL5850 | 50 | 5,8 |
| QLTUAL5863 | 63 | 5,8 |
| QLTUAL5880 | 80 | 5,8 |
| QLTUAL58110 | 110 | 5,8 |
| QLTUAL4016 | 16 | 4 |
| QLTUAL4020 | 20 | 4 |
| QLTUAL4025 | 25 | 4 |
| QLTUAL4032 | 32 | 4 |
| QLTUAL4040 | 40 | 4 |
| QLTUAL4050 | 50 | 4 |
| QLTUAL4063 | 63 | 4 |

## TUBO DE ALUMINIO DOBLE CURVA

| Ref. | Ø |
|---|---|
| QLSCI016 | 16 |
| QLSCI020 | 20 |
| QLSCI025 | 25 |

## TUBO DE ALUMINIO GRIS

| Ref. | Ø | (m) |
|---|---|---|
| QLTUALGY5820 | 20 | 5,8 |
| QLTUALGY5825 | 25 | 5,8 |
| QLTUALGY5832 | 32 | 5,8 |
| QLTUALGY5840 | 40 | 5,8 |
| QLTUALGY5850 | 50 | 5,8 |
| QLTUALGY5863 | 63 | 5,8 |
| QLTUALGY5880 | 80 | 5,8 |

## SOPORTE CON COLLAR METÁLICO Y ROSCA M8

| Ref. | Ø |
|---|---|
| DIRFCOL016 | 16 |
| DIRFCOL020 | 20 |
| DIRFCOL025 | 25 |
| DIRFCOL032 | 32 |
| DIRFCOL040 | 40 |
| DIRFCOL050 | 50 |
| DIRFCOL063 | 63 |
| DIRFCOL080 | 80 |
| DIRFCOL110 | 110 |

## TUBO DE ALUMINIO VERDE

| Ref. | Ø | (m) |
|---|---|---|
| QLTUALG5820 | 20 | 5,8 |
| QLTUALG5825 | 25 | 5,8 |
| QLTUALG5840 | 40 | 5,8 |
| QLTUALG5863 | 63 | 5,8 |

## SOPORTE CON ROSCA M8

| Ref. | Ø | Uds. CAJA |
|---|---|---|
| DIRFEM8016CF | 16 | 10 |
| DIRFEM8020CF | 20 | 10 |
| DIRFEM8025CF | 25 | 10 |
| DIRFEM8032CF | 32 | 10 |
| DIRFEM8040CF | 40 | 10 |
| DIRFEM8050CF | 50 | 10 |
| DIRFEM8063CF | 63 | 10 |
| DIRFEM8080CF | 80 | 10 |
| DIRFEM80110CF | 110 | 10 |

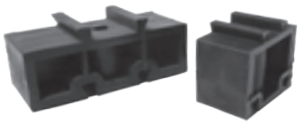

## ESPACIADOR

| Ref. | Ø | Uds. CAJA |
|---|---|---|
| DIRSPE020032 | 20 - 32 | 10 |
| DIRSPE040063 | 40 - 63 | 10 |

FLUIDAL

# Racores de tecnopolímero y colectores

**Materiales:** Cuerpo, casquillo y tuercas en PA6.
Pinza de acero inoxidable y junta O-ring de NBR.
En algunos repartidores insertos de latón.
Colectores de aluminio.

**Presión:** –0,99 ÷ 13 bar.

**Temperatura:** –15 °C ÷ +60 °C.

**Diámetros tubo:** 16, 20, 25, 32, 40, 50 y 63 mm.

**Fluidos:** Aire, vacío y fluidos compatibles.

## UNIÓN RECTA

| Ref. | Ø |
|---|---|
| QLMAPA016 | 16 |
| QLMAPA020 | 20 |
| QLMAPA025 | 25 |
| QLMAPA032 | 32 |
| QLMAPA040 | 40 |
| QLMAPA050 | 50 |
| QLMAPA063 | 63 |

## CODO 45º

| Ref. | Ø |
|---|---|
| QLGO45PA020 | 20 |
| QLGO45PA025 | 25 |
| QLGO45PA032 | 32 |
| QLGO45PA040 | 40 |
| QLGO45PA050 | 50 |
| QLGO45PA063 | 63 |

## CODO 90º

| Ref. | Ø |
|---|---|
| QLGO90PA016 | 16 |
| QLGO90PA020 | 20 |
| QLGO90PA025 | 25 |
| QLGO90PA032 | 32 |
| QLGO90PA040 | 40 |
| QLGO90PA050 | 50 |
| QLGO90PA063 | 63 |

## UNIÓN RECTA CORREDIZA

| Ref. | Ø |
|---|---|
| QLMASPA032 | 32 |
| QLMASPA040 | 40 |
| QLMASPA050 | 50 |
| QLMASPA063 | 63 |

## UNIÓN EN «T»

| Ref. | Ø |
|---|---|
| QLTEPA016 | 16 |
| QLTEPA020 | 20 |
| QLTEPA025 | 25 |
| QLTEPA032 | 32 |
| QLTEPA040 | 40 |
| QLTEPA050 | 50 |
| QLTEPA063 | 63 |

## «T» HEMBRA CENTRAL ROSCADA

| Ref. | Ø | Rosca |
|---|---|---|
| QLTPPA020048 | 20 | 1/2 |
| QLTPPA025048 | 25 | 1/2 |

## «T» REDUCCIÓN CENTRAL

| Ref. | Ø | (m) |
|---|---|---|
| QLTRPA020016 | 20 | 16 |
| QLTRPA025016 | 25 | 16 |
| QLTRPA025020 | 25 | 20 |
| QLTRPA032020 | 32 | 20 |
| QLTRPA032025 | 32 | 25 |
| QLTRPA040020 | 40 | 20 |
| QLTRPA040025 | 40 | 25 |
| QLTRPA040032 | 40 | 32 |
| QLTRPA050020 | 50 | 20 |
| QLTRPA050025 | 50 | 25 |
| QLTRPA050032 | 50 | 32 |
| QLTRPA050040 | 50 | 40 |
| QLTRPA063020 | 63 | 20 |
| QLTRPA063025 | 63 | 25 |
| QLTRPA063040 | 63 | 40 |
| QLTRPA063050 | 63 | 50 |

## TAPÓN FINAL DE LÍNEA

| Ref. | Ø |
|---|---|
| QLCAPA016 | 16 |
| QLCAPA020 | 20 |
| QLCAPA025 | 25 |
| QLCAPA032 | 32 |
| QLCAPA040 | 40 |
| QLCAPA050 | 50 |
| QLCAPA063 | 63 |

FLUIDAL

# Racores de tecnopolímero y colectores

## CODO 90º CON ROSCA MACHO

| Ref. | Ø | Rosca |
|---|---|---|
| QLGO90PM020048 | 20 | 1/2 |
| QLGO90PM025048 | 25 | 1/2 |
| QLGO90PM025068 | 25 | 3/4 |

## UNIÓN RECTA REDUCIDA

| Ref. | Ø | Ø |
|---|---|---|
| QLRIDPA020016 | 20 | 16 |
| QLRIDPA025020 | 25 | 20 |
| QLRIDPA032025 | 32 | 25 |
| QLRIDPA040025 | 40 | 25 |
| QLRIDPA040032 | 40 | 32 |
| QLRIDPA050040 | 50 | 40 |
| QLRIDPA063040 | 63 | 40 |
| QLRIDPA063050 | 63 | 50 |

## RECTO MACHO ROSCADO

| Ref. | Ø | Rosca |
|---|---|---|
| QLMNPA016048 | 16 | 1/2 |
| QLMNPA020048 | 20 | 1/2 |
| QLMNPA020068 | 20 | 3/4 |
| QLMNPA025048 | 25 | 1/2 |
| QLMNPA025068 | 25 | 3/4 |
| QLMNPA025088 | 25 | 1 |
| QLMNPA032088 | 32 | 1 |
| QLMNPA032108 | 32 | 1-1/4 |
| QLMNPA040088 | 40 | 1 |
| QLMNPA040108 | 40 | 1-1/4 |
| QLMNPA040128 | 40 | 1-1/2 |
| QLMNPA050128 | 50 | 1-1/2 |
| QLMNPA050168 | 50 | 2 |
| QLMNPA063168 | 63 | 2 |

## RECTO MACHO ROSCADO CUERPO DE ALUMINIO

| Ref. | Ø | Rosca |
|---|---|---|
| QLMNPAL020048 | 20 | 1/2 |
| QLMNPAL020068 | 20 | 3/4 |
| QLMNPAL025088 | 25 | 1 |
| QLMNPAL032108 | 32 | 1-1/4 |
| QLMNPAL040128 | 40 | 1-1/2 |
| QLMNPAL050168 | 50 | 2 |

## SALIDA SIMPLE ROSCA HEMBRA

| Ref. | Rosca | Rosca |
|---|---|---|
| DIRAPMAL048048 | 1/2 | 1/2 |

## APLIQUE MONOTUBO ROSCA HEMBRA CON SOPORTE MURAL

| Ref. | Ø | Rosca |
|---|---|---|
| DIRAPGO45FAL020048 | 20 | 1/2 |
| DIRAPGO45FAL025048 | 25 | 1/2 |
| DIRAPGO45FAL025068 | 25 | 3/4 |

## SALIDA DOBLE ROSCA HEMBRA

| Ref. | Rosca |
|---|---|
| APLALL048 | 1/2 - 1/2 |
| APLALL068 | 3/4 - 1/2 |

## 3 SALIDAS ROSCA HEMBRA

| Ref. | Rosca |
|---|---|
| DIRAPFRLAL048048 | 1/2 - 1/2 - 1/2 |

## 4 SALIDAS ROSCA HEMBRA

| Ref. | Rosca |
|---|---|
| DIRAPLAL048048 | 1/2 - 1/2 - 1/2 |
| DIRAPLAL068068 | 3/4 - 3/4 - 1/2 |

## 5 SALIDAS ROSCA HEMBRA

| Ref. | Rosca |
|---|---|
| DIRPMUAL120 | 3/4 - 3/4 - 1/2 |

## 5 SALIDAS ROSCA HEMBRA

| Ref. | Rosca |
|---|---|
| APLALLMUL068038 | 3/4 - 3/8 |
| APLALLMUL068048 | 3/4 - 1/2 |

## 7 SALIDAS ROSCA HEMBRA

| Ref. | Rosca |
|---|---|
| DIRPMUAL200 | 3/4 - 3/4 - 1/2 |

FLUIDAL

# Racores de aluminio

**Materiales:** Cuerpo, casquillo y tuercas en aleación de aluminio. Pinza de acero inoxidable y junta O-ring de NBR.

**Presión:** –0,99 ÷ 13 bar.

**Temperatura:** –10 °C ÷ +90 °C.

**Diámetros tubo:** 20, 25, 32, 40, 50, 63, 80 y 110 mm.

**Fluidos:** Aire, vacío y fluidos compatibles.

## UNIÓN RECTA

| Ref. | Ø |
|---|---|
| QLMAAL020 | 20 |
| QLMAAL025 | 25 |
| QLMAAL032 | 32 |
| QLMAAL040 | 40 |
| QLMAAL050 | 50 |
| QLMAAL063 | 63 |
| QLMAAL080 | 80 |
| QLMAAL110 | 110 |

## UNIÓN RECTA CORREDIZA

| Ref. | Ø |
|---|---|
| QLMASAL032 | 32 |
| QLMASAL040 | 40 |
| QLMASAL050 | 50 |
| QLMASAL063 | 63 |
| QLMASAL080 | 80 |

## RECTO CON BRIDA

| Ref. | Ø | Rosca |
|---|---|---|
| QLMFLAL063168DIN | 63 | 2 |
| QLMFLAL080248DIN | 80 | 3 |
| QLMFLAL110328DIN | 110 | 4 |

## RECTO MACHO ROSCADO

| Ref. | Ø | Rosca |
|---|---|---|
| QLMNMAL020048 | 20 | 1/2 |
| QLMNMAL020068 | 20 | 3/4 |
| QLMNMAL025068 | 25 | 3/4 |
| QLMNMAL025088 | 25 | 1 |
| QLMNMAL032108 | 32 | 1-1/4 |
| QLMNMAL040128 | 40 | 1-1/2 |
| QLMNMAL050168 | 50 | 2 |
| QLMNMAL063168 | 63 | 2 |
| QLMNMAL063208 | 63 | 2-1/2 |
| QLMNMAL080208 | 80 | 2-1/2 |
| QLMNMAL080248 | 80 | 3 |

## RECTO HEMBRA ROSCADA

| Ref. | Ø | Rosca |
|---|---|---|
| QLMPMAL020048 | 20 | 1/2 |
| QLMPMAL020068 | 20 | 3/4 |
| QLMPMAL025068 | 25 | 3/4 |
| QLMPMAL025088 | 25 | 1 |
| QLMPMAL032108 | 32 | 1-1/4 |
| QLMPMAL040128 | 40 | 1-1/2 |
| QLMPMAL050168 | 50 | 2 |
| QLMPMAL063208 | 63 | 2-1/2 |

## CODO 90°

| Ref. | Ø |
|---|---|
| QLGO90AL020 | 20 |
| QLGO90AL025 | 25 |
| QLGO90AL032 | 32 |
| QLGO90AL040 | 40 |
| QLGO90AL050 | 50 |
| QLGO90AL063 | 63 |
| QLGO90AL080 | 80 |
| QLGO90AL110 | 110 |

FLUIDAL

# Racores de aluminio

## CODO 45º

| Ref. | Ø |
|---|---|
| QLGO45AL020 | 20 |
| QLGO45AL025 | 25 |
| QLGO45AL032 | 32 |
| QLGO45AL040 | 40 |

## CODO 90º CON ROSCA MACHO

| Ref. | Ø | Rosca |
|---|---|---|
| QLGO90MAL020048 | 20 | 1/2 |
| QLGO90MAL025048 | 25 | 1/2 |
| QLGO90MAL025068 | 25 | 3/4 |

## CODO 45º CON ROSCA HEMBRA

| Ref. | Ø | Rosca |
|---|---|---|
| QLGO45FAL020048 | 20 | 1/2 |
| QLGO45FAL025048 | 25 | 1/2 |
| QLGO45FAL025068 | 25 | 3/4 |

## TAPÓN FINAL DE LÍNEA

| Ref. | Ø |
|---|---|
| QLCAAL020 | 20 |
| QLCAAL025 | 25 |
| QLCAAL032 | 32 |
| QLCAAL040 | 40 |
| QLCAAL050 | 50 |
| QLCAAL063 | 63 |
| QLCAAL080 | 80 |

## UNIÓN EN «T»

| Ref. | Ø |
|---|---|
| QLTEAL020 | 20 |
| QLTEAL025 | 25 |
| QLTEAL032 | 32 |
| QLTEAL040 | 40 |
| QLTEAL050 | 50 |
| QLTEAL063 | 63 |
| QLTEAL080 | 80 |
| QLTEAL110 | 110 |

## «T» HEMBRA CENTRAL ROSCADA

| Ref. | Ø | Rosca |
|---|---|---|
| QLTPAL020048 | 20 | 1/2 |
| QLTPAL025068 | 25 | 3/4 |
| QLTPAL032088 | 32 | 1 |
| QLTPAL040108 | 40 | 1-1/4 |
| QLTPAL050128 | 50 | 1-1/2 |
| QLTPAL063168 | 63 | 2 |
| QLTPAL080208 | 80 | 2-1/2 |
| QLTPAL110248 | 110 | 3 |

## RACOR «T» REDUCTOR CENTRAL ALUMINIO

| Ref. | Ø | Ø |
|---|---|---|
| QLTRAL025020 | 25 | 20 |
| QLTRAL032020 | 32 | 20 |
| QLTRAL040020 | 40 | 20 |
| QLTRAL040025 | 40 | 25 |
| QLTRAL050020 | 50 | 20 |
| QLTRAL050025 | 50 | 25 |
| QLTRAL063020 | 63 | 20 |
| QLTRAL063025 | 63 | 25 |

FLUIDAL

# Derivaciones rápidas (bajantes)

**Materiales:** Cuerpo, casquillo y tuercas en PA6, pinza de acero inoxidable y junta O-ring de NBR.

**Presión:** –0,99 ÷ 13 bar.

**Temperatura:** –15 °C ÷ +60 °C.

**Diámetros tubo:** 25, 32, 40, 50, 63, 80 y 110 mm.

**Roscas:** 1/2, 3/4 y 1".

**Fluidos:** Aire, vacío y fluidos compatibles.

**DERIVACIÓN RÁPIDA SALIDA ROSCA HEMBRA**

| Ref. | Ø | Rosca |
|---|---|---|
| DIRDERFF025048 | 25 | 1/2 |
| DIRDERFF032048 | 32 | 1/2 |
| DIRDERFF040048 | 40 | 1/2 |
| DIRDERFF040068 | 40 | 3/4 |
| DIRDERFF050048 | 50 | 1/2 |
| DIRDERFF050068 | 50 | 3/4 |
| DIRDERFF063048 | 63 | 1/2 |
| DIRDERFF063068 | 63 | 3/4 |
| DIRDERFF063088 | 63 | 1 |
| DIRDERFF080048 | 80 | 1/2 |
| DIRDERFF080068 | 80 | 3/4 |
| DIRDERFF080088 | 80 | 1 |
| DIRDERFF110068 | 110 | 3/4 |
| DIRDERFF110088 | 110 | 1 |

**DERIVACIÓN RÁPIDA TECNOPOLÍMERO**

| Ref. | Ø | Ø |
|---|---|---|
| QLDERPA025016 | 25 | 16 |
| QLDERPA025020 | 25 | 20 |
| QLDERPA032016 | 32 | 16 |
| QLDERPA032020 | 32 | 20 |
| QLDERPA040016 | 40 | 16 |
| QLDERPA040020 | 40 | 20 |
| QLDERPA040025 | 40 | 25 |
| QLDERPA050016 | 50 | 16 |
| QLDERPA050020 | 50 | 20 |
| QLDERPA050025 | 50 | 25 |
| QLDERPA063020 | 63 | 20 |
| QLDERPA063025 | 63 | 25 |
| QLDERPA063032 | 63 | 32 |
| QLDERPA080020 | 80 | 20 |
| QLDERPA080025 | 80 | 25 |
| QLDERPA080032 | 80 | 32 |
| QLDERPA110025 | 110 | 25 |
| QLDERPA110032 | 110 | 32 |

**DERIVACIÓN RÁPIDA ALUMINIO**

| Ref. | Ø | Ø |
|---|---|---|
| QLDERAL025020 | 25 | 20 |
| QLDERAL032020 | 32 | 20 |
| QLDERAL040020 | 40 | 20 |
| QLDERAL040025 | 40 | 25 |
| QLDERAL050020 | 50 | 20 |
| QLDERAL050025 | 50 | 25 |
| QLDERAL063020 | 63 | 20 |
| QLDERAL063025 | 63 | 25 |
| QLDERAL063032 | 63 | 32 |
| QLDERAL080020 | 80 | 20 |
| QLDERAL080025 | 80 | 25 |
| QLDERAL080032 | 80 | 32 |
| QLDERAL110020 | 110 | 20 |
| QLDERAL110025 | 110 | 25 |
| QLDERAL110032 | 110 | 32 |

## DISEÑO ANTICONDENSADOS

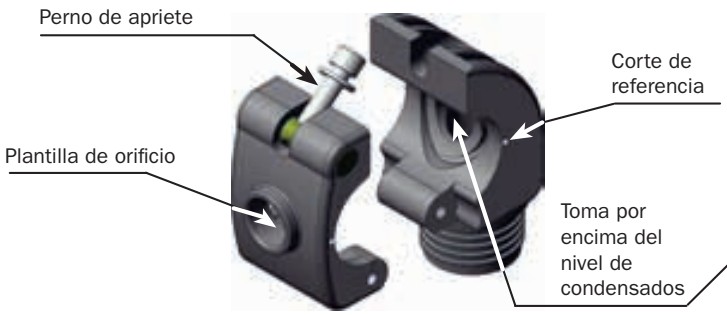


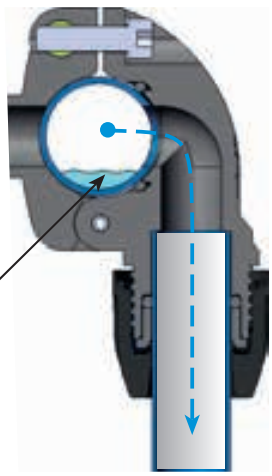

FLUIDAL

# Válvulas y accesorios

**Materiales:** Cuerpo en aluminio anodizado, acero inoxidable o latón (dependiendo del modelo). Casquillo y tuercas en PA6, pinza de acero inoxidable y junta O-ring de NBR (en los modelos con salida a conexión tubo).

**Presión:** –0,99 ÷ 13 bar **Test Presión int.:** 55 bar, 1 hora a 20 ºC.

**Diámetros tubo:** 16, 20, 25, 32, 40, 50, 63, 80 y 110 mm.

**Roscas:** 1/2, 3/4 y 1-1/2, 2 y 3".

**Fluidos:** Aire, vacío y compatibles.

## VÁLVULA DE ACERO INOXIDABLE

| Ref. | Ø |
|---|---|
| QLVASS020 | 20 |
| QLVASS025 | 25 |
| QLVASS032 | 32 |
| QLVASS040 | 40 |
| QLVASS050 | 50 |
| QLVASS063 | 63 |
| QLVASS080 | 80 |

## VÁLVULA DE ACERO INOXIDABLE

| Ref. | Ø |
|---|---|
| QLVAINOX025 | 25 |
| QLVAINOX032 | 32 |
| QLVAINOX040 | 40 |
| QLVAINOX050 | 50 |
| QLVAINOX063 | 63 |
| QLVAINOX080 | 80 |

## VÁLVULA DE ROSCA HEMBRA/MACHO (CON ADAPTADOR

| Ref. | Ø | Rosca |
|---|---|---|
| QLVAINOXMF025088 | 25 | 1 |
| QLVAINOXMF032128 | 32 | 1-1/2 |
| QLVAINOXMF040128 | 40 | 1-1/2 |
| QLVAINOXMF050168 | 50 | 2 |
| QLVAINOXMF063168 | 63 | 2 |
| QLVAINOXMF080248 | 80 | 3 |

## VÁLVULA DE MARIPOSA A TUBO WAFER/LUG

| Ref. | Ø | Tipo |
|---|---|---|
| QLVALFAR063 | 63 | Wafer |
| QLVALFAR063L | 63 | Lug |
| QLVALFAR080 | 80 | Wafer |
| QLVALFAR080L | 80 | Lug |
| QLVALFAR110 | 110 | Wafer |
| QLVALFAR110L | 110 | Lug |

## VÁLVULA ROSCA HEMBRA

| Ref. | Ø | Rosca |
|---|---|---|
| QLVAF016048 | 16 | 1/2 |

## VÁLVULA ROSCA MACHO

| Ref. | Ø | Rosca |
|---|---|---|
| QLVAM020048AL | 20 | 1/2 |
| QLVAM025068AL | 25 | 3/4 |

## VÁLVULA ROSCA MACHO

| Ref. | Ø | Rosca |
|---|---|---|
| QLVAM016048 | 16 | 1/2 |

## VÁLVULA ROSCA HEMBRA

| Ref. | Ø | Rosca |
|---|---|---|
| QLVAF020048AL | 20 | 1/2 |
| QLVAF025068AL | 25 | 3/4 |

FLUIDAL

# Válvulas y accesorios

## COMPENSADOR FLEXIBLE

| Ref. | Ø |
|---|---|
| QLFLEX020 | 20 |
| QLFLEX025 | 25 |
| QLFLEX032 | 32 |
| QLFLEX040 | 40 |
| QLFLEX050 | 50 |
| QLFLEX063 | 63 |

## COMPENSADOR FLEXIBLE CON UN EXTREMO ROSCADO

| Ref. | Ø | Rosca |
|---|---|---|
| QLFLEXM020048 | 20 | 1/2 |
| QLFLEXM020068 | 20 | 3/4 |
| QLFLEXM025088 | 25 | 1 |
| QLFLEXM032108 | 32 | 1-1/4 |
| QLFLEXM040128 | 40 | 1-1/2 |
| QLFLEXM050168 | 50 | 2 |
| QLFLEXM063208 | 63 | 2-1/2 |

## ACOPLAMIENTO CON BRIDA

| Ref. | Ø | Rosca |
|---|---|---|
| QLTFLAL80248DIN | 80 | 3 |
| QLTFLAL110328DIN | 110 | 4 |

## JUNTA DE EXPANSIÓN CON BRIDAS

| Ref. | Ø |
|---|---|
| DIRDIL063DIN | 63 |
| DIRDIL080DIN | 80 |
| DIRDIL110DIN | 110 |

## BRIDA

| Ref. | Ø |
|---|---|
| DIRFLFF168DIN | 63 |
| DIRFLFF248DIN | 80 |
| DIRFLFF328DIN | 110 |

## ACOPLAMIENTO DE REDUCCIÓN

| Ref. | Ø | Ø |
|---|---|---|
| QLRIDTU020016 | 20 | 16 |
| QLRIDTU025016 | 25 | 16 |
| QLRIDTU025020 | 25 | 20 |
| QLRIDTU032020 | 32 | 20 |
| QLRIDTU032025 | 32 | 25 |
| QLRIDTU040025 | 40 | 25 |
| QLRIDTU040032 | 40 | 32 |
| QLRIDTU050032 | 50 | 32 |
| QLRIDTU050040 | 50 | 40 |
| QLRIDTU063040 | 63 | 40 |
| QLRIDTU063050 | 63 | 50 |
| QLRIDTU080050 | 80 | 50 |
| QLRIDTU080063 | 80 | 63 |
| QLRIDTU110050 | 110 | 50 |
| QLRIDTU110063 | 110 | 63 |
| QLRIDTU110080 | 110 | 80 |

## ESPIGA ROSCADA MACHO

| Ref. | Ø | Rosca |
|---|---|---|
| QLPUNM016038 | 16 | 3/8 |
| QLPUNM020048 | 20 | 1/2 |
| QLPUNM020068 | 20 | 3/4 |
| QLPUNM025088 | 25 | 1 |
| QLPUNM032108 | 32 | 1-1/4 |
| QLPUNM040128 | 40 | 1-1/2 |
| QLPUNM050168 | 50 | 2 |
| QLPUNM063168 | 63 | 2 |
| QLPUNM080248 | 80 | 3 |
| QLPUNM110328 | 110 | 4 |

## LLAVE PARA APRIETE RACORES

| Ref. | Ø |
|---|---|
| QLCLE16020 | 16-20 |
| QLCLE25032 | 25-32 |
| QLCLE40050 | 40-50 |
| QLCLE063 | 63 |
| QLCLEAL020025 | 20-25 |
| QLCLEAL032040 | 32-40 |
| QLCLEAL050 | 50 |
| QLCLEAL063 | 63 |
| QLCLEAL080 | 80 |

## DESBARBADOR

| Ref. | Ø |
|---|---|
| DIRSM016050 | 16 - 50 |
| DIRSM063110 | 63 - 110 |

## MEDIDOR DE INSERCIÓN RACORES

| Ref. | Ø |
|---|---|
| QLMIS016080 | 16 - 80 |
| QLMISAL020110 | 20 - 110 |

## TUERCA Y PINZA RACOR TECNOPOLÍMERO

| Ref. | Ø |
|---|---|
| QLGHRPA016 | 16 |
| QLGHRPA020 | 20 |
| QLGHRPA025 | 25 |
| QLGHRPA032 | 32 |
| QLGHRPA040 | 40 |
| QLGHRPA050 | 50 |
| QLGHRPA063 | 63 |

FLUIDAL

# Válvulas y accesorios

## TUERCA Y PINZA RACOR ALUMINIO

| Ref. | Ø |
|---|---|
| QLGHRAL020 | 20 |
| QLGHRAL025 | 25 |
| QLGHRAL032 | 32 |
| QLGHRAL040 | 40 |
| QLGHRAL050 | 50 |
| QLGHRAL063 | 63 |
| QLGHRAL080 | 80 |
| QLGHRAL110 | 110 |

## JUNTA PLANA

| Ref. | Ø |
|---|---|
| QLGUPFL063 | 63 |
| QLGUPFL080 | 80 |
| QLGUPFL110 | 110 |

## CASQUILLO Y JUNTA O-RING

| Ref. | Ø |
|---|---|
| QLBUR016 | 16 |
| QLBUR020 | 20 |
| QLBUR025 | 25 |
| QLBUR032 | 32 |
| QLBUR040 | 40 |
| QLBUR040AL | 40 |
| QLBUR050 | 50 |
| QLBUR063 | 63 |
| QLBUR080 | 80 |

## JUNTA O-RING VITÓN

| Ref. | Ø |
|---|---|
| QLORV016 | 16 |
| QLORV020 | 20 |
| QLORV025 | 25 |
| QLORV032 | 32 |
| QLORV040 | 40 |
| QLORV050 | 40 |
| QLORV063 | 50 |

## SET TORNILLOS PARA BRIDAS

| Ref. | Ø |
|---|---|
| QLDFL110 | 110 |

## VÁLVULA DE DESCARGA MANUAL

| Ref. |
|---|
| DIRVSP028 |

## LUBRICADOR PARA RACORES

| Ref. |
|---|
| DIRLUB0750 |

## FILTRO TRIPLE ALTA EFICIENCIA

| Ref. |
|---|
| FMFCF 1/2-052 |

## SOPORTE CON ROSCA M8

| Ref. | Ø | Uds. CAJA |
|---|---|---|
| DIRFEM8016CF | 16 | 10 |
| DIRFEM8020CF | 20 | 10 |
| DIRFEM8025CF | 25 | 10 |
| DIRFEM8032CF | 32 | 10 |
| DIRFEM8040CF | 40 | 10 |
| DIRFEM8050CF | 50 | 10 |
| DIRFEM8063CF | 63 | 10 |
| DIRFEM8080CF | 80 | 10 |
| DIRFEM80110CF | 110 | 10 |

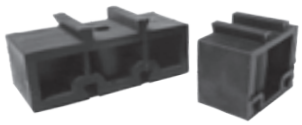

## ESPACIADOR

| Ref. | Ø | Uds. CAJA |
|---|---|---|
| DIRSPE020032 | 20 - 32 | 10 |
| DIRSPE040063 | 40 - 63 | 10 |

## SOPORTE CON COLLAR METÁLICO Y ROSCA M8

| Ref. | Ø |
|---|---|
| DIRFCOL016 | 16 |
| DIRFCOL020 | 20 |
| DIRFCOL025 | 25 |
| DIRFCOL032 | 32 |
| DIRFCOL040 | 40 |
| DIRFCOL050 | 50 |
| DIRFCOL063 | 63 |
| DIRFCOL080 | 80 |
| DIRFCOL110 | 110 |

## TUBO MULTICAPA

| Ref. | Ø | m |
|---|---|---|
| QLTUMLST016 | 16 | 50 |
| QLTUMLST020 | 20 | 50 |
| QLTUMLST025 | 25 | 50 |

## SOPORTE A MURO

| Ref. | Ø | mm |
|---|---|---|
| DIRCAC18 | 27 x 30 x 1,5 | 180 |
| DIRCAC24 | 27 x 30 x 1,5 | 240 |
| DIRCAC30 | 27 x 30 x 1,5 | 300 |
| DIRCAC36 | 27 x 30 x 1,5 | 360 |
| DIRCAC42 | 27 x 30 x 1,5 | 420 |
| DIRCAC50 | 27 x 30 x 1,5 | 500 |

FLUIDAL

# Válvulas y accesorios

## ABRAZADERA DE VIGA PARA PERFIL

| Ref. | | Rosca |
|---|---|---|
| DIRBCE03 | 36 x 70 | M6 |

## PERNO PREMONTADO PARA PERFIL

| Ref. | mm | Rosca |
|---|---|---|
| DIRTMN3 | 30 | M8 |
| DIRTMN4 | 40 | M8 |
| DIRTMN5 | 50 | M8 |
| DIRTMN6 | 60 | M8 |
| DIRTMN10 | 100 | M8 |

## BARRA ROSCA M8

| Ref. | mm | Rosca |
|---|---|---|
| DIRBFM8 | 1.000 | M8 |

## MAGUITO HEXAGONAL HEMBRA-HEMBRA M8

| Ref. | Rosca |
|---|---|
| MM8 | M8 - M8 (hembra) |

## ARANDELA PARA TORNILLO M8

| Ref. | |
|---|---|
| RA-M8 | Acero |

## TUERCA PARA TORNILLO M8

| Ref. | |
|---|---|
| TU-M8 | Acero |

## TORNILLO A PARED CON EXPANSIÓN

| Ref. | Rosca |
|---|---|
| TOREXM810 | M8 - 75 |
| TOREXM850 | M8 - 115 |

## REDUCCIÓN MACHO HEMBRA

| Ref. | Rosca | Rosca |
|---|---|---|
| QLRIDMF108088 | 1-1/4 | 1 |
| QLRIDMF128108 | 1-1/2 | 1-1/4 |
| QLRIDMF168128 | 2 | 1-1/2 |
| QLRIDMF208168 | 2-1/2 | 2 |
| QLRIDMF248208 | 3 | 2-1/2 |

## CALIBRADOR PARA TUBO MULTICAPA Ø 16-25 mm

| Ref. | Ø |
|---|---|
| DIRCALML016025 | 16-25 |

## CORTATUBOS DE ALUMINIO Ø 16-63 mm

| Ref. | Ø |
|---|---|
| DIRTAT016063 | 16-63 |

## TALADRO DE NÚCLEO

| Ref. | Ø |
|---|---|
| DIRDRILL15 | 15 |
| DIRDRILL19 | 19 |

FLUIDAL

# Tubo y accesorios de presión en acero inoxidable AISI316L

**Materiales:** Acero inoxidable AISI316L, anillos de sellado EPDM, NBR o FKM (consultar opciones de sellado).

**Presión:** 16 bar.

**Temperatura de trabajo:** –20 °C a +80 °C.

**Diámetros tubo:** 15, 18, 22, 28, 35, 42 y 54 mm.

**Fluidos:** Aire comprimido, agua, refrigeración/agua fría, agua solar, combustible y aceite, gases.

## TUBO DE ACERO INOX. AISI316L

| Ref. | Ø | Espesor mm | m |
|---|---|---|---|
| PFTU3165815X1 | 15 | 1,0 | 5,8 |
| PFTU3165818X1 | 18 | 1,0 | 5,8 |
| PFTU3165822X1,2 | 22 | 1,2 | 5,8 |
| PFTU3165828X1,2 | 28 | 1,2 | 5,8 |
| PFTU3165835X1,5 | 35 | 1,5 | 5,8 |
| PFTU3165842X1,5 | 42 | 1,5 | 5,8 |
| PFTU3165854X1,5 | 54 | 1,5 | 5,8 |

## CURVA DESVIACIÓN

| Ref. | Ø |
|---|---|
| PFSCI316-15 | 15 |
| PFSCI316-18 | 18 |
| PFSCI316-22 | 22 |
| PFSCI316-28 | 28 |

## UNIÓN RECTA

| Ref. | Ø |
|---|---|
| PFUR316-15 | 15 |
| PFUR316-18 | 18 |
| PFUR316-22 | 22 |
| PFUR316-28 | 28 |
| PFUR316-35 | 35 |
| PFUR316-42 | 42 |
| PFUR316-54 | 54 |

## UNIÓN RECTA AJUSTABLE

| Ref. | Ø |
|---|---|
| PFURC316-15 | 15 |
| PFURC316-18 | 18 |
| PFURC316-22 | 22 |
| PFURC316-28 | 28 |
| PFURC316-35 | 35 |
| PFURC316-42 | 42 |
| PFURC316-54 | 54 |

## UNIÓN RECTA CON REDUCCIÓN H-H

| Ref. | Ø |
|---|---|
| PFURR316-1815 | 18-15 |
| PFURR316-2215 | 22-15 |
| PFURR316-2218 | 22-18 |
| PFURR316-2815 | 28-15 |
| PFURR316-2818 | 28-18 |
| PFURR316-2822 | 28-22 |
| PFURR316-3515 | 35-15 |
| PFURR316-3518 | 35-18 |
| PFURR316-3522 | 35-22 |
| PFURR316-3528 | 35-28 |
| PFURR316-4218 | 42-18 |
| PFURR316-4222 | 42-22 |
| PFURR316-4228 | 42-28 |
| PFURR316-4235 | 42-35 |
| PFURR316-5418 | 54-18 |
| PFURR316-5422 | 54-22 |
| PFURR316-5428 | 54-28 |
| PFURR316-5435 | 54-35 |
| PFURR316-5442 | 54-42 |

## UNIÓN RECTA CON REDUCCIÓN M-H

| Ref. | Ø |
|---|---|
| PFURRIN316-1815 | 18-15 |
| PFURRIN316-2215 | 22-15 |
| PFURRIN316-2218 | 22-18 |
| PFURRIN316-2815 | 28-15 |
| PFURRIN316-2818 | 28-18 |
| PFURRIN316-2822 | 28-22 |
| PFURRIN316-3515 | 35-15 |
| PFURRIN316-3518 | 35-18 |
| PFURRIN316-3522 | 35-22 |
| PFURRIN316-3528 | 35-28 |
| PFURRIN316-4218 | 42-18 |
| PFURRIN316-4222 | 42-22 |
| PFURRIN316-4228 | 42-28 |
| PFURRIN316-4235 | 42-35 |
| PFURRIN316-5418 | 54-18 |
| PFURRIN316-5422 | 54-22 |
| PFURRIN316-5428 | 54-28 |
| PFURRIN316-5435 | 54-35 |
| PFURRIN316-5442 | 54-42 |

## CODO 90º H-H

| Ref. | Ø |
|---|---|
| PFC90316-15 | 15 |
| PFC90316-18 | 18 |
| PFC90316-22 | 22 |
| PFC90316-28 | 28 |
| PFC90316-35 | 35 |
| PFC90316-42 | 42 |
| PFC90316-54 | 54 |

FLUIDAL

# Tubo y accesorios de persión en acero inoxidable AISI316L

## CODO 90º M-H

| Ref. | Ø |
|---|---|
| PFCIN90316-15 | 15 |
| PFCIN90316-18 | 18 |
| PFCIN90316-22 | 22 |
| PFCIN90316-28 | 28 |
| PFCIN90316-35 | 35 |
| PFCIN90316-42 | 42 |
| PFCIN90316-54 | 54 |

## CODO 45º H-H

| Ref. | Ø |
|---|---|
| PFC45316-15 | 15 |
| PFC45316-18 | 18 |
| PFC45316-22 | 22 |
| PFC45316-28 | 28 |
| PFC45316-35 | 35 |
| PFC45316-42 | 42 |
| PFC45316-54 | 54 |

## CODO 45º M-H

| Ref. | Ø |
|---|---|
| PFCIN45316-15 | 15 |
| PFCIN45316-18 | 18 |
| PFCIN45316-22 | 22 |
| PFCIN45316-28 | 28 |
| PFCIN45316-35 | 35 |
| PFCIN45316-42 | 42 |
| PFCIN45316-54 | 54 |

## TAPÓN FINAL DE LÍNEA

| Ref. | Ø |
|---|---|
| PFTA316-15 | 15 |
| PFTA316-18 | 18 |
| PFTA316-22 | 22 |
| PFTA316-28 | 28 |
| PFTA316-35 | 35 |
| PFTA316-42 | 42 |
| PFTA316-54 | 54 |

## «T» IGUAL H-H-H

| Ref. | Ø |
|---|---|
| PFTE316-15 | 15 |
| PFTE316-18 | 18 |
| PFTE316-22 | 22 |
| PFTE316-28 | 28 |
| PFTE316-35 | 35 |
| PFTE316-42 | 42 |
| PFTE316-54 | 54 |

## «T» REDUCIDA H-H-H

| Ref. | Ø |
|---|---|
| PFTR316-1815 | 18-15 |
| PFTR316-2215 | 22-15 |
| PFTR316-2218 | 22-18 |
| PFTR316-2815 | 28-15 |
| PFTR316-2818 | 28-18 |
| PFTR316-2822 | 28-22 |
| PFTR316-3515 | 35-15 |
| PFTR316-3518 | 35-18 |
| PFTR316-3522 | 35-22 |
| PFTR316-3528 | 35-28 |
| PFTR316-4218 | 42-18 |
| PFTR316-4222 | 42-22 |
| PFTR316-4228 | 42-28 |
| PFTR316-4235 | 42-35 |
| PFTR316-5418 | 54-18 |
| PFTR316-5422 | 54-22 |
| PFTR316-5428 | 54-28 |
| PFTR316-5435 | 54-35 |
| PFTR316-5442 | 54-42 |

## UNIÓN HEMBRA

| Ref. | Ø | Rosca |
|---|---|---|
| PFRH316-151/2 | 15 | 1/2 |
| PFRH316-181/2 | 18 | 1/2 |
| PFRH316-183/4 | 18 | 3/4 |
| PFRH316-221/2 | 22 | 1/2 |
| PFRH316-223/4 | 22 | 3/4 |
| PFRH316-283/4 | 28 | 3/4 |
| PFRH316-281 | 28 | 1 |
| PFRH316-351 | 35 | 1 |
| PFRH316-3511/4 | 35 | 1-1/4 |
| PFRH316-3511/2 | 35 | 1-1/2 |
| PFRH316-4211/4 | 42 | 1-1/4 |
| PFRH316-4211/2 | 42 | 1-1/2 |
| PFRH316-5411/2 | 54 | 1-1/2 |
| PFRH316-542 | 54 | 2 |

## UNIÓN HEMBRA GIRATORIA

| Ref. | Ø | Rosca |
|---|---|---|
| PFRHG316-151/2 | 15 | 1/2 |
| PFRHG316-153/4 | 15 | 3/4 |
| PFRHG316-181/2 | 18 | 1/2 |
| PFRHG316-183/4 | 18 | 3/4 |
| PFRHG316-223/4 | 22 | 3/4 |
| PFRHG316-221 | 22 | 1 |
| PFRHG316-281 | 28 | 1 |
| PFRHG316-2811/4 | 28 | 1-1/4 |
| PFRHG316-3511/4 | 35 | 1-1/4 |
| PFRHG316-3511/2 | 35 | 1-1/2 |
| PFRHG316-4211/2 | 42 | 1-1/2 |
| PFRHG316-422 | 42 | 2 |
| PFRHG316-542 | 54 | 2 |

FLUIDAL

# Tubo y accesorios de presión en acero inoxidable AISI316L

## UNIÓN MACHO

| Ref. | Ø | Rosca |
|---|---|---|
| PFRM316-151/2 | 15 | 1/2 |
| PFRM316-181/2 | 18 | 1/2 |
| PFRM316-183/4 | 18 | 3/4 |
| PFRM316-221/2 | 22 | 1/2 |
| PFRM316-223/4 | 22 | 3/4 |
| PFRM316-283/4 | 28 | 3/4 |
| PFRM316-281 | 28 | 1 |
| PFRM316-351 | 35 | 1 |
| PFRM316-3511/4 | 35 | 1-1/4 |
| PFRM316-3511/2 | 35 | 1-1/2 |
| PFRM316-4211/4 | 42 | 1-1/4 |
| PFRM316-4211/2 | 42 | 1-1/2 |
| PFRM316-5411/2 | 54 | 1-1/2 |
| PFRM316-542 | 54 | 2 |

## CODO 90º ROSCA HEMBRA

| Ref. | Ø | Rosca |
|---|---|---|
| PFCH316-151/2 | 15 | 1/2 |
| PFCH316-181/2 | 18 | 1/2 |
| PFCH316-183/4 | 18 | 3/4 |
| PFCH316-221/2 | 22 | 1/2 |
| PFCH316-223/4 | 22 | 3/4 |
| PFCH316-281 | 28 | 1 |
| PFCH316-3511/4 | 35 | 1-1/4 |
| PFCH316-4211/2 | 42 | 1-1/2 |
| PFCH316-542 | 54 | 2 |

## CODO 90º ROSCA MACHO

| Ref. | Ø | Rosca |
|---|---|---|
| PFCM316-151/2 | 15 | 1/2 |
| PFCM316-181/2 | 18 | 1/2 |
| PFCM316-221/2 | 22 | 1/2 |
| PFCM316-223/4 | 22 | 3/4 |
| PFCM316-281 | 28 | 1 |
| PFCM316-3511/4 | 35 | 1-1/4 |
| PFCM316-4211/2 | 42 | 1-1/2 |
| PFCM316-5411/2 | 54 | 1-1/2 |
| PFCM316-542 | 54 | 2 |

## «T» CENTRAL HEMBRA

| Ref. | Ø | Rosca |
|---|---|---|
| PFTCH316-151/2 | 15 | 1/2 |
| PFTCH316-181/2 | 18 | 1/2 |
| PFTCH316-183/4 | 18 | 3/4 |
| PFTCH316-221/2 | 22 | 1/2 |
| PFTCH316-223/4 | 22 | 3/4 |
| PFTCH316-281/2 | 28 | 1/2 |
| PFTCH316-283/4 | 28 | 3/4 |
| PFTCH316-281 | 28 | 1 |
| PFTCH316-351/2 | 35 | 1/2 |
| PFTCH316-353/4 | 35 | 3/4 |
| PFTCH316-351 | 35 | 1 |
| PFTCH316-3511/4 | 35 | 1-1/4 |
| PFTCH316-421/2 | 42 | 1/2 |
| PFTCH316-423/4 | 42 | 3/4 |
| PFTCH316-4211/2 | 42 | 1-1/2 |
| PFTCH316-541/2 | 54 | 1/2 |
| PFTCH316-543/4 | 54 | 3/4 |
| PFTCH316-541 | 54 | 1 |

## «T» CENTRAL MACHO

| Ref. | Ø | Rosca |
|---|---|---|
| PFTCM316-151/2 | 15 | 1/2 |
| PFTCM316-181/2 | 18 | 1/2 |
| PFTCM316-183/4 | 18 | 3/4 |
| PFTCM316-221/2 | 22 | 1/2 |
| PFTCM316-223/4 | 22 | 3/4 |
| PFTCM316-281/2 | 28 | 1/2 |
| PFTCM316-283/4 | 28 | 3/4 |
| PFTCM316-281 | 28 | 1 |
| PFTCM316-353/4 | 35 | 3/4 |
| PFTCM316-3511/4 | 35 | 1-1/4 |
| PFTCM316-423/4 | 42 | 3/4 |
| PFTCM316-4211/2 | 42 | 1-1/2 |
| PFTCM316-543/4 | 54 | 3/4 |
| PFTCM316-542 | 54 | 2 |

## BRIDA

| Ref. | Ø |
|---|---|
| PFBR316-15 | 15 |
| PFBR316-18 | 18 |
| PFBR316-22 | 22 |
| PFBR316-28 | 28 |
| PFBR316-35 | 35 |
| PFBR316-42 | 42 |
| PFBR316-54 | 54 |

## RACOR 3 PIEZAS MACHO

| Ref. | Ø | Rosca |
|---|---|---|
| PF3PM316-151/2 | 15 | 1/2 |
| PF3PM316-153/4 | 15 | 3/4 |
| PF3PM316-181/2 | 18 | 1/2 |
| PF3PM316-183/4 | 18 | 3/4 |
| PF3PM316-221/2 | 22 | 1/2 |
| PF3PM316-223/4 | 22 | 3/4 |
| PF3PM316-221 | 22 | 1 |
| PF3PM316-283/4 | 28 | 3/4 |
| PF3PM316-281 | 28 | 1 |
| PF3PM316-3511/4 | 35 | 1-1/4 |
| PF3PM316-3511/2 | 35 | 1-1/2 |
| PF3PM316-4211/2 | 42 | 1-1/2 |
| PF3PM316-542 | 54 | 2 |

## CODO 90º HEMBRA CON FIJACIÓN

| Ref. | Ø | Rosca |
|---|---|---|
| PFCHF316-151/2 | 15 | 1/2 |
| PFCHF316-181/2 | 18 | 1/2 |
| PFCHF316-221/2 | 22 | 1/2 |
| PFCHF316-223/4 | 22 | 3/4 |
| PFCHF316-281 | 28 | 1 |
| PFCHF316-3511/4 | 35 | 1-1/4 |

FLUIDAL

# Tubo y accesorios de persión en acero inoxidable AISI316L

| EXPANSOR | |
|---|---|
| Ref. | Ø |
| PFEX316-15 | 15 |
| PFEX316-18 | 18 |
| PFEX316-22 | 22 |
| PFEX316-28 | 28 |
| PFEX316-35 | 35 |
| PFEX316-42 | 42 |
| PFEX316-54 | 54 |

FLUIDAL

# Tubo y accesorios de presión en acero inoxidable AISI304

**Materiales:** Acero inoxidable AISI304, anillos de sellado EPDM, NBR o FKM (consultar opciones de sellado).

**Presión:** 16 bar.

**Temperatura de trabajo:** –20 °C a +80 °C.

**Diámetros tubo:** 15, 18, 22, 28, 35, 42 y 54 mm.

**Fluidos:** Aire comprimido, agua, refrigeración/agua fría, agua solar, combustible y aceite, gases.

## TUBO DE ACERO INOX. AISI304

| Ref. | Ø | Espesor mm | m |
|---|---|---|---|
| PFTU3045815X08 | 15 | 0,8 | 5,8 |
| PFTU3045818X08 | 18 | 0,8 | 5,8 |
| PFTU3045822X08 | 22 | 0,8 | 5,8 |
| PFTU3045828X08 | 28 | 0,8 | 5,8 |
| PFTU3045835X1 | 35 | 1,0 | 5,8 |
| PFTU3045842X1,2 | 42 | 1,2 | 5,8 |
| PFTU3045854X1,2 | 54 | 1,2 | 5,8 |

## CURVA DESVIACIÓN

| Ref. | Ø |
|---|---|
| PFSCI304-15 | 15 |
| PFSCI304-18 | 18 |
| PFSCI304-22 | 22 |
| PFSCI304-28 | 28 |

## UNIÓN RECTA

| Ref. | Ø |
|---|---|
| PFUR304-15 | 15 |
| PFUR304-18 | 18 |
| PFUR304-22 | 22 |
| PFUR304-28 | 28 |
| PFUR304-35 | 35 |
| PFUR304-42 | 42 |
| PFUR304-54 | 54 |

## UNIÓN RECTA AJUSTABLE

| Ref. | Ø |
|---|---|
| PFURC304-15 | 15 |
| PFURC304-18 | 18 |
| PFURC304-22 | 22 |
| PFURC304-28 | 28 |
| PFURC304-35 | 35 |
| PFURC304-42 | 42 |
| PFURC304-54 | 54 |

## UNIÓN RECTA CON REDUCCIÓN H-H

| Ref. | Ø |
|---|---|
| PFURR304-1815 | 18-15 |
| PFURR304-2215 | 22-15 |
| PFURR304-2218 | 22-18 |
| PFURR304-2815 | 28-15 |
| PFURR304-2818 | 28-18 |
| PFURR304-2822 | 28-22 |
| PFURR304-3515 | 35-15 |
| PFURR304-3518 | 35-18 |
| PFURR304-3522 | 35-22 |
| PFURR304-3528 | 35-28 |
| PFURR304-4218 | 42-18 |
| PFURR304-4222 | 42-22 |
| PFURR304-4228 | 42-28 |
| PFURR304-4235 | 42-35 |
| PFURR304-5418 | 54-18 |
| PFURR304-5422 | 54-22 |
| PFURR304-5428 | 54-28 |
| PFURR304-5435 | 54-35 |
| PFURR304-5442 | 54-42 |

## UNIÓN RECTA CON REDUCCIÓN M-H

| Ref. | Ø |
|---|---|
| PFURRIN304-1815 | 18-15 |
| PFURRIN304-2215 | 22-15 |
| PFURRIN304-2218 | 22-18 |
| PFURRIN304-2815 | 28-15 |
| PFURRIN304-2818 | 28-18 |
| PFURRIN304-2822 | 28-22 |
| PFURRIN304-3515 | 35-15 |
| PFURRIN304-3518 | 35-18 |
| PFURRIN304-3522 | 35-22 |
| PFURRIN304-3528 | 35-28 |
| PFURRIN304-4218 | 42-18 |
| PFURRIN304-4222 | 42-22 |
| PFURRIN304-4228 | 42-28 |
| PFURRIN304-4235 | 42-35 |
| PFURRIN304-5418 | 54-18 |
| PFURRIN304-5422 | 54-22 |
| PFURRIN304-5428 | 54-28 |
| PFURRIN304-5435 | 54-35 |
| PFURRIN304-5442 | 54-42 |

## CODO 90º H-H

| Ref. | Ø |
|---|---|
| PFC90304-15 | 15 |
| PFC90304-18 | 18 |
| PFC90304-22 | 22 |
| PFC90304-28 | 28 |
| PFC90304-35 | 35 |
| PFC90304-42 | 42 |
| PFC90304-54 | 54 |

FLUIDAL

# Tubo y accesorios de persión en acero inoxidable AISI304

## CODO 90º M-H

| Ref. | Ø |
|---|---|
| PFCIN90304-15 | 15 |
| PFCIN90304-18 | 18 |
| PFCIN90304-22 | 22 |
| PFCIN90304-28 | 28 |
| PFCIN90304-35 | 35 |
| PFCIN90304-42 | 42 |
| PFCIN90304-54 | 54 |

## CODO 45º H-H

| Ref. | Ø |
|---|---|
| PFC45304-15 | 15 |
| PFC45304-18 | 18 |
| PFC45304-22 | 22 |
| PFC45304-28 | 28 |
| PFC45304-35 | 35 |
| PFC45304-42 | 42 |
| PFC45304-54 | 54 |

## CODO 45º M-H

| Ref. | Ø |
|---|---|
| PFCIN45304-15 | 15 |
| PFCIN45304-18 | 18 |
| PFCIN45304-22 | 22 |
| PFCIN45304-28 | 28 |
| PFCIN45304-35 | 35 |
| PFCIN45304-42 | 42 |
| PFCIN45304-54 | 54 |

## TAPÓN FINAL DE LÍNEA

| Ref. | Ø |
|---|---|
| PFTA304-15 | 15 |
| PFTA304-18 | 18 |
| PFTA304-22 | 22 |
| PFTA304-28 | 28 |
| PFTA304-35 | 35 |
| PFTA304-42 | 42 |
| PFTA304-54 | 54 |

## «T» IGUAL H-H-H

| Ref. | Ø |
|---|---|
| PFTE304-15 | 15 |
| PFTE304-18 | 18 |
| PFTE304-22 | 22 |
| PFTE304-28 | 28 |
| PFTE304-35 | 35 |
| PFTE304-42 | 42 |
| PFTE304-54 | 54 |

## «T» REDUCIDA H-H-H

| Ref. | Ø |
|---|---|
| PFTR304-1815 | 18-15 |
| PFTR304-2215 | 22-15 |
| PFTR304-2218 | 22-18 |
| PFTR304-2815 | 28-15 |
| PFTR304-2818 | 28-18 |
| PFTR304-2822 | 28-22 |
| PFTR304-3515 | 35-15 |
| PFTR304-3518 | 35-18 |
| PFTR304-3522 | 35-22 |
| PFTR304-3528 | 35-28 |
| PFTR304-4218 | 42-18 |
| PFTR304-4222 | 42-22 |
| PFTR304-4228 | 42-28 |
| PFTR304-4235 | 42-35 |
| PFTR304-5418 | 54-18 |
| PFTR304-5422 | 54-22 |
| PFTR304-5428 | 54-28 |
| PFTR304-5435 | 54-35 |
| PFTR304-5442 | 54-42 |

## UNIÓN HEMBRA

| Ref. | Ø | Rosca |
|---|---|---|
| PFRH304-151/2 | 15 | 1/2 |
| PFRH304-181/2 | 18 | 1/2 |
| PFRH304-183/4 | 18 | 3/4 |
| PFRH304-221/2 | 22 | 1/2 |
| PFRH304-223/4 | 22 | 3/4 |
| PFRH304-283/4 | 28 | 3/4 |
| PFRH304-281 | 28 | 1 |
| PFRH304-351 | 35 | 1 |
| PFRH304-3511/4 | 35 | 1-1/4 |
| PFRH304-3511/2 | 35 | 1-1/2 |
| PFRH304-4211/4 | 42 | 1-1/4 |
| PFRH304-4211/2 | 42 | 1-1/2 |
| PFRH304-5411/2 | 54 | 1-1/2 |
| PFRH304-542 | 54 | 2 |

## UNIÓN HEMBRA GIRATORIA

| Ref. | Ø | Rosca |
|---|---|---|
| PFRHG304-151/2 | 15 | 1/2 |
| PFRHG304-153/4 | 15 | 3/4 |
| PFRHG304-181/2 | 18 | 1/2 |
| PFRHG304-183/4 | 18 | 3/4 |
| PFRHG304-223/4 | 22 | 3/4 |
| PFRHG304-221 | 22 | 1 |
| PFRHG304-281 | 28 | 1 |
| PFRHG304-2811/4 | 28 | 1-1/4 |
| PFRHG304-3511/4 | 35 | 1-1/4 |
| PFRHG304-3511/2 | 35 | 1-1/2 |
| PFRHG304-4211/2 | 42 | 1-1/2 |
| PFRHG304-422 | 42 | 2 |
| PFRHG304-542 | 54 | 2 |

FLUIDAL

# Tubo y accesorios de presión en acero inoxidable AISI304

## UNIÓN MACHO

| Ref. | Ø | Rosca |
|---|---|---|
| PFRM304-151/2 | 15 | 1/2 |
| PFRM304-181/2 | 18 | 1/2 |
| PFRM304-183/4 | 18 | 3/4 |
| PFRM304-221/2 | 22 | 1/2 |
| PFRM304-223/4 | 22 | 3/4 |
| PFRM304-283/4 | 28 | 3/4 |
| PFRM304-281 | 28 | 1 |
| PFRM304-351 | 35 | 1 |
| PFRM304-3511/4 | 35 | 1-1/4 |
| PFRM304-3511/2 | 35 | 1-1/2 |
| PFRM304-4211/4 | 42 | 1-1/4 |
| PFRM304-4211/2 | 42 | 1-1/2 |
| PFRM304-5411/2 | 54 | 1-1/2 |
| PFRM304-542 | 54 | 2 |

## CODO 90º ROSCA HEMBRA

| Ref. | Ø | Rosca |
|---|---|---|
| PFCH304-151/2 | 15 | 1/2 |
| PFCH304-181/2 | 18 | 1/2 |
| PFCH304-183/4 | 18 | 3/4 |
| PFCH304-221/2 | 22 | 1/2 |
| PFCH304-223/4 | 22 | 3/4 |
| PFCH304-281 | 28 | 1 |
| PFCH304-3511/4 | 35 | 1-1/4 |
| PFCH304-4211/2 | 42 | 1-1/2 |
| PFCH304-542 | 54 | 2 |

## CODO 90º ROSCA MACHO

| Ref. | Ø | Rosca |
|---|---|---|
| PFCM304-151/2 | 15 | 1/2 |
| PFCM304-181/2 | 18 | 1/2 |
| PFCM304-221/2 | 22 | 1/2 |
| PFCM304-223/4 | 22 | 3/4 |
| PFCM304-281 | 28 | 1 |
| PFCM304-3511/4 | 35 | 1-1/4 |
| PFCM304-4211/2 | 42 | 1-1/2 |
| PFCM304-5411/2 | 54 | 1-1/2 |
| PFCM304-542 | 54 | 2 |

## «T» CENTRAL HEMBRA

| Ref. | Ø | Rosca |
|---|---|---|
| PFTCH304-151/2 | 15 | 1/2 |
| PFTCH304-181/2 | 18 | 1/2 |
| PFTCH304-183/4 | 18 | 3/4 |
| PFTCH304-221/2 | 22 | 1/2 |
| PFTCH304-223/4 | 22 | 3/4 |
| PFTCH304-281/2 | 28 | 1/2 |
| PFTCH304-283/4 | 28 | 3/4 |
| PFTCH304-281 | 28 | 1 |
| PFTCH304-351/2 | 35 | 1/2 |
| PFTCH304-353/4 | 35 | 3/4 |
| PFTCH304-351 | 35 | 1 |
| PFTCH304-3511/4 | 35 | 1-1/4 |
| PFTCH304-421/2 | 42 | 1/2 |
| PFTCH304-423/4 | 42 | 3/4 |
| PFTCH304-4211/2 | 42 | 1-1/2 |
| PFTCH304-541/2 | 54 | 1/2 |
| PFTCH304-543/4 | 54 | 3/4 |
| PFTCH304-541 | 54 | 1 |

## «T» CENTRAL MACHO

| Ref. | Ø | Rosca |
|---|---|---|
| PFTCM304-151/2 | 15 | 1/2 |
| PFTCM304-181/2 | 18 | 1/2 |
| PFTCM304-183/4 | 18 | 3/4 |
| PFTCM304-221/2 | 22 | 1/2 |
| PFTCM304-223/4 | 22 | 3/4 |
| PFTCM304-281/2 | 28 | 1/2 |
| PFTCM304-283/4 | 28 | 3/4 |
| PFTCM304-281 | 28 | 1 |
| PFTCM304-353/4 | 35 | 3/4 |
| PFTCM304-3511/4 | 35 | 1-1/4 |
| PFTCM304-423/4 | 42 | 3/4 |
| PFTCM304-4211/2 | 42 | 1-1/2 |
| PFTCM304-543/4 | 54 | 3/4 |
| PFTCM304-542 | 54 | 2 |

## BRIDA

| Ref. | Ø |
|---|---|
| PFBR304-15 | 15 |
| PFBR304-18 | 18 |
| PFBR304-22 | 22 |
| PFBR304-28 | 28 |
| PFBR304-35 | 35 |
| PFBR304-42 | 42 |
| PFBR304-54 | 54 |

## RACOR 3 PIEZAS MACHO

| Ref. | Ø | Rosca |
|---|---|---|
| PF3PM304-151/2 | 15 | 1/2 |
| PF3PM304-153/4 | 15 | 3/4 |
| PF3PM304-181/2 | 18 | 1/2 |
| PF3PM304-183/4 | 18 | 3/4 |
| PF3PM304-221/2 | 22 | 1/2 |
| PF3PM304-223/4 | 22 | 3/4 |
| PF3PM304-221 | 22 | 1 |
| PF3PM304-283/4 | 28 | 3/4 |
| PF3PM304-281 | 28 | 1 |
| PF3PM304-3511/4 | 35 | 1-1/4 |
| PF3PM304-3511/2 | 35 | 1-1/2 |
| PF3PM304-4211/2 | 42 | 1-1/2 |
| PF3PM304-542 | 54 | 2 |

FLUIDAL

# 06 | Cilindros

# ISO 15552 (Antiguo ISO 6431)

**Materiales Serie X/EL:** Tubo y tapas de aluminio anodizado, vástago en acero C45 cromado, casquillo guía de bronce sinterizado y juntas en poliuretano y NBR.

**Materiales Serie XF:** Tubo y tapas de acero inoxidable AISI 304, casquillo guía de bronce sinterizado y juntas en poliuretano y NBR.

**Temperatura:** −20 °C ÷ +80 °C.

**Presión:** 10 bar.

**Fluidos:** Aire comprimido con o sin lubricación.

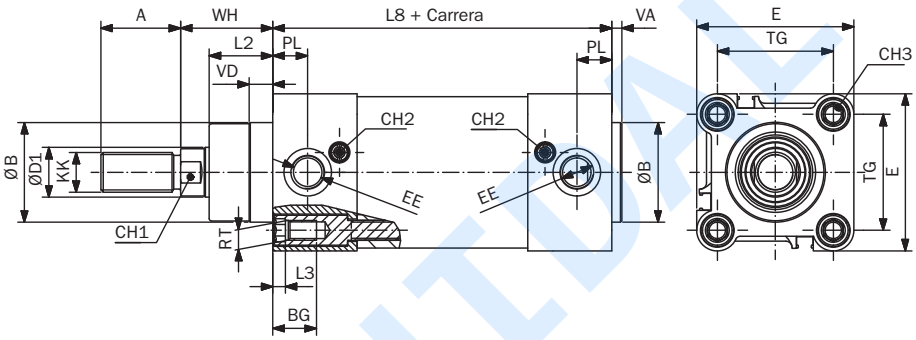


| Ø | ØD1 | KK | A | ØB | VD | VA | L2 | RT | BG | L3 | TG | EE | PL | WH | L8 | E | CH1 | CH2 | CH3 |
|---|---|---|---|---|---|---|---|---|---|---|---|---|---|---|---|---|---|---|---|
| **32** | 12 | M10 x 1,25 | 22 | 30 | 9,5 | 4 | 18 | M6 | 16,5 | 5 | 32,5 | 1/8" G | 12,5 | 26 | 94 | 47 | 10 | 3 | 6 |
| **40** | 16 | M12 x 1,25 | 24 | 35 | 9,5 | 4 | 22 | M6 | 16,5 | 5 | 38 | 1/4" G | 14 | 30 | 105 | 54 | 13 | 3 | 6 |
| **50** | 20 | M16 x 1,50 | 32 | 40 | 9,5 | 4 | 25,5 | M8 | 17,5 | 5 | 46,5 | 1/4" G | 14 | 37 | 106 | 63 | 17 | 3 | 8 |
| **63** | 20 | M16 x 1,50 | 32 | 45 | 9,5 | 4 | 25 | M8 | 17,5 | 5 | 56,5 | 3/8" G | 16,5 | 37 | 121 | 74 | 17 | 3 | 8 |
| **80** | 25 | M20 x 1,50 | 40 | 45 | 10 | 4 | 35 | M10 | 17,5 | // | 72 | 3/8" G | 17 | 46 | 128 | 93,5 | 22 | 4 | 6 |
| **100** | 25 | M20 x 1,50 | 40 | 55 | 10 | 4 | 38 | M10 | 17,5 | // | 89 | 1/2" G | 18 | 51 | 138 | 110 | 22 | 4 | 6 |
| **125** | 32 | M27 x 2 | 54 | 60 | 11 | 6 | 46 | M12 | 20,5 | // | 110 | 1/2" G | 18 | 65 | 160 | 137,5 | 27 | 4 | 8 |

**FABRICACIÓN 24 horas**

## CDEMA/X DOBLE EFECTO, MAGNÉTICO CON AMORTIGUACIÓN REGULABLE

DIÁMETROS Y CARRERAS ESTÁNDAR

| | | | | | | | | | | | | | | | | |
|---|---|---|---|---|---|---|---|---|---|---|---|---|---|---|---|---|
| **CDEMA Ø** | 32 | 40 | 50 | 63 | 80 | 100 | 125 | | | | | | | | | |
| **CARRERA X** | 25 | 50 | 80 | 100 | 125 | 160 | 200 | 250 | 320 | 400 | 500 | 600 | 700 | 800 | 900 | 1.000 |

- Referencia: CDEMA Ø - Carrera X (La «X» final define la serie del cilindro).
- Vástago en inoxidable, diámetros y carreras superiores: Consultar.
- Juntas y diseños especiales bajo pedido.
- **Corte y montaje en talleres propios. Servicio inmediato.**

FLUIDAL

# ISO 15552 (Antiguo ISO 6431)

## CDEMA/X (160-200) DOBLE EFECTO, MAGNÉTICO CON AMORTIGUACIÓN REGULABLE

DIÁMETROS Y CARRERAS ESTÁNDAR

| | | | | | | | | | | | | | | | | |
|---|---|---|---|---|---|---|---|---|---|---|---|---|---|---|---|---|
| **CDEMA Ø** | 160 | 200 | | | | | | | | | | | | | | |
| **CARRERA X** | 25 | 50 | 80 | 100 | 125 | 160 | 200 | 250 | 320 | 400 | 500 | 600 | 700 | 800 | 900 | 1.000 |

- Referencia: CDEMA Ø - Carrera X (La «X» final define la serie del cilindro).
- Vástago en acero inoxidable, diámetros y carreras superiores: Consultar.
- Juntas y diseños especiales bajo pedido.

## CDEMA/FST (Económico) DOBLE EFECTO, MAGNÉTICO CON AMORTIGUACIÓN REGULABLE

DIÁMETROS Y CARRERAS ESTÁNDAR

| | | | | | | | | | | | | | | | | |
|---|---|---|---|---|---|---|---|---|---|---|---|---|---|---|---|---|
| **CDEMA Ø** | 32 | 40 | 50 | 63 | 80 | 100 | 125 | | | | | | | | | |
| **CARRERA FST** | 25 | 50 | 80 | 100 | 125 | 160 | 200 | 250 | 320 | 400 | 500 | 600 | 700 | 800 | 900 | 1.000 |

- Referencia: CDEMA Ø - Carrera FST.
- Diámetros y carreras superiores: Consultar
- Juntas y diseños especiales bajo pedido.

## CDEMA/XF INOX DOBLE EFECTO, INOXIDABLE, MAGNÉTICO CON AMORTIGUACIÓN REGULABLE

DIÁMETROS Y CARRERAS ESTÁNDAR

| | | | | | | | | | | | | | | | | |
|---|---|---|---|---|---|---|---|---|---|---|---|---|---|---|---|---|
| **CDEMA Ø** | 32 | 40 | 50 | 63 | 80 | 100 | 125 | | | | | | | | | |
| **CARRERA XF** | 25 | 50 | 80 | 100 | 125 | 160 | 200 | 250 | 320 | 400 | 500 | 600 | 700 | 800 | 900 | 1.000 |

- Referencia: CDEMA Ø - Carrera XF (La «XF» final define la serie del cilindro, en este caso integramente en inoxidable).
- Diámetros y carreras superiores: Consultar.

FLUIDAL

# Accesorios y fijaciones ISO 15552

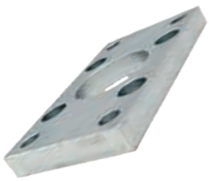

| BRIDA RECTANGULAR |
|---|
| Ref. |
| CD/BR32 |
| CD/BR40 |
| CD/BR50 |
| CD/BR63 |
| CD/BR80 |
| CD/BR100 |
| CD/BR125 |
| CD/BR160 |
| CD/BR200 |

| CHARNELA INTERMEDIA |
|---|
| Ref. |
| CERI32X |
| CERI40X |
| CERI50X |
| CERI63X |
| CERI80X |
| CERI100X |
| CERI125X |

| TUERCA DE VÁSTAGO | |
|---|---|
| Ref. | |
| ANA25 | M10 x 1,25 |
| ANA40B | M12 x 1,5 |
| ANA50B | M16 x 1,5 |
| ANA80-100 | M20 x 1,5 |
| ANA125X | M27 x 2 |
| ANA160200X | M32 x 2 |

| CHARNELA HEMBRA |
|---|
| Ref. |
| CD/F32 |
| CD/F40 |
| CD/F50 |
| CD/F63 |
| CD/F80 |
| CD/F100 |
| CD/F125 |
| CD/F160 |
| CD/F200 |

| PERNO |
|---|
| Ref. |
| CD/PER32 |
| CD/PER40 |
| CD/PER50 |
| CD/PER63 |
| CD/PER80 |
| CD/PER100 |
| CD/PER125 |
| CD/PER160 |
| CD/PER200 |

| HORQUILLA | |
|---|---|
| Ref. | Rosca |
| CD/H25-32 | M10 x 1,25 |
| CD/H40 | M12 x 1,25 |
| CD/H50-63 | M16 x 1,5 |
| CD/H80-100 | M20 x 1,5 |
| CD/H125 | M27 x 2 |
| CD/H160-200 | M36 x 2 |

| PATA |
|---|
| Ref. |
| CD/P32 |
| CD/P40 |
| CD/P50 |
| CD/P63 |
| CD/P80 |
| CD/P100 |
| CD/P125 |
| CD/P160 |
| CD/P200 |

| HORQUILLA CON RÓTULA | |
|---|---|
| Ref. | Rosca |
| CD/HR25-32 | M10 x 1,25 |
| CD/HR40 | M12 x 1,25 |
| CD/HR50-63 | M16 x 1,5 |
| CD/HR80-100 | M20 x 1,5 |
| CD/HR125 | M27 x 2 |
| CD/HR160-200 | M36 x 2 |

| CHARNELA MACHO |
|---|
| Ref. |
| CD/M32 |
| CD/M40 |
| CD/M50 |
| CD/M63 |
| CD/M80 |
| CD/M100 |
| CD/M125 |
| CD/M160 |
| CD/M200 |

| ARTICULACIÓN ESCUADRA |
|---|
| Ref. |
| CD/AS32 |
| CD/AS40 |
| CD/AS50 |
| CD/AS63 |
| CD/AS80 |
| CD/AS100 |
| CD/AS125 |
| CD/AS160 |
| CD/AS200 |

| KIT DE JUNTAS |
|---|
| Ref. |
| CD/KIT32 |
| CD/KIT40 |
| CD/KIT50 |
| CD/KIT63 |
| CD/KIT80 |
| CD/KIT100 |
| CD/KIT125 |
| CD/KIT160 |
| CD/KIT200 |

FLUIDAL

# Accesorios ISO 15552 inoxidable

| CHARNELA HEMBRA INOX. |
|---|
| Ref. |
| CD/F32I |
| CD/F40I |
| CD/F50I |
| CD/F63I |
| CD/F80I |
| CD/F100I |

| ARTICULACIÓN ESCUADRA ACERO INOX. AISI 316 |
|---|
| Ref. |
| CD/AS32I |
| CD/AS40I |
| CD/AS50I |
| CD/AS63I |
| CD/AS80I |
| CD/AS100I |

| CHARNELA MACHO INOX. |
|---|
| Ref. |
| CD/M32I |
| CD/M40I |
| CD/M50I |
| CD/M63I |
| CD/M80I |
| CD/M100I |

| PERNO INOX. |
|---|
| Ref. |
| CD/PER32I |
| CD/PER40I |
| CD/PER50I |
| CD/PER63I |
| CD/PER80I |
| CD/PER100I |

| CHARNELA INTER. INOX. |
|---|
| Ref. |
| CERI32I |
| CERI40I |
| CERI50I |
| CERI63I |
| CERI80I |
| CERI100I |

| PATA INOX. |
|---|
| Ref. |
| CD/P32I |
| CD/P40I |
| CD/P50I |
| CD/P63I |
| CD/P80I |
| CD/P100I |

| TUERCA DE VÁSTAGO INOX. | |
|---|---|
| Ref. | Rosca |
| ANA25I | M10 x 1,25 |
| ANA40BI | M12 x 1,5 |
| ANA50BI | M16 x 1,5 |
| ANA80100I | M20 x 1,5 |
| ANA125XI | M27 x 2 |

| HORQUILLA INOX. | |
|---|---|
| Ref. | Rosca |
| FORM10ISOI | M10 x 1,25 |
| FORM12ISOI | M12 x 1,25 |
| FORM16ISOI | M16 x 1,5 |
| FORM20ISOI | M20 x 1,5 |
| FORM27ISOI | M27 x 2 |

FLUIDAL

# Minicilindros ISO 6432

**Materiales:** Tubo de acero inoxidable AISI304, tapas de aluminio anodizado, vástago en acero inoxidable AISI303, pistón de latón, casquillo guía de bronce sinterizado y juntas de poliuretano.

**Serie inoxidable:** Tubo y tapas de acero inox. AISI304, vástago en acero inoxidable AISI316, casquillo guía de bronce sinterizado y juntas en poliuretano.

**Temperatura:** −30 °C ÷ +60 °C.

**Presión:** 10 bar.

**Fluidos:** Aire comprimido con o sin lubricación.

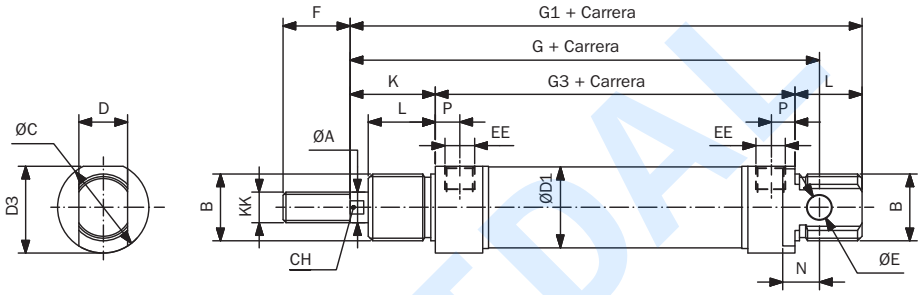


| Ø | ØA | B | ØC | CH | D | ØD1 | D3 | ØE | EE | F | G | G1 | G3 | K | KK | L | N | P |
|---|---|---|---|---|---|---|---|---|---|---|---|---|---|---|---|---|---|---|
| **8** | 4 | M12 x 1,25 | 16 | / | 8 | 9,27 | 15 | 4 | M5 | 12 | 64 | 74 | 46 | 16 | M4 x 0,71 | 12 | 6 | 5 |
| **10** | 4 | M12 x 1,25 | 16 | / | 8 | 11,27 | 15 | 4 | M5 | 12 | 64 | 74 | 46 | 16 | M4 x 0,71 | 12 | 6 | 5 |
| **12** | 6 | M16 x 1,51 | 19 | 5 | 12 | 13,27 | 18 | 6 | M5 | 16 | 75 | 88 | 48 | 22 | M6 x 11 | 18 | 9 | 5 |
| **16** | 6 | M16 x 1,51 | 19 | 5 | 12 | 17,27 | 18 | 6 | M5 | 16 | 82 | 93 | 53 | 22 | M6 x 11 | 18 | 9 | 4,5 |
| **20** | 8 | M22 x 1,52 | 27 | 7 | 16 | 21,27 | 25,5 | 8 | 1/8”G | 20 | 95 | 111 | 67 | 24 | M8 x 1,25 | 20 | 12 | 8 |
| **25** | 10 | M22 x 1,53 | 30 | 9 | 16 | 26,50 | 28,5 | 8 | 1/8”G | 22 | 104 | 118 | 68 | 28 | M10 x 1,25 | 22 | 12 | 8 |

FLUIDAL

## CDEM DOBLE EFECTO MAGNÉTICO

DIÁMETROS Y CARRERAS ESTÁNDAR

| | | | | | | | | | | | | |
|---|---|---|---|---|---|---|---|---|---|---|---|---|
| **CDEM Ø** | 8 | 10 | 12 | 16 | 20 | 25 | | | | | | |
| **CARRERA** | 10 | 25 | 50 | 80 | 100 | 125 | 160 | 200 | 250 | 320 | 400 | 500 |

**SISTEMA DE FIJACION SIMILAR A ISO 6432**

DIÁMETROS Y CARRERAS ESTÁNDAR

| | | | | | | | | | | | | |
|---|---|---|---|---|---|---|---|---|---|---|---|---|
| **CDEM Ø** | 32 | 40 | | | | | | | | | | |
| **CARRERA D** | 10 | 25 | 50 | 80 | 100 | 125 | 160 | 200 | 250 | 320 | 400 | 500 |

- Doble efecto magnético. • Versión estándar (stock habitual).
- Carreras intermedias y versiones especiales (bajo demanda).

# Minicilindros ISO 6432

## CDEMA DOBLE EFECTO MAGNÉTICO AMORTIGUADO

DIÁMETROS Y CARRERAS ESTÁNDAR

| | | | | | | | | | | | |
|---|---|---|---|---|---|---|---|---|---|---|---|
| **CDEMA Ø** | 16 | 20 | 25 | | | | | | | | |
| **CARRERA** | 25 | 50 | 80 | 100 | 125 | 160 | 200 | 250 | 320 | 400 | 500 |

**SISTEMA DE FIJACION SIMILAR A ISO 6432**

DIÁMETROS Y CARRERAS ESTÁNDAR

| | | | | | | | | | | | | |
|---|---|---|---|---|---|---|---|---|---|---|---|---|
| **CDEMA Ø** | 32 | 40 | | | | | | | | | | |
| **CARRERA D** | 10 | 25 | 50 | 80 | 100 | 125 | 160 | 200 | 250 | 320 | 400 | 500 |

- Doble efecto magnético amortiguado.
- Carreras intermedias y versiones especiales (bajo demanda).

## CDEMI INOX DOBLE EFECTO MAGNÉTICO, INOXIDABLE

DIÁMETROS Y CARRERAS ESTÁNDAR

| | | | | | | | | | | | | |
|---|---|---|---|---|---|---|---|---|---|---|---|---|
| **CDEMI Ø** | 16 | 20 | 25 | | | | | | | | | |
| **CARRERA** | 10 | 25 | 50 | 80 | 100 | 125 | 160 | 200 | 250 | 320 | 400 | 500 |

- Acero inoxidable.
- Carreras intermedias y versiones especiales (bajo demanda).

## CSEM SIMPLE EFECTO MAGNÉTICO

DIÁMETROS Y CARRERAS ESTÁNDAR

| | | | | | | |
|---|---|---|---|---|---|---|
| **CSEM Ø** | 8 | 10 | 12 | 16 | 20 | 25 |
| **CARRERA** | 10 | 25 | 50 | | | |

- Simple efecto magnético.
- Carreras intermedias y versiones especiales (bajo demanda).

FLUIDAL

# Accesorios y fijaciones ISO 6432

| CHARNELA CON PERNO |
|---|
| Ref. |
| CD/F8-10 |
| CD/F12-16 |
| CD/F20-25 |

| TUERCA DE TAPA | |
|---|---|
| Ref. | Rosca |
| ANT8-10 | M12 x 1,25 |
| ANT12-16 | M16 x 1,5 |
| ANT20-25 | M22 x 1,5 |

| HORQUILLA | |
|---|---|
| Ref. | Rosca |
| CD/H8-10 | M4 |
| CD/H12-16 | M6 |
| CD/H20 | M8 x 1,25 |

| PATA |
|---|
| Ref. |
| CD/P8-10 |
| CD/P12-16 |
| CD/P20-25 |

| TUERCA DE VÁSTAGO | |
|---|---|
| Ref. | Rosca |
| ANA8-10 | M4 |
| ANA12-16 | M6 |
| ANA20 | M8 x 1,25 |

| HORQUILLA CON RÓTULA | |
|---|---|
| Ref. | Rosca |
| CD/HR8-10 | M4 |
| CD/HR12-16 | M6 |
| CD/HR20 | M8 x 1,25 |

| BRIDA |
|---|
| Ref. |
| CD/B8-10 |
| CD/B12-16 |
| CD/B20-25 |

FLUIDAL

# Accesorios y fijaciones ISO 6432 inoxidable

| CHARNELA CON PERNO INOX. |
|---|
| Ref. |
| CD/F12-16I |
| CD/F20-25I |

| TUERCA DE VÁSTAGO INOX. | |
|---|---|
| Ref. | Rosca |
| ANA12/16I | M6 |
| ANA20I | M8 x 1,25 |

| HORQUILLA INOX. | |
|---|---|
| Ref. | Rosca |
| FORM6ISOI | M6 |
| FORM8ISOI | M8 |

| PATA INOX. |
|---|
| Ref. |
| CD/P12-16I |
| CD/P20-25I |

| TUERCA DE TAPA INOX. | |
|---|---|
| Ref. | Rosca |
| ANT12/16I | M16 x 1,5 |
| ANT20/25I | M22 x 1,5 |

| BRIDA INOX. |
|---|
| Ref. |
| CD/B12-16I |
| CD/B20-25I |

# Compactos ISO 21287

**Materiales:** Tubo y tapas de aluminio, vástago en acero inoxidable AISI303, casquillo guía de bronce sinterizado y juntas en poliuretano y NBR.

**Temperatura:** −20 °C ÷ +80 °C.

**Presión:** 10 bar.

**Fluidos:** Aire comprimido con o sin lubricación.

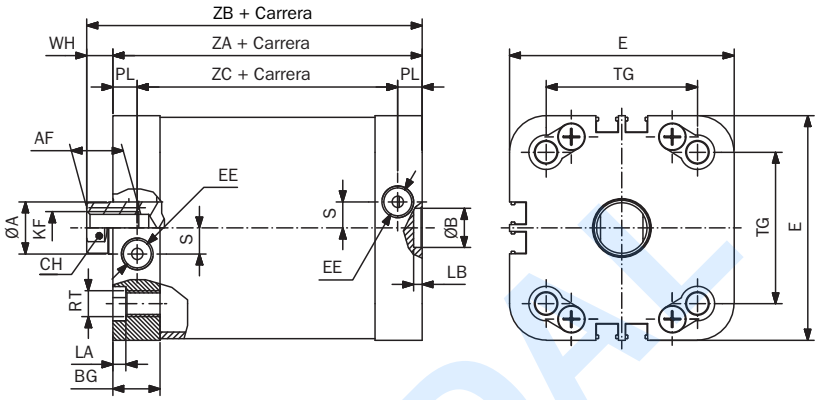


| Ømm | ØA | CH | AF | WH | ZA | ZB | ZC | KF | EE | BG | TG | E | RT | LA | PL | ØB | LB | S |
|---|---|---|---|---|---|---|---|---|---|---|---|---|---|---|---|---|---|---|
| **20** | 10 | 9 | 10 | 6 | 37 | 43 | 23 | M6 x 1 | M5x0,8 | 14,25 | 22 | 36 | M5 x 0,8 | 3 | 7 | 9 | 2,1 | 2,5 |
| **25** | 10 | 9 | 19 | 6 | 39 | 45 | 25 | M6 x 1 | M5x0,8 | 14 | 26 | 39,5 | M5 x 0,8 | 3 | 7 | 9 | 2,1 | 2,5 |
| **32** | 12 | 10 | 12 | 7 | 44 | 51 | 28,5 | M8 x 1,25 | 1/8"G | 15,5 | 32,5 | 49,5 | M6 x 1 | 3,5 | 7,75 | 9 | 2,1 | 6 |
| **40** | 12 | 10 | 12 | 7 | 45 | 52 | 29,5 | M8 x 1,25 | 1/8"G | 15,5 | 38 | 54 | M6 x 1 | 3,5 | 7,75 | 9 | 2,1 | 8 |
| **50** | 16 | 13 | 16 | 8 | 45 | 53 | 29,5 | M10 x 1,50 | 1/8"G | 14,5 | 46,5 | 69 | M8 x 1,25 | 4 | 7,50 | 12 | 2,6 | 8 |
| **63** | 16 | 13 | 16 | 8 | 49 | 57 | 33,5 | M10 x 1,50 | 1/8"G | 15,5 | 56,5 | 79 | M8 x 1,25 | 4 | 7,75 | 12 | 2,6 | 11,5 |
| **80** | 20 | 17 | 20 | 10 | 54 | 64 | 36,5 | M12 x 1,75 | 1/8"G | 17,5 | 72 | 94,5 | M10 x 1,50 | 5 | 8,75 | 12 | 2,6 | 11,5 |
| **100** | 25 | 21 | 20 | 10 | 67 | 77 | 46 | M12 x 1,75 | 1/8"G | 21 | 89 | 114,5 | M10 x 1,50 | 5 | 10,5 | 12 | 2,6 | 20 |

FLUIDAL

## CDEM/KNF DOBLE EFECTO MAGNÉTICO VÁSTAGO ROSCADO HEMBRA

DIÁMETROS Y CARRERAS ESTÁNDAR

| | | | | | | | | | | | | | | | | | | |
|---|---|---|---|---|---|---|---|---|---|---|---|---|---|---|---|---|---|---|
| **CDEM Ø** | 20 | 25 | 32 | 40 | 50 | 63 | 80 | 100 | | | | | | | | | | |
| **CARRERA KNF** | 5 | 10 | 15 | 20 | 25 | 30 | 40 | 50 | 60 | 80 | 100 | 125 | 150 | 200 | 250 | 300 | 350 | 400 |

## CSEM/KNF SIMPLE EFECTO MAGNÉTICO VÁSTAGO ROSCADO HEMBRA

DIÁMETROS Y CARRERAS ESTÁNDAR

| | | | | | | | | |
|---|---|---|---|---|---|---|---|---|
| **CSEM Ø** | 20 | 25 | 32 | 40 | 50 | 63 | 80 | 100 |
| **CARRERA KNF** | 5 | 10 | 15 | 20 | 25 | | | |

# Unidades de guiado y bloqueo de vástago

## CC3046 COMPACTO GUIADO DOBLE EFECTO MAGNÉTICO

DIÁMETROS Y CARRERAS ESTÁNDAR

| | | | | | | | | | | | | |
|---|---|---|---|---|---|---|---|---|---|---|---|---|
| **CC3046 Ø** | 16 | 20 | 25 | 32 | 40 | 50 | 63 | | | | | |
| **CARRERA** | 10 | 20 | 25 | 30 | 40 | 50 | 75 | 100 | 125 | 150 | 175 | 200 |

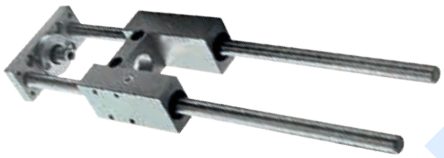

## NRB12-25 UNIDAD DE GUIADO

DIÁMETROS Y CARRERAS ESTÁNDAR

| | | | | | | | | |
|---|---|---|---|---|---|---|---|---|
| **NRB Ø** | 12-16 | 20 | 25 | | | | | |
| **CARRERA** | 50 | 100 | 160 | 200 | 250 | 320 | 400 | 500 |

- Posibilidad de cojinete a bolas (consultar) Ref. NRS Ø - CARRERA.
- Posibilidad de perfil «U» (consultar) Ref. NRU Ø - CARRERA.

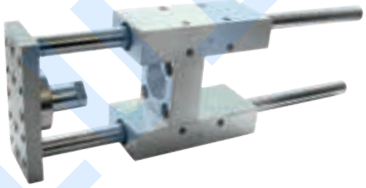

## NRB32-100 UNIDAD DE GUIADO

DIÁMETROS Y CARRERAS ESTÁNDAR

| | | | | | | | | |
|---|---|---|---|---|---|---|---|---|
| **NRB Ø** | 32 | 40 | 50 | 63 | 80 | 100 | | |
| **CARRERA** | 50 | 100 | 160 | 200 | 250 | 320 | 400 | 500 |

- Posibilidad de cojinete a bolas (consultar) Ref. NRS Ø - CARRERA.
- Posibilidad de perfil «U» (consultar) Ref. NRU Ø - CARRERA.

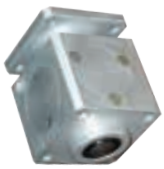

## BS6431-BS6432 BLOQUEOS DE VÁSTAGO

| Ref. | Ø Cilindro |
|---|---|
| **BS3001020** | 20 |
| **BS3001025** | 25 |

| Ref. | Ø Cilindro |
|---|---|
| **BS3001032** | 32 |
| **BS3001040** | 40 |
| **BS3001050** | 50 |
| **BS2001063** | 63 |
| **BS2001080** | 80 |
| **BS2001100** | 100 |
| **BS2001125** | 125 |

FLUIDAL

# Detectores magnéticos y fijaciones

## SENSOR DE RED

| Ref. | Tensión (V) | Rosca | (m) |
|---|---|---|---|
| **SKR2C01200** | 5-130 | | 2 |
| **SKR2C01500** | 5-130 | | 5 |
| **SKR2C01M8** | 5-50 | M8 | 0,3 |
| **SKR6C01200** | 5-230 | | 2 |

## SENSOR MAGNETO-RESISTIVO

| Ref. | Tensión (V) | Rosca | (m) |
|---|---|---|---|
| **SKH3C01200** | 3 - 30 | | 2 |
| **SKH3C01M8** | 3 - 30 | M8 | 0,3 |
| **SKH4C01M8** | 10 - 30 | M8 | 0,3 |
| **SKH4C01200** | 10 - 30 | | 2 |

## PROLONGADOR DE CABLE A M8

| Ref. | Rosca | (m) |
|---|---|---|
| **AG08B3C25030** | M8 | 3 |

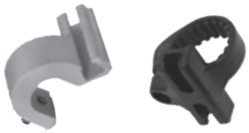

## FIJACIONES DE SENSOR A CILINDROS

| Ref. | Descripción | Ø Cilin. | |
|---|---|---|---|
| **SF08** | ISO 6432 | 8 | |
| **SF10** | ISO 6432 | 10 | |
| **SF12** | ISO 6432 | 12 | |
| **SF16** | ISO 6432 | 16 | |
| **SF20** | ISO 6432 | 20 | |
| **SF25** | ISO 6432 | 25 | |
| **SCT32** | | 32 - 63 | Tirante |
| **SCT80** | | 80 - 100 | Tirante |
| **SZR12** | | 12 mm | Compacto |

FLUIDAL

# 07 | Válvulas

aircomp
Automation

**«Stampotecnica puede ser considerado uno de los principales productores del mundo en el uso de termoplásticos de ingeniería a gran escala para la producción de equipos neumáticos»**

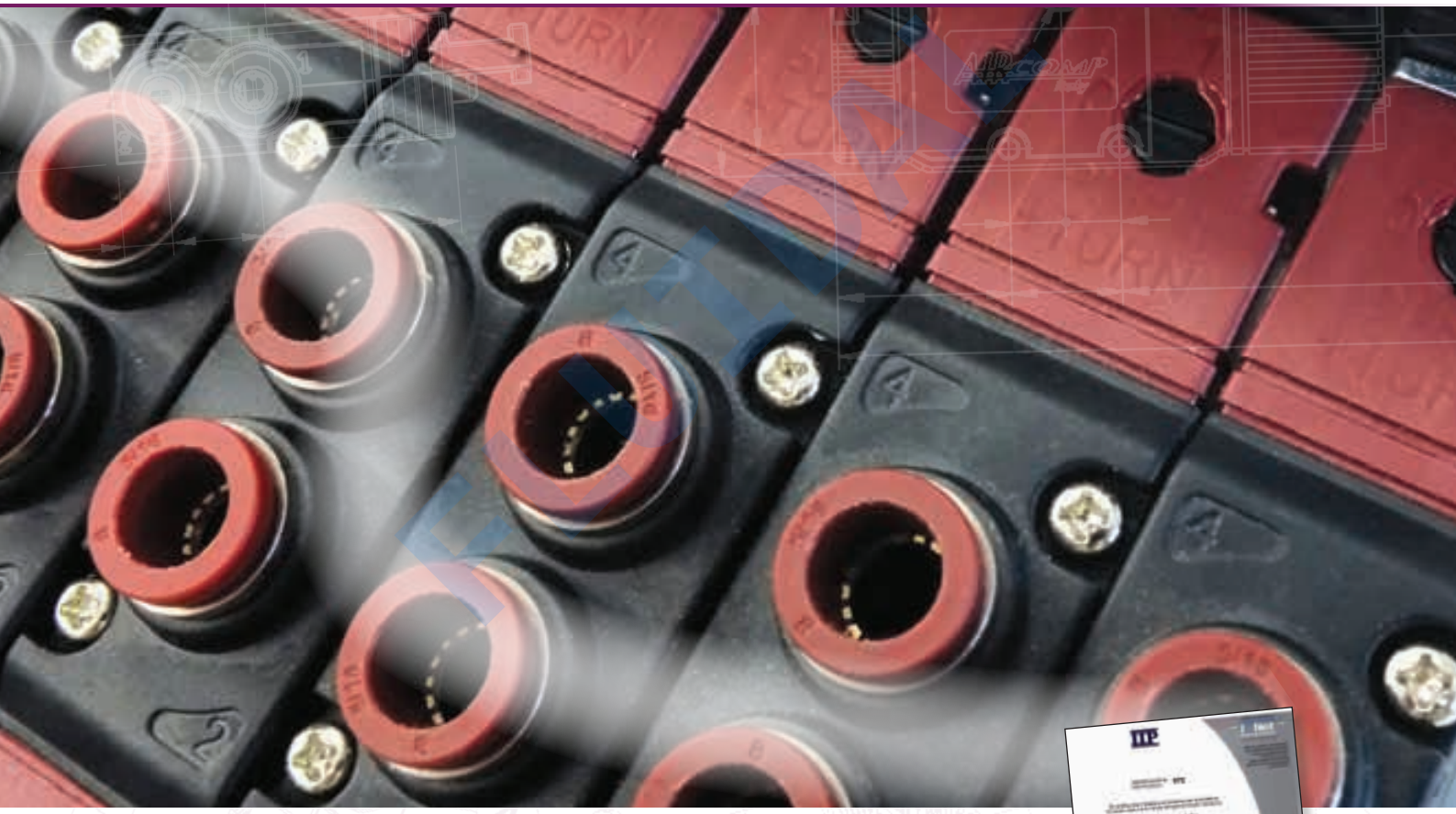

Productos de calidad europea que se caracterizan por su:

- **Fiabilidad**
- **Innovación**
- **Diseño**
- **Competitividad**

Estos productos son el resultado de una profunda experiencia en el campo de la dinámica de los fluidos junto con el know-how en el moldeo por inyección.

Aircomp conoce las necesidades de sus clientes, y se centra en la seguridad, calidad y ahorro de energía, cuidando el medio ambiente.

Certificado por la ISO 9001 desde 1994. En 2003 la certificación UNI EN ISO 9001:2008 ha sido obtenida del organismo de certificación IIP (Instituto Italiano de Plásticos).

# Serie 100 salida inferior

**Materiales:** Cuerpo, boquilla y puntal en POM (Acetal), muelle en acero inoxidable, casquillos en latón y juntas en NBR.

**Presión:** 2 ÷ 10 bar.

**Temperatura:** −5 °C ÷ +50 °C.

**Roscas:** M5, racor Ø 4 mm.

**Fuerza de accionamiento:** Puntal: 8 N, Resto: 6 N.

**Fluidos:** Aire filtrado con o sin lubricación.

**Caudal:** 75 l/min (6 bar). **Paso:** 2 mm.

## Finales de carrera M5 - Ø 4 mm

### PUNTAL 2/2 - 3/2

| Ref. | Función | Rosca |
|---|---|---|
| MVM5-152PUMLNCP | 2/2 NC | M5 |
| MVAU4-152PUMLNCP | 2/2 NC | Ø 4 |
| MVM5-153PUMLNCP | 3/2 NC | M5 |
| MVAU4-153PUMLNCP | 3/2 NC | Ø 4 |
| MVM5-153PUMLNOP | 3/2 NA | M5 |
| MVAU4-153PUMLNOP | 3/2 NA | Ø 4 |

### RODILLO 2/2 - 3/2

| Ref. | Función | Rosca |
|---|---|---|
| MVM5-152RLMLNCP | 2/2 NC | M5 |
| MVAU4-152RLMLNCP | 2/2 NC | Ø 4 |
| MVM5-153RLMLNCP | 3/2 NC | M5 |
| MVAU4-153RLMLNCP | 3/2 NC | Ø 4 |
| MVM5-153RLMLNOP | 3/2 NA | M5 |
| MVAU4-153RLMLNOP | 3/2 NA | Ø 4 |

### LEVA TECLA 2/2 - 3/2

| Ref. | Función | Rosca |
|---|---|---|
| MVM5-152LTMLNCP | 2/2 NC | M5 |
| MVAU4-152LTMLNCP | 2/2 NC | Ø 4 |
| MVM5-153LTMLNCP | 3/2 NC | M5 |
| MVAU4-153LTMLNCP | 3/2 NC | Ø 4 |
| MVM5-153LTMLNOP | 3/2 NA | M5 |
| MVAU4-153LTMLNOP | 3/2 NA | Ø 4 |

### PUNTAL PASAPARED 2/2 - 3/2

| Ref. | Función | Rosca |
|---|---|---|
| MVM5-152PPMLNCP | 2/2 NC | M5 |
| MVAU4-152PPMLNCP | 2/2 NC | Ø 4 |
| MVM5-153PPMLNCP | 3/2 NC | M5 |
| MVAU4-153PPMLNCP | 3/2 NC | Ø 4 |
| MVM5-153PPMLNOP | 3/2 NA | M5 |
| MVAU4-153PPMLNOP | 3/2 NA | Ø 4 |

### RODILLO UNIDIRECCIONAL 2/2 - 3/2

| Ref. | Función | Rosca |
|---|---|---|
| MVM5-152RUMLNCP | 2/2 NC | M5 |
| MVAU4-152RUMLNCP | 2/2 NC | Ø 4 |
| MVM5-153RUMLNCP | 3/2 NC | M5 |
| MVAU4-153RUMLNCP | 3/2 NC | Ø 4 |
| MVM5-153RUMLNOP | 3/2 NA | M5 |
| MVAU4-153RUMLNOP | 3/2 NA | Ø 4 |

### MONTAJE A PANEL 2/2 - 3/2

| Ref. | Función | Rosca |
|---|---|---|
| MVM5-152PBMLNCP | 2/2 NC | M5 |
| MVAU4-152PBMLNCP | 2/2 NC | Ø 4 |
| MVM5-153PBMLNCP | 3/2 NC | M5 |
| MVAU4-153PBMLNCP | 3/2 NC | Ø 4 |
| MVM5-153PBMLNOP | 3/2 NA | M5 |
| MVAU4-153PBMLNOP | 3/2 NA | Ø 4 |

### PULSADOR DE VÁLVULA

| Ref. | | Ref. | |
|---|---|---|---|
| RM201N | SELECTOR LLAVE 2 POS | RM483N | SELEC LEVA LARGA RETORNO 3 POS |
| RM300N | SELECTOR LEVA ENCLAV 2 POS | RM010 | PULSADOR |
| RM350N | SELECTOR LEVA RETORNO 2 POS | RM050R | PULSADOR SETA ROJO |
| RM313N | SELECTOR LEVA ENCLAV 3 POS | RM050N | PULSADOR SETA NEGRO |
| RM383N | SELECTOR LEVA RETORNO 3 POS | RM054R | PULSADOR LEVA OSCILANTE ROJO |
| RM400N | SELEC. LEVA LARGA ENCLAV 2 POS | RM065R | PULSADOR SETA BLOQUEO ROJO |
| RM450N | SELEC. LEVA LARGA RETORNO 2 POS | RM066R | PULSADOR SETA BLOQ 60 mm ROJO |
| RM413N | SELEC. LEVA LARGA ENCLAV 3 POS | | |

FLUIDAL

# Serie 100 salida lateral

**Materiales:** Cuerpo, boquilla y puntal en POM (Acetal), muelle en acero inoxidable, casquillos en latón y juntas en NBR.

**Presión:** 2 ÷ 10 bar.

**Temperatura:** −5 °C ÷ +50 °C.

**Roscas:** M5, racor Ø 4 mm.

**Fuerza de accionamiento:** Puntal: 8 N, Resto: 6 N.

**Fluidos:** Aire filtrado con o sin lubricación.

**Caudal:** 75 l/min (6 bar). **Paso:** 2 mm.

## Finales de carrera M5 - Ø 4 mm

### PUNTAL 2/2 - 3/2

| Ref. | Función | Rosca |
|---|---|---|
| MVML5-152PUMLNCP | 2/2 NC | M5 |
| MVAL4-152PUMLNCP | 2/2 NC | Ø 4 |
| MVML5-153PUMLNCP | 3/2 NC | M5 |
| MVAL4-153PUMLNCP | 3/2 NC | Ø 4 |
| MVML5-153PUMLNOP | 3/2 NA | M5 |
| MVAL4-153PUMLNOP | 3/2 NA | Ø 4 |

### RODILLO 2/2 - 3/2

| Ref. | Función | Rosca |
|---|---|---|
| MVML5-152RLMLNCP | 2/2 NC | M5 |
| MVAL4-152RLMLNCP | 2/2 NC | Ø 4 |
| MVML5-153RLMLNCP | 3/2 NC | M5 |
| MVAL4-153RLMLNCP | 3/2 NC | Ø 4 |
| MVML5-153RLMLNOP | 3/2 NA | M5 |
| MVAL4-153RLMLNOP | 3/2 NA | Ø 4 |

### LEVA TECLA 2/2 - 3/2

| Ref. | Función | Rosca |
|---|---|---|
| MVML5-152LTMLNCP | 2/2 NC | M5 |
| MVAL4-152LTMLNCP | 2/2 NC | Ø 4 |
| MVML5-153LTMLNCP | 3/2 NC | M5 |
| MVAL4-153LTMLNCP | 3/2 NA | Ø 4 |
| MVML5-153LTMLNOP | 3/2 NA | M5 |
| MVAL4-153LTMLNOP | 3/2 NA | Ø 4 |

### PUNTAL PASAPARED 2/2 - 3/2

| Ref. | Función | Rosca |
|---|---|---|
| MVML5-152PPMLNCP | 2/2 NC | M5 |
| MVAL4-152PPMLNCP | 2/2 NC | Ø 4 |
| MVML5-153PPMLNCP | 3/2 NC | M5 |
| MVAL4-153PPMLNCP | 3/2 NC | Ø 4 |
| MVML5-153PPMLNOP | 3/2 NA | M5 |
| MVAL4-153PPMLNOP | 3/2 NA | Ø 4 |

### RODILLO UNIDIRECCIONAL 2/2 - 3/2

| Ref. | Función | Rosca |
|---|---|---|
| MVML5-152RUMLNCP | 2/2 NC | M5 |
| MVAL4-152RUMLNCP | 2/2 NC | Ø 4 |
| MVML5-153RUMLNCP | 3/2 NC | M5 |
| MVAL4-153RUMLNCP | 3/2 NC | Ø 4 |
| MVML5-153RUMLNOP | 3/2 NA | M5 |
| MVAL4-153RUMLNOP | 3/2 NA | Ø 4 |

### MONTAJE A PANEL 2/2 - 3/2

| Ref. | Función | Rosca |
|---|---|---|
| MVML5-152PBMLNCP | 2/2 NC | M5 |
| MVAL4-152PBMLNCP | 2/2 NC | Ø 4 |
| MVML5-153PBMLNCP | 3/2 NC | M5 |
| MVAL4-153PBMLNCP | 3/2 NC | Ø 4 |
| MVML5-153PBMLNOP | 3/2 NA | M5 |
| MVAL4-153PBMLNOP | 3/2 NA | Ø 4 |

### PULSADOR DE VÁLVULA

| Ref. | | Ref. | |
|---|---|---|---|
| RM201N | SELECTOR LLAVE 2 POS | RM483N | SELEC LEVA LARGA RETORNO 3 POS |
| RM300N | SELECTOR LEVA ENCLAV 2 POS | RM010 | PULSADOR |
| RM350N | SELECTOR LEVA RETORNO 2 POS | RM050R | PULSADOR SETA ROJO |
| RM313N | SELECTOR LEVA ENCLAV 3 POS | RM050N | PULSADOR SETA NEGRO |
| RM383N | SELECTOR LEVA RETORNO 3 POS | RM054R | PULSADOR LEVA OSCILANTE ROJO |
| RM400N | SELEC LEVA LARGA ENCLAV 2 POS | RM065R | PULSADOR SETA BLOQUEO ROJO |
| RM450N | SELEC LEVA LARGA RETORNO 2 POS | RM066R | PULSADOR SETA BLOQ 60 mm ROJO |
| RM413N | SELEC LEVA LARGA ENCLAV 3 POS | | |

FLUIDAL

# Serie 110

**Materiales:** PBT, POM, FPM, muelle en acero inoxidable, casquillos en latón y juntas en NBR.

**Presión:** Vacío ÷ 10 bar. **Temperatura:** −5 °C ÷ +50 °C.

**Roscas:** 1/8”, racor Ø 4 mm. **Talla:** 25 mm.

**Fluidos:** Aire filtrado con o sin lubricación.

**Bobina:** SP22. **Potencia:** 3 W (DC), 5 VA (AC).

**Paso:** 1,3 mm. **Cable:** PG9.

**Protección clase:** IP65 (con conector).

**Caudal:** 55 l/min (6 bar).

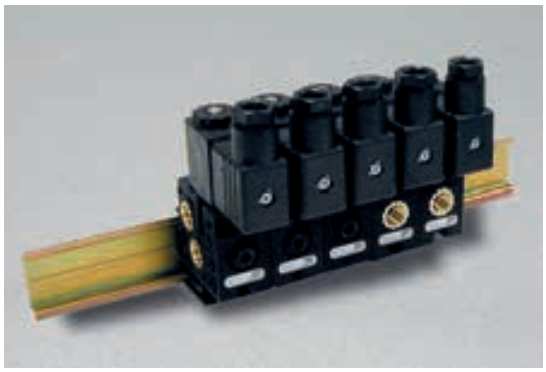

Electropilotos 1/8” - Ø 4 mm

| ELECTROPILOTOS SIMPLES | | |
|---|---|---|
| Ref. | Función | Rosca |
| EP1101/8-3NCSN00C | 3/2 NC IZDO/DCHO | 1/8 |
| EP1101/8-3NOSN00C | 3/2 NA IZDO/DCHO | 1/8 |
| EP110AU4-3NCSN00C | 3/2 NC | Ø 4 |
| EP110AU4-3NOSN00C | 3/2 NA IZDO/DCHO | Ø 4 |

| ELECTROPILOTOS MONTAJE EN BATERÍA | | |
|---|---|---|
| Ref. | Función | Rosca |
| EP1101/8-3NCMESXC | 3/2 NC IZDO | 1/8 |
| EP1101/8-3NCMEDXC | 3/2 NC DCHO | 1/8 |
| EP1101/8-3NCMI00C | 3/2 NC INTERM | 1/8 |
| EP1101/8-3NOMESXC | 3/2 NA IZDO | 1/8 |
| EP1101/8-3NOMEDXC | 3/2 NA DCHO | 1/8 |
| EP1101/8-3NOMI00C | 3/2 NA INTERM | 1/8 |
| EP110AU4-3NCMESXC | 3/2 NC IZDO | Ø 4 |
| EP110AU4-3NCMEDXC | 3/2 NC DCHO | Ø 4 |
| EP110AU4-3NCMI00C | 3/2 NC INTERM | Ø 4 |
| EP110AU4-3NOMESXC | 3/2 NA IZDO | Ø 4 |
| EP110AU43NOMEDXC | 3/2 NA DCHO | Ø 4 |
| EP110AU43NOMI00C | 3/2 NA INTERM | Ø 4 |

* No incluye la bobina ni el conector.

Figura 1

Figura 2

Figura 3

| ACCESORIOS DE MONTAJE | |
|---|---|
| Ref. | |
| 1130C00045 | Kit montaje batería |
| 1130C00046 | Kit montaje dif. pres. |
| 1130C00003 | Fijación a EN50022 |
| 1311A00015 | Tuerca |

Bobinas SP22 ver pág. 122.

Conectores KB132 ver pág. 139.

FLUIDAL

# Serie 115

**Materiales:** Operador y base en POM, cuerpo en aleación de aluminio, distancial en tecnopolímero, corredera en aluminio, muelle en acero inoxidable, casquillos en latón y juntas en NBR.

**Presión:** 1 ÷ 10 bar. **Temperatura:** –5 °C ÷ +50 °C.

**Roscas:** 1/8”. Aplicable a base múltiple (ver pág. 122).

**Fluidos:** Aire filtrado con o sin lubricación.

**Bobina:** Electropiloto

**Potencia:** 2,5 W (DC), 3 VA (AC).

**Paso:** 4 mm. **Cable:** PG9.

**Protección clase:** IP65 (con conector). **Caudal:** 600 l/min (6 bar).

Válvulas 18 mm - 1/8” metal

| ELECTRONEUMÁTICA 5/2 MONOESTABLE | | |
|---|---|---|
| Ref. | | Rosca |
| EVR1/8-185SLPMOOM | 5/2 MONOESTABLE | 1/8 |

* No incluye el electropiloto.

| ELECTRONEUMÁTICA 5/2 BIESTABLE - 5/3 | | |
|---|---|---|
| Ref. | | Rosca |
| EVR1/8-185SLBSOOM | 5/2 BIESTABLE | 1/8 |
| EVR1/8-186SLRCCCM | 5/3 C.CERRADO RET | 1/8 |
| EVR1/8-186SLRCCAM | 5/3 C. ABIERTO RET | 1/8 |
| EVR1/8-186SLRCCPM | 5/3 C. PRESION RET | 1/8 |

* No incluye el electropiloto.

| NEUMÁTICA 5/2 MONOESTABLE | | |
|---|---|---|
| Ref. | | Rosca |
| VPR1/8-185PNPMOOM | 5/2 MONOESTABLE | 1/8 |

| NEUMÁTICA 5/2 BIESTABLE - 5/3 | | |
|---|---|---|
| Ref. | | Rosca |
| VPR1/8-185PNBSOOM | 5/2 BIESTABLE | 1/8 |
| VPR1/8-186PNRCCCM | 5/3 C.CERRADO RET | 1/8 |
| VPR1/8-186PNRCCAM | 5/3 C. ABIERTO RET | 1/8 |
| VPR1/8-186PNRCCPM | 5/3 C. PRESION RET | 1/8 |

| ELECTROPILOTO SERIE 115 | | |
|---|---|---|
| Ref. | | V |
| EP3/2NC12VDC | 3/2 | 12V/DC |
| EP3/2NC24VDC | 3/2 | 24V/DC |
| EP3/2NC24VAC | 3/2 | 24V/AC |
| EP3/2NC110VAC | 3/2 | 110V/AC |
| EP3/2NC220VAC | 3/2 | 220V/AC |

FLUIDAL

# Serie 120

**Materiales:** Operador, base y pistón en POM, cuerpo y distancial en tecnopolímero, corredera en aluminio, muelle en acero inoxidable, casquillos en latón y juntas en NBR.

**Presión:** 1 ÷ 10 bar.

**Temperatura:** −5 °C ÷ +50 °C.

**Roscas:** 1/8”. **Paso:** 4 mm.

**Fluidos:** Aire filtrado con o sin lubricación.

**Caudal:** 490 l/min (6 bar).

Válvulas 22 mm - 1/8” polímero

| TIRADOR 3/2 | | |
|---|---|---|
| Ref. | | Rosca |
| VM1/8-223TAMLNCP | 3/2 NC | 1/8 |
| VM1/8-223TABSOOP | 3/2 BIESTABLE | 1/8 |

| TIRADOR 5/2 - 5/3 | | |
|---|---|---|
| Ref. | | Rosca |
| VM1/8-225TAMLOOP | 5/2 MONOESTABLE | 1/8 |
| VM1/8-225TABSOOP | 5/2 BIESTABLE | 1/8 |
| VM1/8-226TARCCCP | 5/3 C. CERRADO RET | 1/8 |
| VM1/8-226TARCCAP | 5/3 C. ABIERTO RET | 1/8 |
| VM1/8-226TARCCPP | 5/3 C. PRESION RET | 1/8 |

| LEVA AXIAL 3/2 | | |
|---|---|---|
| Ref. | | Rosca |
| VM1/8-223LVMLNCP | 3/2 NC | 1/8 |
| VM1/8-223LVBSOOP | 3/2 BIESTABLE | 1/8 |

| LEVA AXIAL 5/2 - 5/3 | | |
|---|---|---|
| Ref. | | Rosca |
| VM1/8-225LVMLOOP | 5/2 MONOESTABLE | 1/8 |
| VM1/8-225LVBSOOP | 5/2 BIESTABLE | 1/8 |
| VM1/8-226LVSTCCP | 5/3 C. CERRADO ENCL | 1/8 |
| VM1/8-226LVSTCAP | 5/3 C. ABIERTO ENCL | 1/8 |
| VM1/8-226LVSTCPP | 5/3 C. PRESION ENCL | 1/8 |
| VM1/8-226LVRCCCP | 5/3 C. CERRADO RET | 1/8 |
| VM1/8-226LVRCCAP | 5/3 C. ABIERTO RET | 1/8 |
| VM1/8-226LVRCCPP | 5/3 C. PRESION RET | 1/8 |

| LEVA 90º 3/2 | | |
|---|---|---|
| Ref. | | Rosca |
| VM1/8-223L9MLNCP | 3/2 NC | 1/8 |
| VM1/8-223L9BSOOP | 3/2 BIESTABLE | 1/8 |

FLUIDAL

# Válvulas serie 120 - 22 mm - 1/8” polímero

## LEVA 90º 5/2 - 5/3

| Ref. | | Rosca |
|---|---|---|
| VM1/8-225L9MLOOP | 5/2 MONOESTABLE | 1/8 |
| VM1/8-225L9BSOOP | 5/2 BIESTABLE | 1/8 |
| VM1/8-226L9STCCP | 5/3 C. CERRADO ENCL | 1/8 |
| VM1/8-226L9STCAP | 5/3 C. ABIERTO ENCL | 1/8 |
| VM1/8-226L9STCPP | 5/3 C. PRESION ENCL | 1/8 |
| VM1/8-226L9RCCCP | 5/3 C. CERRADO RET | 1/8 |
| VM1/8-226L9RCCAP | 5/3 C. ABIERTO RET | 1/8 |
| VM1/8-226L9RCCPP | 5/3 C. PRESION RET | 1/8 |

## PUNTAL 3/2

| Ref. | | Rosca |
|---|---|---|
| ME1/8-223PUMLNCP | 3/2 NC | 1/8 |
| ME1/8-223PUMLNOP | 3/2 NA | 1/8 |

## PUNTAL SERVOASISTIDA 3/2

| Ref. | | Rosca |
|---|---|---|
| ME1/8-223PSPMNCP | 3/2 NC | 1/8 |
| ME1/8-223PSPMNOP | 3/2 NA | 1/8 |

## PUNTAL PASAPARED SERVOASISTIDA 3/2

| Ref. | | Rosca |
|---|---|---|
| ME1/8-223POPMNCP | 3/2 NC | 1/8 |
| ME1/8-223POPMNOP | 3/2 NA | 1/8 |

## LEVA RODILLO 3/2

| Ref. | | Rosca |
|---|---|---|
| ME1/8-223RLMLNCP | 3/2 NC | 1/8 |
| ME1/8-223RLMLNOP | 3/2 NA | 1/8 |

## LEVA RODILLO UNIDIRECCIONAL 3/2

| Ref. | | Rosca |
|---|---|---|
| ME1/8-223RUMLNCP | 3/2 NC | 1/8 |
| ME1/8-223RUMLNOP | 3/2 NA | 1/8 |

## PULSADOR DE VÁLVULA

| Ref. | |
|---|---|
| RM201N | SELECTOR LLAVE 2 POS |
| RM300N | SELECTOR LEVA ENCLAV 2 POS |
| RM350N | SELECTOR LEVA RETORNO 2 POS |
| RM313N | SELECTOR LEVA ENCLAV 3 POS |
| RM383N | SELECTOR LEVA RETORNO 3 POS |
| RM400N | SELEC LEVA LARGA ENCLAV 2 POS |
| RM450N | SELEC LEVA LARGA RETORNO 2 POS |
| RM413N | SELEC LEVA LARGA ENCLAV 3 POS |
| RM483N | SELEC LEVA LARGA RETORNO 3 POS |
| RM010 | PULSADOR |
| RM050R | PULSADOR SETA ROJO |
| RM050N | PULSADOR SETA NEGRO |
| RM054R | PULSADOR LEVA OSCILANTE ROJO |
| RM065R | PULSADOR SETA BLOQUEO ROJO |
| RM066R | PULSADOR SETA BLOQ 60MM ROJO |

FLUIDAL

# Válvulas serie 120 - 22 mm - 1/8” polímero

## LEVA RODILLO SERVOASISTIDA 3/2

| Ref. | | Rosca |
|---|---|---|
| ME1/8-223RSPMNCP | 3/2 NC | 1/8 |
| ME1/8-223RSPMNOP | 3/2 NA | 1/8 |

## LEVA RODILLO UNIDIRECCIONAL SERVO 3/2

| Ref. | | Rosca |
|---|---|---|
| ME1/8-223ROPMNCP | 3/2 NC | 1/8 |
| ME1/8-223ROPMNOP | 3/2 NA | 1/8 |

## LEVA TECLA SERVOASISTIDO 3/2

| Ref. | | Rosca |
|---|---|---|
| ME1/8-223LSPMNCP | 3/2 NC | 1/8 |
| ME1/8-223LSPMNOP | 3/2 NA | 1/8 |

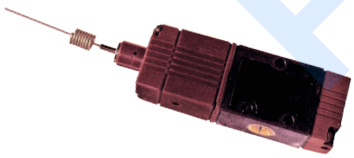

## ANTENA 3/2

| Ref. | | Rosca |
|---|---|---|
| ME1/8-223ANPMNCP | 3/2 NC | 1/8 |
| ME1/8-223ANPMNOP | 3/2 NA | 1/8 |

## MONTAJE A PANEL 3/2

| Ref. | | Rosca |
|---|---|---|
| ME1/8-223PBPMNCP | 3/2 NC | 1/8 |
| ME1/8-223PBPMNOP | 3/2 NA | 1/8 |

## PUNTAL 5/2

| Ref. | | Rosca |
|---|---|---|
| ME1/8-225PUMLOOP | 5/2 MONOESTABLE | 1/8 |

## PUNTAL SERVOASISTIDO 5/2

| Ref. | | Rosca |
|---|---|---|
| ME1/8-225PSPMOOP | 5/2 MONOESTABLE | 1/8 |

## PUNTAL PASAPARED SERVOASISTIDO 5/2

| Ref. | | Rosca |
|---|---|---|
| ME1/8-225POPMOOP | 5/2 MONOESTABLE | 1/8 |

## LEVA RODILLO 5/2

| Ref. | | Rosca |
|---|---|---|
| ME1/8-225RLMLOOP | 5/2 MONOESTABLE | 1/8 |

## LEVA RODILLO UNIDIRECCIONAL 5/2

| Ref. | | Rosca |
|---|---|---|
| ME1/8-225RUMLOOP | 5/2 MONOESTABLE | 1/8 |

FLUIDAL

# Válvulas serie 120 - 22 mm - 1/8” polímero

## LEVA RODILLO SERVOASISTIDO 5/2

| Ref. | | Rosca |
|---|---|---|
| ME1/8-225RSPM00P | 5/2 MONOESTABLE | 1/8 |

## LEVA RODILLO UNIDIRECCIONAL SERVOASISTIDO 5/2

| Ref. | | Rosca |
|---|---|---|
| ME1/8-225R0PM00P | 5/2 MONOESTABLE | 1/8 |

## LEVA SERVOASISTIDA 5/2

| Ref. | | Rosca |
|---|---|---|
| ME1/8-225LSPM00P | 5/2 MONOESTABLE | 1/8 |

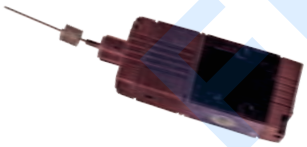

## ANTENA 5/2

| Ref. | | Rosca |
|---|---|---|
| ME1/8-225ANPM00P | 5/2 MONOESTABLE | 1/8 |

## MONTAJE A PANEL 5/2

| Ref. | | Rosca |
|---|---|---|
| ME1/8-225PBPM00P | 5/2 MONOESTABLE | 1/8 |

## PULSADOR DE VÁLVULA

| Ref. | |
|---|---|
| RM201N | SELECTOR LLAVE 2 POS |
| RM300N | SELECTOR LEVA ENCLAV 2 POS |
| RM350N | SELECTOR LEVA RETORNO 2 POS |
| RM313N | SELECTOR LEVA ENCLAV 3 POS |
| RM383N | SELECTOR LEVA RETORNO 3 POS |
| RM400N | SELEC LEVA LARGA ENCLAV 2 POS |
| RM450N | SELEC LEVA LARGA RETORNO 2 POS |
| RM413N | SELEC LEVA LARGA ENCLAV 3 POS |
| RM483N | SELEC LEVA LARGA RETORNO 3 POS |
| RM010 | PULSADOR |
| RM050R | PULSADOR SETA ROJO |
| RM050N | PULSADOR SETA NEGRO |
| RM054R | PULSADOR LEVA OSCILANTE ROJO |
| RM065R | PULSADOR SETA BLOQUEO ROJO |
| RM066R | PULSADOR SETA BLOQ 60MM ROJO |

FLUIDAL

# Serie 125

**Materiales:** Piloto en latón y acero inoxidable, operador, base y pistón en POM, cuerpo y distancial en tecnopolímero, corredera en aluminio, casquillos en latón y juntas en NBR.

**Presión:** 1 ÷ 10 bar. **Temperatura:** −5 °C ÷ +50 °C.

**Roscas:** 1/8, 1/4", Ø 8 mm.
Aplicable a base múltiple (ver pág. 122).

**Fluidos:** Aire filtrado con o sin lubricación.

**Bobina:** SP22.

**Potencia:** 3 W (DC), 5 VA (AC).

**Paso:** 5 mm. **Cable:** PG9.

**Protección clase:** IP65 (con conector). **Caudal:** 800 l/min (6 bar).

Válvulas 22 mm - 1/8"-1/4" polímero

| ELECTRONEUMÁTICA 5/2 MONOESTABLE | | |
|---|---|---|
| Ref. | | Rosca |
| EVR1/8-225SLPMOOP | 5/2 MONOESTABLE | 1/8 |
| EVR1/4-225SLPMOOP | 5/2 MONOESTABLE | 1/4 |

* No incluye la bobina.

| ELECTRONEUMÁTICA 5/2 ALIMEN. SEPARADA | | |
|---|---|---|
| Ref. | | Rosca |
| EVR1/8-225SAPMOOP | 5/2 MONOEST. ALIM. EXT. | 1/8 |
| EVR1/4-225SAPMOOP | 5/2 MONOEST. ALIM. EXT. | 1/4 |

* No incluye la bobina.

| ELECTRONEUMÁTICA 5/2 BIESTABLE - 5/3 | | |
|---|---|---|
| Ref. | | Rosca |
| EVR1/8-225SLBSOOP | 5/2 BIESTABLE | 1/8 |
| EVR1/4-225SLBSOOP | 5/2 BIESTABLE | 1/4 |
| EVR1/8-226SLRCCCP | 5/3 C.CERRADO RET | 1/8 |
| EVR1/4-226SLRCCCP | 5/3 C.CERRADO RET | 1/4 |
| EVR1/8-226SLRCCAP | 5/3 C.ABIERTO RET | 1/8 |
| EVR1/4-226SLRCCAP | 5/3 C.ABIERTO RET | 1/4 |
| EVR1/8-226SLRCCPP | 5/3 C.PRESION RET | 1/8 |
| EVR1/4-226SLRCCPP | 5/3 C.PRESION RET | 1/4 |

* No incluye la bobina.

| ELECTRONEUMÁTICA 5/2-5/3 ALIMEN. SEPARADA | | |
|---|---|---|
| Ref. | | Rosca |
| EVR1/8-225SABSOOP | 5/2 BIESTABLE | 1/8 |
| EVR1/4-225SABSOOP | 5/2 BIESTABLE | 1/4 |
| EVR1/8-226SARCCCP | 5/3 C.CERRADO RET | 1/8 |
| EVR1/4-226SARCCCP | 5/3 C.CERRADO RET | 1/4 |
| EVR1/8-226SARCCAP | 5/3 C.ABIERTO RET | 1/8 |
| EVR1/4-226SARCCAP | 5/3 C.ABIERTO RET | 1/4 |
| EVR1/8-226SARCCPP | 5/3 C.PRESION RET | 1/8 |
| EVR1/4-226SARCCPP | 5/3 C.PRESION RET | 1/4 |

* No incluye la bobina.

| NEUMÁTICA 5/2 | | |
|---|---|---|
| Ref. | | Rosca |
| VPR1/8-225PNPMOOP | 5/2 MONOESTABLE | 1/8 |
| VPR1/4-225PNPMOOP | 5/2 MONOESTABLE | 1/4 |

FLUIDAL

# Válvulas serie 125 - 22 mm - 1/8”-1/4” polímero

## NEUMÁTICA 5/2 BIESTABLE - 5/3

| Ref. | | Rosca |
|---|---|---|
| VPR1/8-225PNBSOOP | 5/2 BIESTABLE | 1/8 |
| VPR1/4-225PNBSOOP | 5/2 BIESTABLE | 1/4 |
| VPR1/8-225PNDFOOP | 5/2 DIFERENCIAL | 1/8 |
| VPR1/4-225PNDFOOP | 5/2 DIFERENCIAL | 1/4 |
| VPR1/8-226PNRCCCP | 5/3 C.CERRADO RET | 1/8 |
| VPR1/4-226PNRCCCP | 5/3 C.CERRADO RET | 1/4 |
| VPR1/8-226PNRCCAP | 5/3 C.ABIERTO RET | 1/8 |
| VPR1/4-226PNRCCAP | 5/3 C.ABIERTO RET | 1/4 |
| VPR1/8-226PNRCCPP | 5/3 C.PRESION RET | 1/8 |
| VPR1/4-226PNRCCPP | 5/3 C.PRESION RET | 1/4 |

## LEVA 90º 5/2 - 5/3

| Ref. | | Rosca |
|---|---|---|
| VMR1/4-225L9MLOOP | 5/2 MONOESTABLE | 1/4 |
| VMR1/4-225L9BSOOP | 5/2 BIESTABLE | 1/4 |
| VMR1/4-226L9STCCP | 5/3 C.CERRADO ENCLAV | 1/4 |
| VMR1/4-226L9STCAP | 5/3 C.ABIERTO ENCLAV | 1/4 |
| VMR1/4-226L9STCPP | 5/3 C.PRESION ENCLAV | 1/4 |
| VMR1/4-226L9RCCCP | 5/3 C.CERRADO RET | 1/4 |
| VMR1/4-226L9RCCAP | 5/3 C.ABIERTO RET | 1/4 |
| VMR1/4-226L9RCCPP | 5/3 C.PRESION RET | 1/4 |

## TIRADOR 5/2 - 5/3

| Ref. | | Rosca |
|---|---|---|
| VMR1/4-225TAMLOOP | 5/2 MONOESTABLE | 1/4 |
| VMR1/4-225TABSOOP | 5/2 BIESTABLE | 1/4 |
| VMR1/4-226TARCCCP | 5/3 C.CERRADO RET | 1/4 |
| VMR1/4-226TARCCAP | 5/3 C.ABIERTO RET | 1/4 |
| VMR1/4-226TARCCPP | 5/3 C.PRESION RET | 1/4 |

## PUNTAL 5/2

| Ref. | | Rosca |
|---|---|---|
| MER1/4-225PUMLOOP | 5/2 MONOESTABLE | 1/4 |

## PUNTAL SERVOASISTIDO 5/2

| Ref. | | Rosca |
|---|---|---|
| MER1/4-225PSPMOOP | 5/2 MONOESTABLE | 1/4 |

## LEVA AXIAL 5/2 - 5/3

| Ref. | | Rosca |
|---|---|---|
| VMR1/4-225LVMLOOP | 5/2 MONOESTABLE | 1/4 |
| VMR1/4-225LVBSOOP | 5/2 BIESTABLE | 1/4 |
| VMR1/4-226LVSTCCP | 5/3 C.CERRADO ENCLAV | 1/4 |
| VMR1/4-226LVSTCAP | 5/3 C.ABIERTO ENCLAV | 1/4 |
| VMR1/4-226LVSTCPP | 5/3 C.PRESION ENCLAV | 1/4 |
| VMR1/4-226LVRCCCP | 5/3 C.CERRADO RET | 1/4 |
| VMR1/4-226LVRCCAP | 5/3 C.ABIERTO RET | 1/4 |
| VMR1/4-226LVRCCPP | 5/3 C.PRESION RET | 1/4 |

## PUNTAL PASAPARED SERVOASISTIDO 5/2

| Ref. | | Rosca |
|---|---|---|
| MER1/4-225POPMOOP | 5/2 MONOESTABLE | 1/4 |

FLUIDAL

# Válvulas serie 125 - 22 mm - 1/8”-1/4” polímero

## LEVA RODILLO 5/2

| Ref. | | Rosca |
|---|---|---|
| MER1/4-225RLMLOOP | 5/2 MONOESTABLE | 1/4 |

## LEVA RODILLO UNIDIRECCIONAL 5/2

| Ref. | | Rosca |
|---|---|---|
| MER1/4-225RUMLOOP | 5/2 MONOESTABLE | 1/4 |

## LEVA RODILLO SERVOASISTIDO 5/2

| Ref. | | Rosca |
|---|---|---|
| MER1/4-225RSPMOOP | 5/2 MONOESTABLE | 1/4 |

## LEVA RODILLO UNIDIRECCIONAL SERVOASISTIDO 5/2

| Ref. | | Rosca |
|---|---|---|
| MER1/4-225ROPMOOP | 5/2 MONOESTABLE | 1/4 |

## LEVA TECLA SERVOASISTIDA 5/2

| Ref. | | Rosca |
|---|---|---|
| MER1/4-225LSPMOOP | 5/2 MONOESTABLE | 1/4 |

## ANTENA 5/2

| Ref. | | Rosca |
|---|---|---|
| MER1/4-225ANPMOOP | 5/2 MONOESTABLE | 1/4 |

## MONTAJE A PANEL 5/2

| Ref. | | Rosca |
|---|---|---|
| MER1/4-225PBPMOOP | 5/2 MONOESTABLE | 1/4 |

## PULSADOR DE VÁLVULA

| Ref. | |
|---|---|
| RM201N | SELECTOR LLAVE 2 POS |
| RM300N | SELECTOR LEVA ENCLAV 2 POS |
| RM350N | SELECTOR LEVA RETORNO 2 POS |
| RM313N | SELECTOR LEVA ENCLAV 3 POS |
| RM383N | SELECTOR LEVA RETORNO 3 POS |
| RM400N | SELEC LEVA LARGA ENCLAV 2 POS |
| RM450N | SELEC LEVA LARGA RETORNO 2 POS |
| RM413N | SELEC LEVA LARGA ENCLAV 3 POS |
| RM483N | SELEC LEVA LARGA RETORNO 3 POS |
| RM010 | PULSADOR |
| RM050R | PULSADOR SETA ROJO |
| RM050N | PULSADOR SETA NEGRO |
| RM054R | PULSADOR LEVA OSCILANTE ROJO |
| RM065R | PULSADOR SETA BLOQUEO ROJO |
| RM066R | PULSADOR SETA BLOQ 60MM ROJO |

FLUIDAL

# Serie 127

**Materiales:** Piloto en latón y acero inoxidable, operador, base y pistón en POM, cuerpo en aluminio y distancial en tecnopolímero, corredera en aluminio, casquillos en latón y juntas en NBR.

**Presión:** 1 ÷ 10 bar. **Temperatura:** –5 °C ÷ +50 °C.

**Roscas:** 1/8, 1/4". Aplicable a base múltiple (ver pág. 122).

**Fluidos:** Aire filtrado con o sin lubricación.

**Bobina:** SP22.

**Potencia:** 3 W (DC), 5 VA (AC).

**Paso:** 5 mm. **Cable:** PG9.

**Protección clase:** IP65 (con conector). **Caudal:** 800 l/min (6 bar).

Válvulas 22 mm - 1/8"-1/4" metal

| ELECTRONEUMÁTICA 3/2 | | |
|---|---|---|
| Ref. | | Rosca |
| EVR1/8-223SLPMNCM | 3/2 NC | 1/8 |
| EVR1/8-223SLPMNOM | 3/2 NA | 1/8 |

| ELECTRONEUMÁTICA 3/2 BIESTABLE | | |
|---|---|---|
| Ref. | | Rosca |
| EVR1/8-223SLBS00M | 3/2 BIESTABLE | 1/8 |

| NEUMÁTICA 3/2 | | |
|---|---|---|
| Ref. | | Rosca |
| VPR1/8-223PNPMNCM | 3/2 NC | 1/8 |
| VPR1/8-223PNPMNOM | 3/2 NA | 1/8 |

| LEVA 90º 3/2 | | |
|---|---|---|
| Ref. | | Rosca |
| VMR1/4-223L9MLNCM | 3/2 NC | 1/4 |
| VMR1/4-223L9BSNCM | 3/2 BIESTABLE | 1/4 |

FLUIDAL

# Serie 128

**Materiales:** Piloto en latón y acero inoxidable, operador, base y pistón en POM, cuerpo en aluminio y distancial en tecnopolímero, corredera en aluminio, casquillos en latón y juntas en NBR.

**Presión:** 1 ÷ 10 bar. **Temperatura:** −5 °C ÷ +50 °C.

**Roscas:** 1/4”. Aplicable a base múltiple (ver pág. 122).

**Fluidos:** Aire filtrado con o sin lubricación.

**Bobina:** SP22.

**Potencia:** 3 W (DC), 5 VA (AC).

**Paso:** 5 mm. **Cable:** PG9.

**Protección clase:** IP65 (con conector). **Caudal:** 1.000 l/min (6 bar).

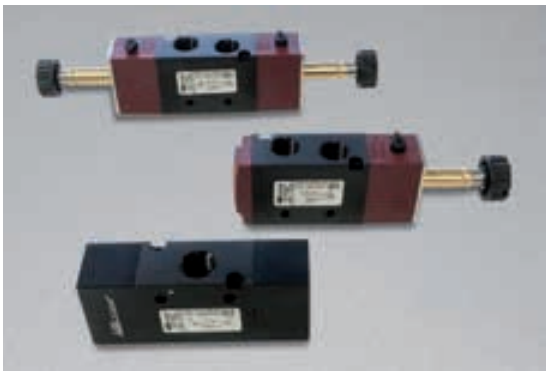

Válvulas 22 mm - 1/4” metal

## ELECTRONEUMÁTICA 3/2

| Ref. | | Rosca |
|---|---|---|
| EV81/4-223SLPMNCM | 3/2 NC | 1/4 |
| EV81/4-223SLPMNOM | 3/2 NA | 1/4 |

* No incluye la bobina.

## ELECTRONEUMÁTICA 3/2 BIESTABLE

| Ref. | | Rosca |
|---|---|---|
| EV81/4-223SLBSOOM | 3/2 BIESTABLE | 1/4 |

* No incluye la bobina.

## NEUMÁTICA 3/2

| Ref. | | Rosca |
|---|---|---|
| VP81/4-223PNPMNCM | 3/2 NC | 1/4 |
| VP81/4-223PNPMNOM | 3/2 NA | 1/4 |

## NEUMÁTICA 5/2

| Ref. | | Rosca |
|---|---|---|
| VP81/4-225PNPMOOM | 5/2 MONOESTABLE | 1/4 |

## ELECTRONEUMÁTICA 5/2

| Ref. | | Rosca |
|---|---|---|
| EV81/4-225SLPMOOM | 5/2 MONOESTABLE | 1/4 |

* No incluye la bobina.

## ELECTRONEUMÁTICA 5/2 BIESTABLE - 5/3

| Ref. | | Rosca |
|---|---|---|
| EV81/4-225SLBSOOM | 5/2 BIESTABLE | 1/4 |
| EV81/4-226SLRCCCM | 5/3 CENTROS CERRADOS | 1/4 |
| EV81/4-226SLRCCAM | 5/3 CENTROS ABIERTOS | 1/4 |
| EV81/4-226SLRCCPM | 5/3 CENTROS A PRESIÓN | 1/4 |

* No incluye la bobina.

## NEUMÁTICA 3/2 BIESTABLE

| Ref. | | Rosca |
|---|---|---|
| VP81/4-223PNBSOOM | 3/2 BIESTABLE | 1/4 |

## NEUMÁTICA 5/2 BIESTABLE 5/3

| Ref. | | Rosca |
|---|---|---|
| VP81/4-225PNBSOOM | 5/2 BIESTABLE | 1/4 |
| VP81/4-226PNRCCCM | 5/3 CENTROS CERRADOS | 1/4 |
| VP81/4-226PNRCCAM | 5/3 CENTROS ABIERTOS | 1/4 |
| VP81/4-226PNRCCPM | 5/3 CENTROS A PRESIÓN | 1/4 |

FLUIDAL

# Sistema integrado multipolar SIM 150

**Materiales:** Piloto en latón y acero inoxidable, operador, base y pistón en POM, cuerpo y distancial en tecnopolímero, corredera en aluminio, muelle en acero inoxidable, casquillos en latón y juntas en NBR.

**Presión:** 1 ÷ 10 bar. **Temperatura:** −5 °C ÷ +50 °C.

**Roscas:** 1/8, 1/4", Ø 8 mm.

**Fluidos:** Aire filtrado con o sin lubricación.

**Potencia:** 3 W (DC), 5 VA (AC).

**Caudal:** 800 l/min (6 bar).

## TAPA IZQUIERDA 25/44 PIN

| Ref. | | Rosca |
|---|---|---|
| 1501C00123 | TAPA IZDA 25 PIN | 3/8 1/8 |
| 1501C00124 | TAPA IZDA 44 PIN | 3/8 1/8 |
| 1501C00125 | TAPA IZDA 25 PIN | Ø 12 Ø 6 |
| 1501C00126 | TAPA IZDA 44 PIN | Ø 12 Ø 6 |

## TAPA DERECHA

| Ref. | | Rosca |
|---|---|---|
| 1501C00127 | TAPA DCHA | CERRADA |
| 1501C00128 | TAPA DCHA | 3/8 |
| 1501C00129 | TAPA DCHA | Ø 12 |

## BASE DOS POSICIONES

| Ref. | | Rosca |
|---|---|---|
| 1501C00130 | 2 POSICIONES | BASE |

## PUESTO VACÍO

| Ref. | | |
|---|---|---|
| 1501C00025 | VACÍO | PUESTO |

## 5/2 MONOESTABLE

| Ref. | | Rosca |
|---|---|---|
| 1501C00001 | 5/2 MONOESTABLE | 1/4 |
| 1501C00002 | 5/2 MONOESTABLE | Ø 8 |
| 1501C00003 | 5/2 MONOESTABLE | Ø 6 |

## 5/2 BIESTABLE

| Ref. | | Rosca |
|---|---|---|
| 1501C00004 | 5/2 BIESTABLE | 1/4 |
| 1501C00005 | 5/2 BIESTABLE | Ø 8 |
| 1501C00006 | 5/2 BIESTABLE | Ø 6 |

## 5/3 CENTROS CERRADOS

| Ref. | | Rosca |
|---|---|---|
| 1501C00007 | 5/3 C. CERRADO | 1/4 |
| 1501C00008 | 5/3 C. CERRADO | Ø 8 |
| 1501C00009 | 5/3 C. CERRADO | Ø 6 |

## 3/2 NC + 3/2 NA

| Ref. | | Rosca |
|---|---|---|
| 1501C00010 | 3/2NC + 3/2NA | 1/4 |
| 1501C00011 | 3/2NC + 3/2NA | Ø 8 |
| 1501C00012 | 3/2NC + 3/2NA | Ø 6 |

FLUIDAL

# Sistema integrado multipolar SIM 150

## 5/3 CENTROS ABIERTOS

| Ref. | | Rosca |
|---|---|---|
| 1501C00013 | 5/3 C. ABIERTO | 1/4 |
| 1501C00014 | 5/3 C. ABIERTO | Ø 8 |
| 1501C00015 | 5/3 C. ABIERTO | Ø 6 |

## ALIM. Y DESCARGA SUPLEMENTARIAS

| Ref. | | Rosca |
|---|---|---|
| 1501C00026 | ALIM Y DESC SUPL. | 1/4 |
| 1501C00027 | ALIM Y DESC SUPL. | Ø 8 |
| 1501C00028 | ALIM Y DESC SUPL. | Ø 6 |

## 5/3 CENTROS EN PRESIÓN

| Ref. | | Rosca |
|---|---|---|
| 1501C00016 | 5/3 C. PRESIÓN | 1/4 |
| 1501C00017 | 5/3 C. PRESIÓN | Ø 8 |
| 1501C00018 | 5/3 C. PRESIÓN | Ø 6 |

## SILENCIADOR

| Ref. | | Ø |
|---|---|---|
| 1601A00064 | SILENCIADOR | 6 |
| 1601A00065 | SILENCIADOR | 8 |
| 1601A00066 | SILENCIADOR | 12 |

## KIT FIJACIÓN PATA

| Ref. | | |
|---|---|---|
| 1601C00017 | KIT FIJACIÓN | PATA |

## KIT FIJACIÓN DIN

| Ref. | | Rosca |
|---|---|---|
| 1601C00018 | KIT FIJACIÓN | DIN |

## TAPÓN DIAFRAGMA

| Ref. | |
|---|---|
| 1531C00010 | TAPÓN DIAFRAGMA |

## 25 PIN IP40

| Ref. | | Metros |
|---|---|---|
| 1601C00002 | 25 PIN IP40 | 3 |
| 1601C00003 | 25 PIN IP40 | 5 |
| 1601C00004 | 25 PIN IP40 | 10 |

## 25 PIN IP65

| Ref. | | Metros |
|---|---|---|
| 1601C00006 | 25 PIN IP65 | 3 |
| 1601C00007 | 25 PIN IP65 | 5 |
| 1601C00008 | 25 PIN IP65 | 10 |

## 44 PIN IP65

| Ref. | | Metros |
|---|---|---|
| 1601C00014 | 44 PIN IP 65 | 3 |
| 1601C00015 | 44 PIN IP 65 | 5 |
| 1601C00016 | 44 PIN IP 65 | 10 |

FLUIDAL

# Serie 130

**Materiales:** Piloto en latón y acero inoxidable, operador, base y pistón en POM, cuerpo y distancial en tecnopolímero, corredera en aluminio, casquillos en latón y juntas en NBR.

**Presión:** 1 ÷ 10 bar. **Temperatura:** −5 °C ÷ +50 °C.

**Roscas:** 1/2”. Aplicable a base múltiple (ver pág. 122).

**Fluidos:** Aire filtrado con o sin lubricación.

**Bobina:** SP22.

**Potencia:** 3 W (DC), 5 VA (AC).

**Paso:** 8 mm. **Cable:** PG9.

**Protección clase:** IP65 (con conector). **Caudal:** 2.700 l/min (6 bar).

Válvulas 30 mm - 1/2” metal

## ELECTRONEUMÁTICA 3/2

| Ref. | | Rosca |
|---|---|---|
| EV1/2-303SLPMNCM | 3/2 NC | 1/2 |
| EV1/2-303SLPMNOM | 3/2 NA | 1/2 |

## ELECTRONEUMÁTICA 3/2 BIESTABLE

| Ref. | | Rosca |
|---|---|---|
| EV1/2-303SLBSOOM | 3/2 BIESTABLE | 1/2 |

## ELECTRONEUMÁTICA 5/2

| Ref. | | Rosca |
|---|---|---|
| EV1/2-305SLPMOOM | 5/2 MONOESTABLE | 1/2 |

## NEUMÁTICA 3/2 BIESTABLE

| Ref. | | Rosca |
|---|---|---|
| VP1/2-303PNBSOOM | 3/2 BIESTABLE | 1/2 |

## ELECTRONEUMÁTICA 5/2 BIESTABLE

| Ref. | | Rosca |
|---|---|---|
| EV1/2-305SLBSOOM | 5/2 BIESTABLE | 1/2 |

## ELECTRONEUMÁTICA 5/3

| Ref. | | Rosca |
|---|---|---|
| EV1/2-306SLRCCCM | 5/3 C. CERRADO | 1/2 |
| EV1/2-306SLRCCAM | 5/3 C. ABIERTO | 1/2 |
| EV1/2-306SLRCCPM | 5/3 C. PRESION | 1/2 |

## NEUMÁTICA 3/2

| Ref. | | Rosca |
|---|---|---|
| VP1/2-303PNPMNCM | 3/2 NC | 1/2 |
| VP1/2-303PNPMNOM | 3/2 NA | 1/2 |

## NEUMÁTICA 5/3

| Ref. | | Rosca |
|---|---|---|
| VP1/2-306PNRCCCM | 5/3 C. CERRADO RET | 1/2 |
| VP1/2-306PNRCCAM | 5/3 C. ABIERTO RET | 1/2 |
| VP1/2-306PNRCCPM | 5/3 C. PRESION RET | 1/2 |

FLUIDAL

# Serie 130 válvulas 30 mm - 1/2” metal

## NEUMÁTICA 5/2

| Ref. | | Rosca |
|---|---|---|
| VP1/2-305PNPM00M | 5/2 MONOESTABLE | 1/2 |

## LEVA 90º 5/2 - 5/3

| Ref. | | Rosca |
|---|---|---|
| VM1/2-305L9ML00M | 5/2 MONOESTABLE | 1/2 |
| VM1/2-305L9BS00M | 5/2 BIESTABLE | 1/2 |
| VM1/2-306L9RCCCM | 5/3 C. CERRADO RET. | 1/2 |
| VM1/2-306L9RCCAM | 5/3 C. ABIERTO RET. | 1/2 |
| VM1/2-306L9STCCM | 5/3 C. CERRADO ENCLAV. | 1/2 |
| VM1/2-306L9STCAM | 5/3 C. ABIERTO ENCLAV. | 1/2 |

## NEUMÁTICA 5/2 BIESTABLE

| Ref. | | Rosca |
|---|---|---|
| VP1/2-305PNBS00M | 5/2 BIESTABLE | 1/2 |

## VÁLVULA ROTATIVA 1/4

| Ref. | | Rosca |
|---|---|---|
| VM1/4-624LRBS00M | 4/2 ENCLAV | 1/4 |
| VM1/4-624ALRSTCCM | 4/3 C. CERRADO ENCLAV | 1/4 |
| VM1/4-624ALRSTCAM | 4/3 C. ABIERTO ENCLAV | 1/4 |

## VÁLVULA ROTATIVA 1/2

| Ref. | | Rosca |
|---|---|---|
| VM1/2-744LRBS00M | 4/2 ENCLAV | 1/2 |
| VM1/2-744ALRSTCCM | 4/3 C. CERRADO ENCLAV | 1/2 |
| VM1/2-744ALRSTCAM | 4/3 C. ABIERTO ENCLAV | 1/2 |

## VÁLVULA ROTATIVA 3/4

| Ref. | | Rosca |
|---|---|---|
| VM3/4-024LRBS00M | 4/2 ENCLAV | 3/4 |
| VM3/4-024ALRSTCCM | 4/3 C. CERRADO ENCLAV | 3/4 |
| VM3/4-024ALRSTCAM | 4/3 C. ABIERTO ENCLAV | 3/4 |

FLUIDAL

# Serie 130 - ISO

**Materiales:** Piloto en latón y acero inoxidable, operador, base y pistón en POM, cuerpo en aleación de aluminio, corredera en aluminio, muelle en acero inoxidable, casquillos en latón y juntas en NBR.

**Presión:** 2 ÷ 10 bar. **Temperatura:** −5 °C ÷ +50 °C.

**Roscas:** 1/2". Aplicable a base múltiple (ver pág. 122).

**Fluidos:** Aire filtrado con o sin lubricación.

**Bobina:** SP22.

**Potencia:** 3 W (DC), 5 VA (AC).

**Paso:** 8 mm. **Cable:** PG9.

**Protección clase:** IP65 (con conector). **Caudal:** 1.300 l/min (6 bar).

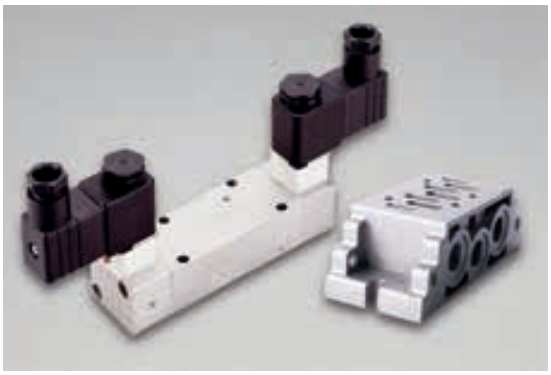

Válvulas ISO

| ELECTRONEUMÁTICA 5/2 | | |
|---|---|---|
| Ref. | | Rosca |
| EVISO15SLMLOOM | 5/2 | ISO1 |

* No incluye la bobina.

| BASE SIMPLE | | |
|---|---|---|
| Ref. | | Rosca |
| STBISO1S | SIMPLE | 1/4 |

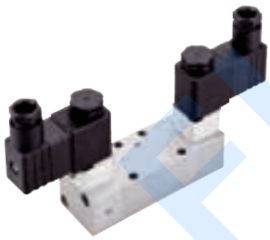

| ELECTRONEUMÁTICA 5/2 BIESTABLE | | |
|---|---|---|
| Ref. | | Rosca |
| EVISO15SLBSOOM | 5/2 | ISO 1 |

* No incluye la bobina.

| BASE MODULAR | | |
|---|---|---|
| Ref. | | Rosca |
| STBISO1M | MODULAR | 1/4 |

| ELECTRONEUMÁTICA 5/3 | | |
|---|---|---|
| Ref. | | Rosca |
| EVISO16SLRCCCM | 5/3 | ISO 1 |
| EVISO16SLRCCAM | 5/3 | ISO 1 |
| EVISO16SLRCCPM | 5/3 | ISO 1 |

* No incluye la bobina.

| JUNTA ISO 1 | |
|---|---|
| Ref. | |
| 1355A00003 | REC. JUNTA |

FLUIDAL

# Serie 130 NAMUR

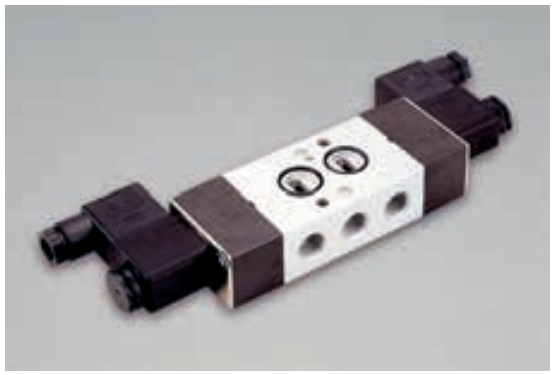

**Materiales:** Piloto en latón y acero inoxidable, operador, base y pistón en POM, cuerpo en aleación de aluminio, corredera en aluminio, muelle en acero inoxidable, casquillos en latón y juntas en NBR.

**Presión:** 2 ÷ 10 bar. **Temperatura:** −5 °C ÷ +50 °C.

**Roscas:** NAMUR 1/4".

**Fluidos:** Aire filtrado con o sin lubricación.

**Bobina:** SP22.

**Potencia:** 3 W (DC), 5 VA (AC).

**Paso:** 6,7 mm. **Cable:** PG9.

**Protección clase:** IP65 (con conector). **Caudal:** 2.100 l/min (6 bar).

| ELECTRONEUMÁTICA 5/2 MONOESTABLE | | |
|---|---|---|
| Ref. | | Rosca |
| EVNM5SLMLOOM | 5/2 MONOESTABLE | NAMUR 1/4 |

* No incluye la bobina.

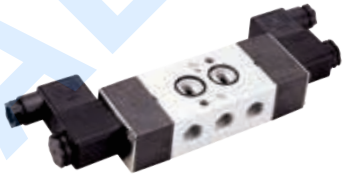

| ELECTRONEUMÁTICA 5/2 BIESTABLE | | |
|---|---|---|
| Ref. | | Rosca |
| EVNM5SLBSOOM | 5/2 BIESTABLE | NAMUR 1/4 |

* No incluye la bobina.

FLUIDAL

De amplia utilización en **válvulas con actuador neumático**

# Pedales neumáticos y eléctricos

**Materiales:** Protección, válvula de obturación y pistón en POM, cuerpo y distancial en tecnopolímero, corredera en aluminio, muelle en acero inoxidable, casquillos en latón y juntas en NBR.

**Presión:** 1 ÷ 10 bar. **Temperatura:** –5 °C ÷ +50 °C.

**Roscas:** M5 - Ø 4 mm - 1/4”.

**Fluidos:** Aire filtrado con o sin lubricación.

**Eléctrico:** Microinterruptor 3 W (DC), 5 VA (AC).

**Paso:** 2,5 mm. **Seguridad:** Monoestable con o sin seguridad

**Caudal:** 75/550 l/min (6 bar).

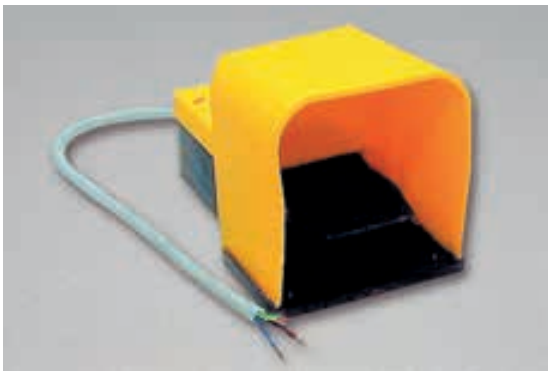

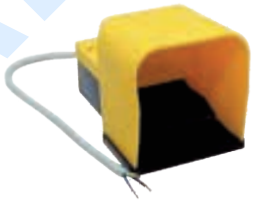

FLUIDAL

| NEUMÁTICO CON PROTECCIÓN 3/2 - 5/2 | | |
|---|---|---|
| Ref. | | Rosca |
| P140GAU43MPP | 3/2 NC MONOESTABLE | Ø 4 |
| P140GAU43SPP | 3/2 NC MONOESTABLE SEG | Ø 4 |
| P140GAU43BPP | 3/2 NC BIESTABLE | Ø 4 |
| P140G1/45MPP | 5/2 MONOESTABLE | 1/4 |
| P140G1/45SPP | 5/2 MONOESTABLE SEG | 1/4 |
| P140G1/45BPP | 5/2 BIESTABLE | 1/4 |

| ELÉCTRICO CON PROTECCIÓN | | |
|---|---|---|
| Ref. | | |
| P140GEL0MPP | NA | ELECT |
| P140GEL0SPP | NA SEG | ELECT |

| NEUMÁTICO SIN PROTECCIÓN 5/2 | | |
|---|---|---|
| Ref. | | Rosca |
| P140G1/45MSP | 5/2 MONOESTABLE | 1/4 |
| P140G1/45BSP | 5/2 BIESTABLE | 1/4 |

| MICROPEDAL NEUMÁTICO 3/2 | | |
|---|---|---|
| Ref. | | Rosca |
| P140MAU43MSP | 3/2 NC | Ø 4 |
| P140MM53MSP | 3/2 NC | M5 |

# Bases - Bobinas - Colectores

## BASE MÚLTIPLE SERIE 115

| Ref. | | Rosca |
|---|---|---|
| STB1152POS | 2 PUESTOS | 1/4 |
| STB1153POS | 3 PUESTOS | 1/4 |
| STB1154POS | 4 PUESTOS | 1/4 |
| STB1155POS | 5 PUESTOS | 1/4 |
| STB1156POS | 6 PUESTOS | 1/4 |
| STB1157POS | 7 PUESTOS | 1/4 |
| STB1158POS | 8 PUESTOS | 1/4 |
| STB1159POS | 9 PUESTOS | 1/4 |
| STB11510POS | 10 PUESTOS | 1/4 |
| 1115A00013 | CIERRE | |

## BASE MÚLTIPLE SERIE 130

| Ref. | | Rosca |
|---|---|---|
| STB1/2-302POS | 2 POSICIONES | 1/2 |
| STB1/2-303POS | 3 POSICIONES | 1/2 |
| STB1/2-304POS | 4 POSICIONES | 1/2 |
| STB1/2-305POS | 5 POSICIONES | 1/2 |
| STB1/2-306POS | 6 POSICIONES | 1/2 |
| STB1/2-307POS | 7 POSICIONES | 1/2 |
| STB1/2-308POS | 8 POSICIONES | 1/2 |
| STB1/2-309POS | 9 POSICIONES | 1/2 |
| STB1/2-3010POS | 10 POSICIONES | 1/2 |
| 1345A00013 | CIERRE | |

## BASE MÚLTIPLE SERIES 125 - 127 - 128

| Ref. | | Rosca |
|---|---|---|
| STB1/4-222POS | 2 POSICIONES | 1/4 |
| STB1/4-223POS | 3 POSICIONES | 1/4 |
| STB1/4-224POS | 4 POSICIONES | 1/4 |
| STB1/4-225POS | 5 POSICIONES | 1/4 |
| STB1/4-226POS | 6 POSICIONES | 1/4 |
| STB1/4-227POS | 7 POSICIONES | 1/4 |
| STB1/4-228POS | 8 POSICIONES | 1/4 |
| STB1/4-229POS | 9 POSICIONES | 1/4 |
| STB1/4-2210POS | 10 POSICIONES | 1/4 |
| 1325A00013 | CIERRE | |
| 1325C00001 | ALIM. SEPARADA | |

## COLECTORES 1/8 - 1/4

| Ref. | | Rosca |
|---|---|---|
| 1226C00012 | 2 PUESTOS | 1/8 |
| 1226C00013 | 3 PUESTOS | 1/8 |
| 1226C00014 | 4 PUESTOS | 1/8 |
| 1226C00015 | 5 PUESTOS | 1/8 |
| 1226C00016 | 6 PUESTOS | 1/8 |
| 1226C00017 | 7 PUESTOS | 1/8 |
| 1226C00018 | 8 PUESTOS | 1/8 |
| 1226C00019 | SUJ. ALTA | |
| 1226C00020 | SUJ. BAJA | |
| 1226C00002 | 2 PUESTOS | 1/4 |
| 1226C00003 | 3 PUESTOS | 1/4 |
| 1226C00004 | 4 PUESTOS | 1/4 |
| 1226C00005 | 5 PUESTOS | 1/4 |
| 1226C00006 | 6 PUESTOS | 1/4 |
| 1226C00007 | 7 PUESTOS | 1/4 |
| 1226C00008 | 8 PUESTOS | 1/4 |
| 1226C00009 | SUJ. ALTA | |
| 1226C00010 | SUJ. BAJA | |

## BOBINAS

| Ref. | | |
|---|---|---|
| SP22DC12V | 12 V DC | DIN43650B-IND |
| SP22DC24V | 24 V DC | DIN43650B-IND |
| SP22AC24V | 24 V AC | DIN43650B-IND |
| SP22AC110V | 110 V AC | DIN43650B-IND |
| SP22AC220V | 220 V AC | DIN43650B-IND |

Conectores ver pág. 139.

FLUIDAL

# 08 | Tratamiento de aire

aircomp Automation

**"Stampotecnica puede ser considerado uno de los principales productores del mundo en el uso de termoplásticos de ingeniería a gran escala para la producción de equipos neumáticos"**

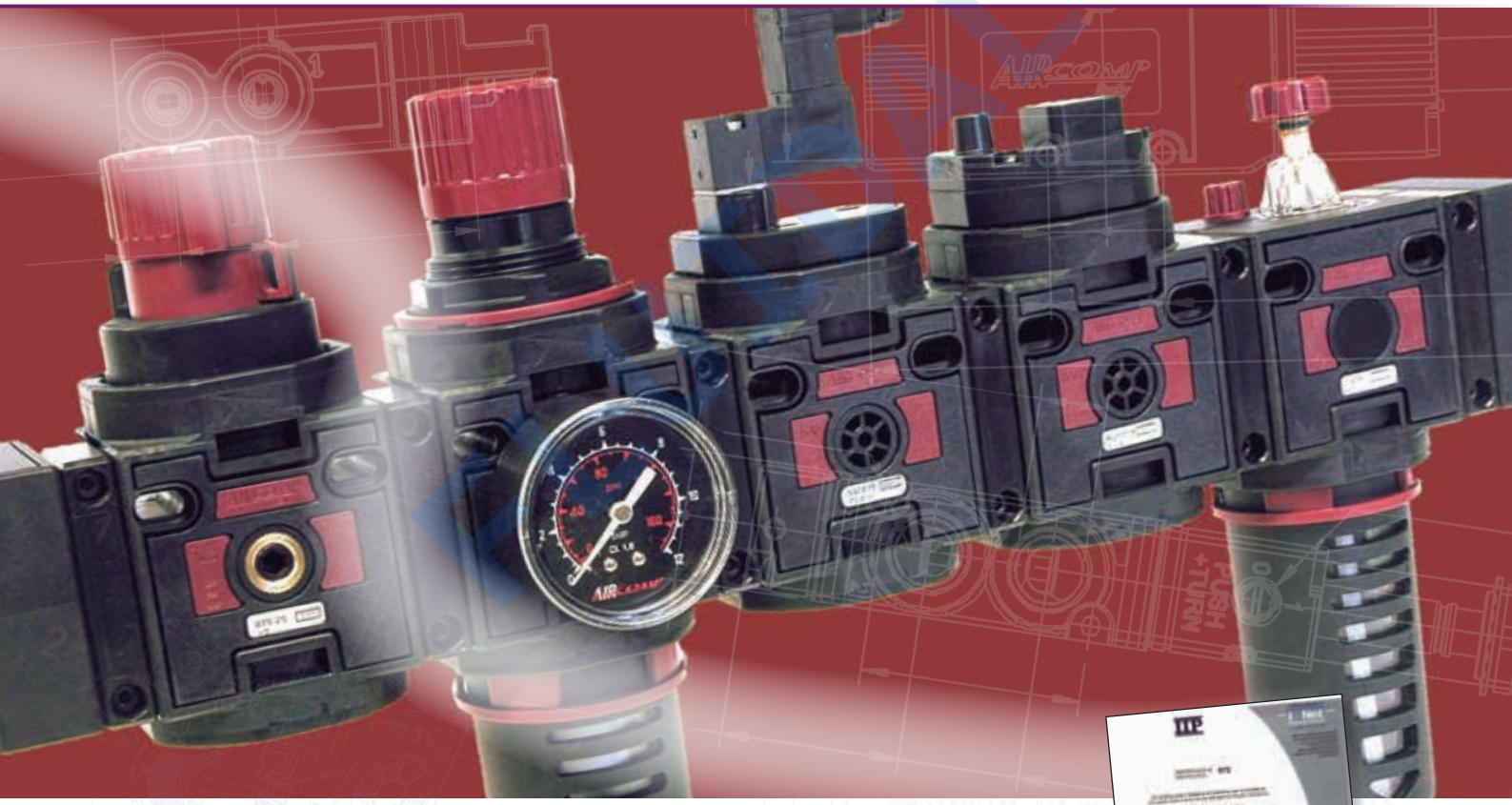

Productos de calidad europea que se caracterizan por su:

- **Fiabilidad**
- **Innovación**
- **Diseño**
- **Competitividad**

Estos productos son el resultado de una profunda experiencia en el campo de la dinámica de los fluidos junto con el know-how en el moldeo por inyección.

Aircomp conoce las necesidades de sus clientes, y se centra en la seguridad, calidad y ahorro de energía, cuidando el medio ambiente.

Certificado por la ISO 9001 desde 1994. En 2003 la certificación UNI EN ISO 9001:2008 ha sido obtenida del organismo de certificación IIP (Instituto Italiano de Plásticos).

# Serie 035 - 039 - 042

**Materiales:** Pomo y cuerpo en tecnopolímero, casquillos y roscas en latón, muelles en acero inoxidable y membrana en NBR.

**Presión:** 16 bar (Serie 035: 10 bar).

**Temperatura:** +5 °C ÷ +50 °C.

**Roscas:** 1/8 y 1/4”.

**Fluidos:** Aire filtrado.

**Rango regulación:**
- Estándar: 0÷8 (Serie 035 0÷6)
- Bajo pedido: 0÷2, 0÷4 y 0÷12,5

Grupos miniatura 1/8” - 1/4”

**REGULADOR MODULAR**

| Ref. | Rosca |
|---|---|
| R1/8 | 1/8 |

**FILTRO MODULAR**

| Ref. | Rosca |
|---|---|
| F1/8 | 1/8 |
| MF1/8 | 1/8 |

**MICRO-REGULADOR**

| Ref. | Rosca |
|---|---|
| MR1/8 | 1/8 |
| MR1/4 | 1/4 |

**REGULADOR MODULAR**

| Ref. | Rosca |
|---|---|
| R1/4 | 1/4 |

**REGULADORES DE UTILIZACIÓN EN BATERÍA**

| Ref. | Rosca |
|---|---|
| R1/4BAT | 1/4 |

**FILTRO**

| Ref. | Rosca |
|---|---|
| F1/4 | 1/4 |
| F1/4PA | 1/4 |
| FT1/4 | 1/4 |
| MF1/4 | 1/4 |

**LUBRICADOR**

| Ref. | Rosca |
|---|---|
| L1/4 | 1/4 |
| LT1/4 | 1/4 |

**FILTRO REGULADOR**

| Ref. | Rosca |
|---|---|
| FR1/4 | 1/4 |
| FR1/4PA | 1/4 |
| FRT1/4 | 1/4 |
| FRT1/4PA | 1/4 |

**VÁLVULA DE TRES VÍAS**

| Ref. | Rosca |
|---|---|
| V3-1/4 | 1/4 |

**VÁLVULA DE SECCIONAMIENTO**

| Ref. | Rosca |
|---|---|
| VS1/4 | 1/4 |

**Pilotaje eléctrico para VS.**
Ver sección accesorios pág. 129.

FLUIDAL

# Grupos modulares de 1/8” - 1/4”

| ARRANCADOR PROGRESIVO | |
|---|---|
| Ref. | Rosca |
| AVP1/4 | 1/4 |

| GRUPO DE DOS MÓDULOS | |
|---|---|
| Ref. | Rosca |
| FR+L1/4 | 1/4 |
| FR+L1/4PA | 1/4 |
| FR+LT1/4 | 1/4 |

| GRUPO DE TRES MÓDULOS | |
|---|---|
| Ref. | Rosca |
| FRL1/4 | 1/4 |
| FRL1/4PA | 1/4 |
| FRLT1/4 | 1/4 |

## ESQUEMA DE MONTAJE DE LA SERIE 042

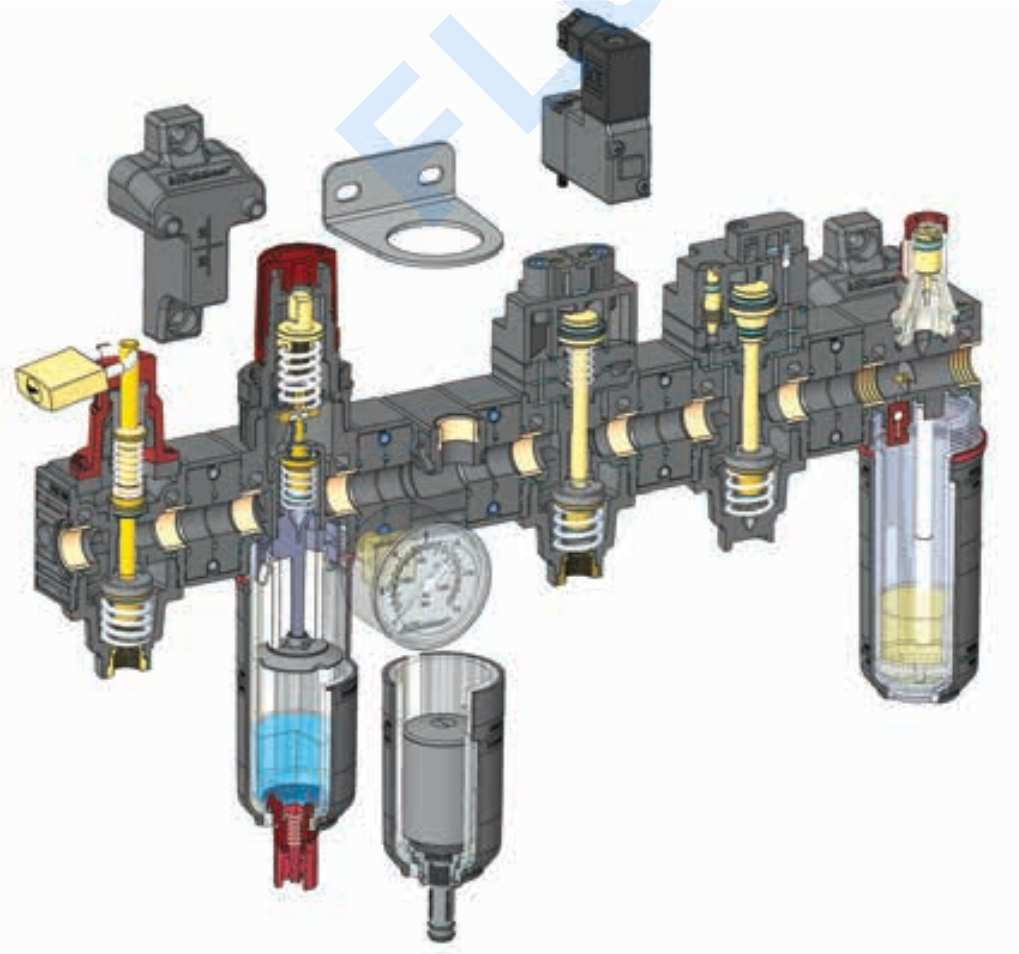

FLUIDAL

# Serie 050 - 052

**Materiales:** Pomo y cuerpo en tecnopolímero, casquillos y roscas en latón, muelles en acero inoxidable y membrana en NBR.

**Presión:** 12,5 bar.

**Temperatura:** +5 °C ÷ +50 °C.

**Roscas:** 3/8 y 1/2" (052).

**Fluidos:** Aire filtrado.

**Rango regulación:**
- Estándar: 0÷8
- Bajo pedido: 0÷4 y 0÷12,5

Grupos modulares 3/8" - 1/2"

| REGULADOR | |
|---|---|
| Ref. | Rosca |
| R3/8 | 3/8 |
| R1/2-052 | 1/2 |

| FILTRO | |
|---|---|
| Ref. | Rosca |
| F3/8 | 3/8 |
| F3/8PA | 3/8 |
| F1/2-052 | 1/2 |
| F1/2-052PA | 1/2 |
| MF3/8 | 3/8 |
| MF1/2-052 | 1/2 |

| LUBRICADOR | |
|---|---|
| Ref. | Rosca |
| L3/8 | 3/8 |
| L1/2-052 | 1/2 |

| FILTRO REGULADOR | |
|---|---|
| Ref. | Rosca |
| FR3/8 | 3/8 |
| FR3/8PA | 3/8 |
| FR1/2-052 | 1/2 |
| FR1/2-052PA | 1/2 |

| VÁLVULA DE TRES VÍAS | |
|---|---|
| Ref. | Rosca |
| V3-3/8 | 3/8 |

| VÁLVULA DE SECCIONAMIENTO | |
|---|---|
| Ref. | Rosca |
| VS3-3/8 | 3/8 |

Pilotaje eléctrico para VS.
Ver sección accesorios pág. 129.

| ARRANCADOR PROGRESIVO | |
|---|---|
| Ref. | Rosca |
| AVP3/8 | 3/8 |

| GRUPO DE TRES MÓDULOS | |
|---|---|
| Ref. | Rosca |
| FRL3/8 | 3/8 |
| FRL3/8PA | 3/8 |
| FRL1/2-052 | 1/2 |
| FRL1/2-052PA | 1/2 |

| GRUPO DE DOS MÓDULOS | |
|---|---|
| Ref. | Rosca |
| FR+L3/8 | 3/8 |
| FR+L3/8PA | 3/8 |
| FR+L1/2-052 | 1/2 |
| FR+L1/2-052PA | 1/2 |

FLUIDAL

# Serie 075 - 080

**Materiales:** Pomo y cuerpo en tecnopolímero, casquillos y roscas en latón, muelles en acero inoxidable y membrana en NBR.

**Presión:** 12,5 bar.

**Temperatura:** +5 °C ÷ +50 °C.

**Roscas:** 1/2 y 3/4" (090).

**Fluidos:** Aire filtrado.

**Rango regulación:**
- Estándar: 0÷8
- Bajo pedido: 0÷4 y 0÷12,5

Grupos modulares 1/2" - 3/4"

| REGULADOR | |
|---|---|
| Ref. | Rosca |
| R1/2 | 1/2 |
| R3/4 | 3/4 |

| FILTRO | |
|---|---|
| Ref. | Rosca |
| F1/2 | 1/2 |
| F1/2PA | 1/2 |
| F3/4 | 3/4 |
| F3/4PA | 3/4 |
| MF1/2 | 1/2 |
| MF3/4 | 3/4 |

| LUBRICADOR | |
|---|---|
| Ref. | Rosca |
| L1/2 | 1/2 |
| L3/4 | 3/4 |

| FILTRO REGULADOR | |
|---|---|
| Ref. | Rosca |
| FR1/2 | 1/2 |
| FR1/2PA | 1/2 |
| FR3/4 | 3/4 |
| FR3/4PA | 3/4 |

| VÁLVULA DE TRES VÍAS | |
|---|---|
| Ref. | Rosca |
| V3-1/2 | 1/2 |
| V3-3/4 | 3/4 |

| VÁLVULA DE SECCIONAMIENTO | |
|---|---|
| Ref. | Rosca |
| VS1/2 | 1/2 |
| VS3/4 | 3/4 |

Pilotaje eléctrico para VS
ver sección accesorios pág. 129.

| ARRANCADOR PROGRESIVO | |
|---|---|
| Ref. | Rosca |
| AVP1/2 | 1/2 |
| AVP3/4 | 3/4 |

| GRUPO DE TRES MÓDULOS | |
|---|---|
| Ref. | Rosca |
| FRL1/2 | 1/2 |
| FRL1/2PA | 1/2 |
| FRL3/4 | 3/4 |
| FRL3/4PA | 3/4 |

| GRUPO DE DOS MÓDULOS | |
|---|---|
| Ref. | Rosca |
| FR+L1/2 | 1/2 |
| FR+L1/2PA | 1/2 |
| FR+L3/4 | 3/4 |
| FR+L3/4PA | 3/4 |

FLUIDAL

# Serie 095

**Materiales:** Pomo y cuerpo en tecnopolímero, casquillos y roscas en latón, muelles en acero inoxidable y membrana en NBR.

**Presión:** 12,5 bar.

**Temperatura:** +5 °C ÷ +50 °C.

**Roscas:** 1”.

**Fluidos:** Aire filtrado.

**Rango regulación:**
- Estándar: 0÷8
- Bajo pedido: 0÷4 y 0÷12,5

Grupos modulares 1”

| REGULADOR | |
|---|---|
| Ref. | Rosca |
| R1 | 1 |

| FILTRO | |
|---|---|
| Ref. | Rosca |
| F1 | 1 |
| F1PA | 1 |

| LUBRICADOR | |
|---|---|
| Ref. | Rosca |
| L1 | 1 |

| FILTRO REGULADOR | |
|---|---|
| Ref. | Rosca |
| FR1 | 1 |
| FR1PA | 1 |

| GRUPO DE TRES MÓDULOS | |
|---|---|
| Ref. | Rosca |
| FRL1 | 1 |
| FRL1PA | 1 |

| GRUPO DE DOS MÓDULOS | |
|---|---|
| Ref. | Rosca |
| FR+L1 | 1 |
| FR+L1PA | 1 |

FLUIDAL

# Silenciadores y accesorios

## Serie CONVEYOR-X / SAL y ACCESORIOS

### SILENCIADOR Y SEPARADOR DE CONDENSADOS

| Ref. | Rosca |
|---|---|
| CONVEYOR-X-25 | 1/2 |
| CONVEYOR-X-50 | 1 |
| CONVEYOR-X-150 | 1 1/2 |

### PURGA PARA LÍNEA 1/2”

| Ref. | Rosca |
|---|---|
| SAL | 1/2 |

### PILOTAJE ELÉCTRICO PARA VS

| Ref. |
|---|
| KIT-VS-24CC |
| KIT-VS-24/50 |
| KIT-VS-110/50 |
| KIT-VS-220/50 |
| KIT-VS-PN |
| KIT-VS-CNOMO |

### PURGA AUTOMÁTICA

| Ref. |
|---|
| PA |
| KITPA |

### SALIDA INTERMEDIA

| Ref. | Rosca |
|---|---|
| KITREP1/4 | 1/4 |
| KITREP1/4FL | 1/4 |
| KITREP3/8 | 3/8 |
| KITREP1/2 | 1/2 |

### PRESOSTATO

| Ref. | Rosca | |
|---|---|---|
| PRES | 1/8-1/4 | |
| PRES1/4 | 1/4 | INTERMEDIA |
| PRES3/8 | 3/8 | INTERMEDIA |
| PRES1/2 | 1/2 | INTERMEDIA |

### TAZAS

| Ref. | Rosca |
|---|---|
| TF1/4 | 1/4 |
| TF3/8 | 3/8 |
| TF1/2 | |
| TF1 | 1 |
| TFT1/8 | 1/8 |
| TFT1/4 | 1/4 |
| TL1/4 | |
| TL3/8 | |
| TL1/2 | |
| TL1 | |
| TLT1/4 | |
| TSAL | |

### CARTUCHOS FILTRANTES

| Ref. |
|---|
| CF20-1/8 |
| CF20-1/4 |
| CF20-3/8 |
| CF20-1/2 |
| CF20-1 |
| CF-SAL |
| CF05-1/8 |
| CF05-1/4 |
| CF05-3/8 |
| CF05-1/2 |
| CF05-1 |
| CFR20-1/4 |
| CFR20-3/8 |
| CFR20-1/2 |
| CFR05-3/8 |
| CFR05-1/2 |
| CF-MF1/4 |
| CF-MF1/2 |

### SOPORTE A PARED

| Ref. |
|---|
| S1/8-1/4 |
| S3/8-1/2 |
| S1 |
| KIT-S1 |

### ACCESORIOS MONTAJE

| Ref. | Rosca |
|---|---|
| KIT-R+F1/8 | |
| KIT-ENSAMBLAJE1/4 | |
| TFR+L1/4 | |
| TFR+L3/8 | |
| TFR+L1/2 | |
| TFR+L1 | |
| KIT3/4IN | 3/4 |
| KIT3/4OUT | 3/4 |

FLUIDAL

# Tratamiento para el agua

## Línea 039 1/8”-1/4” A

### MR039 A

| Ref. | Rosca |
|---|---|
| MR1/8--03902A | 1/8 |
| MR1/8--03904A | 1/8 |
| MR1/8--03908A | 1/8 |
| MR1/8--03912A | 1/8 |
| MR1/4-03902A | 1/4 |
| MR1/4-03904A | 1/4 |
| MR1/4-03908A | 1/4 |
| MR1/4-03912A | 1/4 |

## Línea 039 1/4” POM

### MR039 POM

| Ref. | Rosca |
|---|---|
| MR1/4-03902A2V-POMFG | 1/4 |
| MR1/4-03904A2V-POMFG | 1/4 |
| MR1/4-03908A2V-POMFG | 1/4 |
| MR1/4-03912A2V-POMFG | 1/4 |
| MR1/4-03902A4V-POMFG | 1/4 |
| MR1/4-03904A4V-POMFG | 1/4 |
| MR1/4-03908A4V-POMFG | 1/4 |
| MR1/4-03912A4V-POMFG | 1/4 |

## Línea 035 1/8” A

### R035 A

| Ref. | Rosca |
|---|---|
| MR1/8--03506A | 1/8 |
| MR1/8--03506AB | 1/8 |

### F035 A

| Ref. | Rosca |
|---|---|
| F1/8-03580 | 1/8 |

## Línea 039 1/4” EPDM

### MR039 EPDM

| Ref. | Rosca |
|---|---|
| MR1/4-03902A-EPDM | 1/4 |
| MR1/4-03904A-EPDM | 1/4 |
| MR1/4-03908A-EPDM | 1/4 |
| MR1/4-03912A-EPDM | 1/4 |

## Línea 039 INOX

### MR039 INOX

| Ref. | Rosca |
|---|---|
| MR1/8--03902A-INOX2VFG | 1/8 |
| MR1/8--03904A-INOX2VFG | 1/8 |
| MR1/8--03908A-INOX2VFG | 1/8 |
| MR1/8--03912A-INOX2VFG | 1/8 |
| MR1/4-03902A-INOX2VFG | 1/4 |
| MR1/4-03904A-INOX2VFG | 1/4 |
| MR1/4-03908A-INOX2VFG | 1/4 |

FLUIDAL

# Tratamiento para el agua

## Línea 042 1/4” A

### R042 A

| Ref. | Rosca |
|---|---|
| R1/4-04208A | 1/4 |
| R1/4-04202A | 1/4 |
| R1/4-04204A | 1/4 |
| R1/4-04202AB | 1/4 |
| R1/4-04204AB | 1/4 |
| R1/4-04208AB | 1/4 |

### F042 A

| Ref. | Rosca |
|---|---|
| F1/4-04280TT | 1/4 |
| F1/4-04280TC | 1/4 |

### FR042 A

| Ref. | Rosca |
|---|---|
| FR1/4-0428004ATT | 1/4 |
| FR1/4-0428008ATT | 1/4 |
| FR1/4-0428004ATC | 1/4 |
| FR1/4-0428008ATC | 1/4 |

## Línea 095 1” A

### R095 A

| Ref. | Rosca |
|---|---|
| R1-09504A | 1 |
| R1-09508A | 1 |

## Recambios

### CF-CFR

| Ref. |
|---|
| C35.02.00005 |
| C40.02.00102 |
| C42.04.00012 |

FLUIDAL

# 09 | Electroválvulas y conectores

# Electroválvulas

**Materiales:** Cuerpo en latón estampado o acero inoxidable.
Mando en acero inoxidable o latón OT58.
Núcleo acero inoxidable AISI430FR.
Resortes y tornillos en acero inoxidable.

**Temperatura:** NBR (B): 90 ºC (Estándar)
VITÓN (V): 130 ºC
EPDM (E): 140 ºC
RULÓN (R): 180 ºC
TEFLÓN (T): 180 ºC.

**Roscas:** 1/8, 1/4, 3/8, 1/2, 3/4, 1, 1-1/4, 1-1/2 y 2".

**Fluidos:** Compatibles con las juntas (Consultar).

| 2/2 NC MANDO DIRECTO 1/8" | | | | | | |
|---|---|---|---|---|---|---|
| Ref. | Rosca | Kv | P. Mín. | P. Máx. (AC) | P. Máx. (DC) | Bobina |
| AL01BB12T | 1/8 | 0,65 | 0 | 25 | 25 | C1 |
| AL01BB15T | 1/8 | 1 | 0 | 16 | 16 | C1 |
| AL01BB20T | 1/8 | 1,5 | 0 | 12 | 10 | C1 |
| AL01BB25T | 1/8 | 2,3 | 0 | 10 | 5,5 | C1 |

Bobina no incluida - Estándar (B) NBR – Sustituir sexto dígito por tipo de cierre - (E) EPDM, (V) Vitón

| 2/2 NC MANDO DIRECTO 1/4" - 3/8" | | | | | | |
|---|---|---|---|---|---|---|
| Ref. | Rosca | Kv | P. Mín. | P. Máx. (AC) | P. Máx. (DC) | Bobina |
| AL02CB15T | 1/4 | 1,2 | 0 | 30 | 26 | C3 |
| AL02CB20T | 1/4 | 1,7 | 0 | 22 | 20 | C3 |
| AL02CB25T | 1/4 | 2,5 | 0 | 16 | 14 | C3 |
| AL02CB35T | 1/4 | 5,4 | 0 | 10 | 8 | C3 |
| AL02CB45T | 1/4 | 6,9 | 0 | 6,5 | 3,5 | C3 |
| AL02CB52T | 1/4 | 7,9 | 0 | 4 | 1,8 | C3 |
| AL02DB52T | 3/8 | 7,9 | 0 | 4 | 1,8 | C3 |
| AL02DB60T | 3/8 | 10,5 | 0 | 2,7 | 1,1 | C3 |
| AL02DB75T | 3/8 | 15 | 0 | 1,8 | 0,7 | C3 |
| AL02CR20Z3.4EN04 | 1/4 | | 0 | 80 | Nebulización | C4 |
| AL02CR20Z3.40H09 | 1/4 | | 0 | 60 | Nebulización | C4 |

Bobina no incluida - Estándar (B) NBR – Sustituir sexto dígito por tipo de cierre - (E) EPDM, (V) Vitón, R (Rulón)

| 2/2 NC MANDO ASISTIDO 3/8" - 2" | | | | | | |
|---|---|---|---|---|---|---|
| Ref. | Rosca | Kv | P. Mín. | P. Máx. (AC) | P. Máx. (DC) | Bobina |
| AL03DB13T | 3/8 | 35 | 0,15 | 18 | 16 | C1 |
| AL03EB13T | 1/2 | 40 | 0,15 | 18 | 16 | C1 |
| AL03FB19T | 3/4 | 90 | 0,15 | 16 | 13 | C1 |
| AL03GB25T | 1 | 176 | 0,15 | 12 | 10 | C1 |
| AL03HB37T | 1-1/4 | 300 | 0,15 | 10 | 10 | C3 |
| AL03IB37T | 1-1/2 | 350 | 0,15 | 10 | 10 | C3 |
| AL03LB50T | 2 | 600 | 0,15 | 10 | 10 | C3 |
| **INOXIDABLE** | | | | | | |
| AL03EV13I | 1/2 | 40 | 0,15 | 18 | 16 | C3 |
| AL03FV19I | 3/4 | 90 | 0,15 | 16 | 13 | C3 |

Bobina no incluida - Estándar (B) NBR – Sustituir sexto dígito por tipo membrana - (E) EPDM, (V) Vitón

FLUIDAL

# Electroválvulas

| 2/2 NC MANDO DIRECTO 1/4” ACERO INOXIDABLE | | | | | | |
|---|---|---|---|---|---|---|
| Ref. | Rosca | Kv | P. Mín. | P. Máx. (AC) | P. Máx. (DC) | Bobina |
| AL05CB20I | 1/4 | 1,7 | 0 | 22 | 20 | C3 |
| AL05CB35I | 1/4 | 5,4 | 0 | 10 | 8 | C3 |

Bobina no incluida - Estándar (B) NBR – Sustituir sexto dígito por tipo de cierre - (E) EPDM, (V) Vitón, (R) Rulón

| 2/2 NC MANDO ASISTIDO PISTÓN 3/8” ÷ 3/4” | | | | | | |
|---|---|---|---|---|---|---|
| Ref. | Rosca | Kv | P. Mín. | P. Máx. (AC) | P. Máx. (DC) | Bobina |
| AL07DB13T | 3/8 | 35 | 0,3 | 18 | 16 | C1 |
| AL07EB13T | 1/2 | 40 | 0,3 | 18 | 16 | C1 |
| AL07FB19T | 3/4 | 90 | 0,3 | 14 | 13 | C1 |
| AL08DB13T | 3/8 | 35 | 0,3 | 50 | 50 (C4) | C3/C4 |
| AL08EB13T | 1/2 | 40 | 0,3 | 50 | 50 (C4) | C3/C4 |
| AL08FB19T | 3/4 | 90 | 0,3 | 50 | 50 (C4) | C3/C4 |

Bobina no incluida - Estándar (B) NBR – Sustituir sexto dígito por tipo de pistón - (E) EPDM, (V) Vitón

| 2/2 NC MANDO DIRECTO 3/8” ÷ 3/4” BAJA PRESIÓN | | | | | | |
|---|---|---|---|---|---|---|
| Ref. | Rosca | Kv | P. Mín. | P. Máx. (AC) | P. Máx. (DC) | Bobina |
| AL10DB13T | 3/8 | 32 | 0 | 1 | 0,5 | C4 |
| AL10EB13T | 1/2 | 36 | 0 | 1 | 0,5 | C4 |
| AL10FB19T | 3/4 | 81 | 0 | 0,2 | 0,12 | C4 |

Bobina no incluida - Estándar (B) NBR – Sustituir sexto dígito por tipo de cierre - (E) EPDM, (V) Vitón

| 2/2 NC MANDO ASISTIDO PISTÓN 3/8” ALTA PRESIÓN | | | | | | |
|---|---|---|---|---|---|---|
| Ref. | Rosca | Kv | P. Mín. | P. Máx. (AC) | P. Máx. (DC) | Bobina |
| AL15DR87T | 3/8 | 20 | 0,3 | 100 | 100 | C3/C4 |

Bobina no incluida - Estándar (R) RULÓN

| 2/2 NC MANDO DIRECTO 1/4” CON REGULADOR PARA VAPOR | | | | | | |
|---|---|---|---|---|---|---|
| Ref. | Rosca | Kv | P. Mín. | P. Máx. (AC) | P. Máx. (DC) | Bobina |
| AL150CT28T | 1/4 | 0,2 | 0 | 6 | 6 | Incluye bobina |

220 V/AC - Estándar (T) PTFE

| 2/2 NC MANDO COMBINADO 3/8” ÷ 1” | | | | | | |
|---|---|---|---|---|---|---|
| Ref. | Rosca | Kv | P. Mín. | P. Máx. (AC) | P. Máx. (DC) | Bobina |
| AL24DB13T | 3/8 | 35 | 0 | 7 | 6(C4) | C3/C4 |
| AL24EB13T | 1/2 | 40 | 0 | 7 | 6(C4) | C3/C4 |
| AL24FB19T | 3/4 | 90 | 0 | 5 | 3(C4) | C3/C4 |
| AL24GB25T | 1 | 176 | 0 | 7 | 2,5 | C4 |
| **INOXIDABLE** | | | | | | |
| AL24EV13I | 1/2 | 40 | 0 | 7 | 6(C4) | C3/C4 |

Bobina no incluida - Estándar (B) NBR – Sustituir sexto dígito por tipo membrana - (E) EPDM, (V) Vitón

FLUIDAL

# Electroválvulas

| 2/2 NC VAPOR 1/2” ÷ 1” | | | | | | |
|---|---|---|---|---|---|---|
| Ref. | Rosca | Kv | P. Mín. | P. Máx. (AC) | P. Máx. (DC) | Bobina |
| AL34ET13N | 1/2 | 40 | 0 | 8 | 8 | C4 |
| AL34FT19N | 3/4 | 87 | 0 | 6 | 5 | C4 |
| AL34GT25N | 1 | 140 | 0 | 6 | 3 | C4 |

Bobina no incluida - Estándar pistón (T) PTFE

| 2/2 NA MANDO DIRECTO 1/8” | | | | | | |
|---|---|---|---|---|---|---|
| Ref. | Rosca | Kv | P. Mín. | P. Máx. (AC) | P. Máx. (DC) | Bobina |
| AN01BB12T | 1/8 | 0,65 | 0 | 20 | 20 | C1 |
| AN01BB15T | 1/8 | 1 | 0 | 16 | 16 | C1 |
| AN01BB20T | 1/8 | 1,4 | 0 | 9 | 9 | C1 |
| AN01BB25T | 1/8 | 2,1 | 0 | 5 | 5 | C1 |

Bobina no incluida - Estándar (B) NBR – Sustituir sexto dígito por tipo de cierre - (E) EPDM, (V) Vitón

| 2/2 NA MANDO DIRECTO 1/4” | | | | | | |
|---|---|---|---|---|---|---|
| Ref. | Rosca | Kv | P. Mín. | P. Máx. (AC) | P. Máx. (DC) | Bobina |
| AN02CB15T | 1/4 | 1,2 | 0 | 20 | 20 | C3 |
| AN02CB20T | 1/4 | 1,5 | 0 | 16 | 16 | C3 |
| AN02CB25T | 1/4 | 2,2 | 0 | 12 | 12 | C3 |
| AN02CB35T | 1/4 | 4,9 | 0 | 7 | 7 | C3 |
| AN02CB45T | 1/4 | 6,2 | 0 | 4,5 | 4,5 | C3 |
| AN02CB52T | 1/4 | 7,2 | 0 | 3 | 3 | C3 |
| AN02CR15Z2.4EN04 | 1/4 | | 0 | 60 | Nebulización | C4 |

Bobina no incluida - Estándar (B) NBR – Sustituir sexto dígito por tipo de cierre - (E) EPDM, (V) Vitón, (R) Rulón

| 2/2 NA MANDO ASISTIDO 3/8” ÷ 2” | | | | | | |
|---|---|---|---|---|---|---|
| Ref. | Rosca | Kv | P. Mín. | P. Máx. (AC) | P. Máx. (DC) | Bobina |
| AN03DB13T | 3/8 | 35 | 0,15 | 16 | 10 | C1 |
| AN03EB13T | 1/2 | 40 | 0,15 | 16 | 10 | C1 |
| AN03FB19T | 3/4 | 90 | 0,15 | 12 | 10 | C1 |
| AN03GB25T | 1 | 176 | 0,15 | 12 | 8 | C1 |
| AN03HB37T | 1-1/4 | 300 | 0,15 | 10 | 10 | C3 |
| AN03IB37T | 1-1/2 | 350 | 0,15 | 10 | 10 | C3 |
| AN03LB50T | 2 | 600 | 0,15 | 10 | 10 | C3 |

Bobina no incluida - Estándar (B) NBR – Sustituir sexto dígito por tipo de membrana - (E) EPDM, (V) Vitón

| 2/2 NA MANDO DIRECTO (PASO LINEAL) 1/8” | | | | | | |
|---|---|---|---|---|---|---|
| Ref. | Rosca | Kv | P. Mín. | P. Máx. (AC) | P. Máx. (DC) | Bobina |
| AN11BB15T | 1/8 | 1 | 0 | 16 | 16 | C1 |
| AN12BB20T | 1/8 | 1,7 | 0 | 16 | 16 | C3 |

Sustituir sexto dígito por tipo de pistón - (E) EPDM, (V) Vitón

FLUIDAL

# Electroválvulas

| 2/2 NA MANDO ASISTIDO PISTÓN 1/4” | | | | | | |
|---|---|---|---|---|---|---|
| Ref. | Rosca | Kv | P. Mín. | P. Máx. (AC) | P. Máx. (DC) | Bobina |
| AN06CB52T | 1/4 | 7,9 | 0,3 | 20 | 20 | C1 |
| AN06C1B52T | 1/4 | 7,9 | 0,3 | 40 | 40 | C1 |

Bobina no incluida - Estándar pistón (B) NBR

| 2/2 NA MANDO ASISTIDO PISTÓN 3/8” - 3/4” | | | | | | |
|---|---|---|---|---|---|---|
| Ref. | Rosca | Kv | P. Mín. | P. Máx. (AC) | P. Máx. (DC) | Bobina |
| AN07DB13T | 3/8 | 35 | 0,3 | 16 | 10 | C1 |
| AN07EB13T | 1/2 | 40 | 0,3 | 16 | 10 | C1 |
| AN07FB19T | 3/4 | 90 | 0,3 | 16 | 10 | C1 |

Bobina no incluida - Estándar (B) NBR – Sustituir sexto dígito por tipo de pistón - (E) EPDM, (V) Vitón

| 3/2 NC/NA MANDO DIRECTO 1/8” | | | | | | |
|---|---|---|---|---|---|---|
| Ref. | Rosca | Kv | P. Mín. | P. Máx. (AC) | P. Máx. (DC) | Bobina |
| AC01BB15T | 1/8 - M5 | 1 | 0 | 10 | 10 | C1 |
| AC01BB20T | 1/8 - M5 | 1,5 | 0 | 6 | 6 | C1 |
| AC09BB12T | 1/8 - M5 | 0,65 | 0 | 10 | 10 | C1 |
| AC01BB15TS (N/A) | 1/8 - M5 | 1 | 0 | 10 | 10 | C1 |

Bobina no incluida - Estándar (B) NBR – Sustituir sexto dígito por tipo de cierre - (E) EPDM, (V) Vitón

| 3/2 NC/NA MANDO DIRECTO 1/4” | | | | | | |
|---|---|---|---|---|---|---|
| Ref. | Rosca | Kv | P. Mín. | P. Máx. (AC) | P. Máx. (DC) | Bobina |
| AC02CB20T | 1/4 -1/8 | 1,7 | 0 | 13 | 13 | C3 |
| AC02CB25T | 1/4 -1/8 | 2,3 | 0 | 10 | 10 | C3 |
| AC02CB15TS (N/A) | 1/4 -1/8 | 1,2 | 0 | 15 | 16 | C3 |

Bobina no incluida - Estándar (B) NBR – Sustituir sexto dígito por tipo de cierre - (E) EPDM, (V) Vitón

| 3/2 NC MANDO DIRECTO (ACERO INOXIDABLE) 1/4” | | | | | | |
|---|---|---|---|---|---|---|
| Ref. | Rosca | Kv | P. Mín. | P. Máx. (AC) | P. Máx. (DC) | Bobina |
| AC05CB20I | 1/4 -1/8 | 0,7 | 0 | 13 | 13 | C3 |

Bobina no incluida - Estándar (B) NBR – Sustituir sexto dígito por tipo de cierre - (E) EPDM, (V) Vitón

FLUIDAL

# Bobinas, temporizadores y accesorios

**Materiales:** Termoplástico con fibra de vidrio.

**Presión:** AC (50/60Hz) 24/110/220 (+10 %/–15 %)
DC 12/24 (±10 %)
Otras tensiones bajo pedido.

**Servicio:** 100 % ED.

**Clase:** F (estándar), H (bajo pedido).

**Grado de protección:** IP65 con conector DIN.

| BOBINAS | | | | | |
|---|---|---|---|---|---|
| Ref. | Ø mm | Clase | VA Punta | VA Servicio | W |
| C1 | 10 | F | 12 | 8 | 5,5 |
| C3 | 13 | F | 20 | 13 | 8 |
| C4 | 13 | H | 40 | 22 | 27 |

Voltajes estándar: DC 12 / 24 V – AC 24 / 110 / 220 V - Conectores ver página siguiente.

| TEMPORIZADORES ELECTRÓNICOS | | | | |
|---|---|---|---|---|
| Ref. | | OFF | ON | Tipo |
| ANALÓGICO | | | | |
| TEMP22 | DIN43650B | 0 - 45 m | 0 - 30 s | Analógico |
| TEMP30 | DIN43650A | 0 - 45 m | 0 - 30 s | Analógico |
| DIGITAL | | | | |
| KA932A01B9 | DIN 43650A | 0 - 100 m | 0 - 59 s | Digital |

| FILTRO PARA PURGAS TEMPORIZADAS | | |
|---|---|---|
| Ref. | Rosca | Rosca |
| CVF1/2-1/4 | 1/2 | 1/4 |
| CVF1/2-3/8 | 1/2 | 3/8 |

FLUIDAL

# Conectores eléctricos

**Materiales:** Cuerpo de poliamida con fibra de vidrio, junta en NBR y contactos en CuSn plateados.

**Temperatura:** –40 °C ÷ +70 °C

**Entrada cable:** PG7 (6-8 mm), PG9 (6-8 mm), PG11 (8-10 mm).

**Grado de protección:** IP65, IP67 (Estampados).

## CONECTORES EN 175301-803 (EX DIN 43650) A / B / C / D PARA CABLEAR

| Ref. | | Norma | Contactos | Color |
|---|---|---|---|---|
| SIN CIRCUITO | | | | |
| KA132000B9 | PG9 | EN 175301-803 A | 2+T H12 | NEGRO |
| KA132000B1 | PG11 | EN 175301-803 A | 2+T H12 | NEGRO |
| KA132000A9 | PG9 | EN 175301-803 A | 2+T H12 | GRIS |
| KA132000A1 | PG11 | EN 175301-803 A | 2+T H12 | GRIS |
| KA042000B9 | PG9 | EN 175301-803 A | 3+T H12 | NEGRO |
| KA042000B1 | PG11 | EN 175301-803 A | 3+T H12 | NEGRO |
| KB132000B9 | PG9 | EN 175301-803 B | 2+T H12 | NEGRO |
| KC136000B7 | PG7 | EN 175301-803 C | 2+T H6 | NEGRO |
| KD136000B7 | PG7 | EN 175301-803 IND 9,4 | 2+T H6 | NEGRO |
| KD136000A7 | PG7 | EN 175301-803 IND 9,4 | 2+T H6 | GRIS |
| KD046000B7 | PG7 | EN 175301-803 IND 9,4 | 3+T H6 | NEGRO |

| Ref. | | V | | Norma | Contactos |
|---|---|---|---|---|---|
| CON CIRCUITO | | | | | |
| KA132T54T9 | Led + Varistor | 24 | PG9 | EN 175301-803 A | 2 + T H12 |
| KA132T54T1 | Led + Varistor | 24 | PG11 | EN 175301-803 A | 2 + T H12 |
| KA132L35T9 | Led | 110 | PG9 | EN 175301-803 A | 2 + T H12 |
| KA132L36T9 | Led | 220 | PG9 | EN 175301-803 A | 2 + T H12 |
| KA132V55T9 | Led + Varistor | 110 | PG9 | EN 175301-803 A | 2 + T H12 |
| KA132V56T9 | Led + Varistor | 220 | PG9 | EN 175301-803 A | 2 + T H12 |
| KA132R54T9 | Rectificador | 24 | PG9 | EN 175301-803 A | 2 + T H12 |
| KA132R55T9 | Rectificador | 110 | PG9 | EN 175301-803 A | 2 + T H12 |
| KA132R56T9 | Rectificador | 220 | PG9 | EN 175301-803 A | 2 + T H12 |
| KB132L34T9 | Led | 24 | PG9 | EN 175301-803 B | 2 + T H12 |
| KB132L35T9 | Led | 110 | PG9 | EN 175301-803 B | 2 + T H12 |
| KB132L36T9 | Led | 220 | PG9 | EN 175301-803 B | 2 + T H12 |
| KB132V54T9 | Led + Varistor | 24 | PG9 | EN 175301-803 B | 2 + T H12 |
| KB132V55T9 | Led + Varistor | 110 | PG9 | EN 175301-803 B | 2 + T H12 |
| KB132V56T9 | Led + Varistor | 220 | PG9 | EN 175301-803 B | 2 + T H12 |
| KC136V54T7 | Led + Varistor | 24 | PG7 | EN 175301-803 C | 2 + T H6 |
| KC136V55T7 | Led + Varistor | 110 | PG7 | EN 175301-803 C | 2 + T H6 |
| KC136V56T7 | Led + Varistor | 220 | PG7 | EN 175301-803 C | 2 + T H6 |
| KD136L34T7 | Led | 24 | PG7 | EN 175301-803 IND 9,4 | 2 + T H6 |
| KD136L35T7 | Led | 110 | PG7 | EN 175301-803 IND 9,4 | 2 + T H6 |
| KD136L36T7 | Led | 220 | PG7 | EN 175301-803 IND 9,4 | 2 + T H6 |
| KD136V54T7 | Led + Varistor | 24 | PG7 | EN 175301-803 IND 9,4 | 2 + T H6 |
| KD136V55T7 | Led + Varistor | 110 | PG7 | EN 175301-803 IND 9,4 | 2 + T H6 |
| KD136V56T7 | Led + Varistor | 220 | PG7 | EN 175301-803 IND 9,4 | 2 + T H6 |

## BASES DE CONEXIÓN

| Ref. | Contactos | Norma |
|---|---|---|
| BA132000B0 | 2 + T | DIN43650A |
| BA142000B0 | 3 + T | DIN43650A |
| BB132000B0 | 2 + T | DIN43650B IND |
| BD142000B0 | 3 + T | DIN43650C 9,4 |

FLUIDAL

# 10 | Válvulas con actuador

EVIAN Industrial Valves

**Fabricante italiano de válvulas de control desde 1975**

Nuestra atención se centra constantemente en la calidad y la innovación de nuestros productos que se entregan en todo el mundo, con especial cuidado para que nuestros clientes estén plenamente satisfechos.

Nuestra fuerza se basa en la creencia de EVIAN de ser la solución adecuada para el control de fluidos, junto con una relación calidad-precio justa.

# Válvulas de bola con actuador neumático

FLUIDAL

Opción: Certificación ATEX II 2 G/D

**4111 - 2 VÍAS, CUERPO DE LATÓN NIQUELADO**

| DOBLE EFECTO | | SIMPLE EFECTO | |
|---|---|---|---|
| **Ref.** | **Rosca** | **Ref.** | **Rosca** |
| **4111 20 U030** | BSP 1/4” | **4111 21 U052** | BSP 1/4” |
| **4111 20 U050** | BSP 1/4” | **4111 31 U052** | BSP 3/8” |
| **4111 30 U030** | BSP 3/8” | **4111 41 U052** | BSP 1/2” |
| **4111 30 U050** | BSP 3/8” | **4111 51 U052** | BSP 3/4” |
| **4111 40 U030** | BSP 1/2” | **4111 61 U052** | BSP 1” |
| **4111 40 U050** | BSP 1/2” | **4111 71 U154** | BSP 1-1/4” |
| **4111 50 U030** | BSP 3/4” | **4111 81 U174** | BSP 1-1/2” |
| **4111 50 U050** | BSP 3/4” | **4111 91 U174** | BSP 2” |
| **4111 60 U030** | BSP 1” | **4111 A1 U254** | BSP 2-1/2” |
| **4111 60 U050** | BSP 1” | **4111 B1 U254** | BSP 3” |
| **4111 70 U050** | BSP 1-1/4” | **4111 C1 U354** | BSP 4” |
| **4111 80 U050** | BSP 1-1/2” | | |
| **4111 90 U050** | BSP 2” | | |
| **4111 A0 U170** | BSP 2-1/2” | | |
| **4111 B0 U170** | BSP 3” | | |
| **4111 C0 U300** | BSP 4” | | |

## 4311 - 3 VÍAS L o T, CUERPO DE LATÓN NIQUELADO

Opción: Certificación ATEX II 2 G/D

| DOBLE EFECTO | | SIMPLE EFECTO | |
|---|---|---|---|
| Ref. | Rosca | Ref. | Rosca |
| 4311 2# U030 | BSP 1/4" | 4311 2# U052 | BSP 1/4" |
| 4311 2# U050 | BSP 1/4" | 4311 3# U052 | BSP 3/8" |
| 4311 3# U030 | BSP 3/8" | 4311 4# U052 | BSP 1/2" |
| 4311 3# U050 | BSP 3/8" | 4311 5# U154 | BSP 3/4" |
| 4311 4# U030 | BSP 1/2" | 4311 6# U174 | BSP 1" |
| 4311 4# U050 | BSP 1/2" | 4311 7# U174 | BSP 1-1/4" |
| 4311 5# U050 | BSP 3/4" | 4311 8# U204 | BSP 1-1/2" |
| 4311 6# U050 | BSP 1" | 4311 9# U254 | BSP 2" |
| 4311 7# U070 | BSP 1-1/4" | | |
| 4311 8# U150 | BSP 1-1/2" | | |
| 4311 9# U170 | BSP 2" | | |

* Sustituir «#» por 3 para agujero en «L» o por 4 para agujero en «T».

## 4411 - 2 VÍAS, CUERPO DE LATÓN NIQUELADO, VÁLVULA PARA ALTA PRESIÓN EN SISTEMAS HIDRÁULICOS Y OLEODINÁMICOS PN 210

| DOBLE EFECTO | | SIMPLE EFECTO | |
|---|---|---|---|
| Ref. | Rosca | Ref. | Rosca |
| 4411 30 U050 | BSP 3/8" | 4411 31 U074 | BSP 3/8" |
| 4411 40 U050 | BSP 1/2" | 4411 41 U154 | BSP 1/2" |
| 4411 50 U070 | BSP 3/4" | 4411 51 U204 | BSP 3/4" |
| 4411 60 U150 | BSP 1" | 4411 61 U204 | BSP 1" |

## 5114 - 2 VÍAS, CUERPO DE ACERO INOXIDABLE AISI 316 S

Opción: Certificación ATEX II 2 G/D

| DOBLE EFECTO | | SIMPLE EFECTO | |
|---|---|---|---|
| Ref. | Rosca | Ref. | Rosca |
| 5114 20 U030 | BSP 1/4" | 5114 21 U053 | BSP 1/4" |
| 5114 20 U050 | BSP 1/4" | 5114 31 U053 | BSP 3/8" |
| 5114 30 U030 | BSP 3/8" | 5114 41 U074 | BSP 1/2" |
| 5114 30 U050 | BSP 3/8" | 5114 51 U074 | BSP 3/4" |
| 5114 40 U050 | BSP 1/2" | 5114 61 U154 | BSP 1" |
| 5114 50 U050 | BSP 3/4" | 5114 71 U174 | BSP 1-1/4" |
| 5114 60 U050 | BSP 1" | 5114 81 U204 | BSP 1-1/2" |
| 5114 70 U150 | BSP 1-1/4" | 5114 91 U254 | BSP 2" |
| 5114 80 U150 | BSP 1-1/2" | | |
| 5114 90 U150 | BSP 2" | | |

## 5212 - 2 VÍAS, CUERPO DESMONTABLE DE ACERO INOX. AISI 316 SS

Opción: Certificación ATEX II 2 G/D

| DOBLE EFECTO | | SIMPLE EFECTO | |
|---|---|---|---|
| Ref. | Conexión | Ref. | Conexión |
| 5212 40 U050 | 15 | 5212 41 U074 | 15 |
| 5212 50 U050 | 20 | 5212 51 U074 | 20 |
| 5212 60 U070 | 25 | 5212 61 U174 | 25 |
| 5212 70 U150 | 32 | 5212 71 U204 | 32 |
| 5212 80 U170 | 40 | 5212 81 U254 | 40 |
| 5212 90 U200 | 50 | 5212 91 U304 | 50 |
| 5212 A0 U250 | 65 | 5212 A1 U354 | 65 |
| 5212 B0 U350 | 80 | 5212 B1 U454 | 80 |
| 5212 C0 U400 | 100 | 5212 C1 U504 | 100 |
| 5212 D0 U500 | 125 | 5212 D1 U654 | 125 |
| 5212 E0 U550 | 150 | 5212 E1 U704 | 150 |
| 5212 F0 U600 | 200 | 5212 F1 U706 | 200 |

FLUIDAL

## 5215 - 2 VÍAS, CUERPO DESMONTABLE DE ACERO AL CARBONO

Opción: Certificación ATEX II 2 G/D

| DOBLE EFECTO | | SIMPLE EFECTO | |
|---|---|---|---|
| Ref. | Conexión | Ref. | Conexión |
| 5215 40 U050 | 15 | 5215 41 U074 | 15 |
| 5215 50 U050 | 20 | 5215 51 U074 | 20 |
| 5215 60 U070 | 25 | 5215 61 U174 | 25 |
| 5215 70 U150 | 32 | 5215 71 U204 | 32 |
| 5215 80 U170 | 40 | 5215 81 U254 | 40 |
| 5215 90 U200 | 50 | 5215 91 U304 | 50 |
| 5215 A0 U250 | 65 | 5215 A1 U354 | 65 |
| 5215 B0 U350 | 80 | 5215 B1 U454 | 80 |
| 5215 C0 U400 | 100 | 5215 C1 U504 | 100 |
| 5215 D0 U500 | 125 | 5215 D1 U654 | 125 |
| 5215 E0 U550 | 150 | 5215 E1 U704 | 150 |
| 5215 F0 U600 | 200 | 5215 F1 U706 | 200 |

## 5314 - 2 VÍAS L o T, CUERPO DE ACERO INOXIDABLE AISI 316 SS

Opción: Certificación ATEX II 2 G/D

| DOBLE EFECTO | | SIMPLE EFECTO | |
|---|---|---|---|
| Ref. | Rosca | Ref. | Rosca |
| 5314 2# U050 | BSP 1/4” | 5314 2# U074 | BSP 1/4” |
| 5314 3# U050 | BSP 3/8” | 5314 3# U074 | BSP 3/8” |
| 5314 4# U050 | BSP 1/2” | 5314 4# U074 | BSP 1/2” |
| 5314 5# U050 | BSP 3/4” | 5314 5# U154 | BSP 3/4” |
| 5314 6# U070 | BSP 1” | 5314 6# U204 | BSP 1” |
| 5314 7# U150 | BSP 1-1/4” | 5314 7# U254 | BSP 1-1/4” |
| 5314 8# U170 | BSP 1-1/2” | 5314 8# U304 | BSP 1-1/2” |
| 5314 9# U200 | BSP 2” | 5314 9# U354 | BSP 2” |

* Sustituir «#» por 3 para agujero en «L» o por 4 para agujero en «T».

## 5392 - 3 VÍAS L o T, CUERPO DE ACERO INOXIDABLE AISI 316 SS

Opción: Certificación ATEX II 2 G/D

| DOBLE EFECTO | | SIMPLE EFECTO | |
|---|---|---|---|
| Ref. | Conexión | Ref. | Conexión |
| 5392 4# U070 | 15 | 5392 4# U154 | 15 |
| 5392 5# U070 | 20 | 5392 5# U204 | 20 |
| 5392 6# U170 | 25 | 5392 6# U254 | 25 |
| 5392 7# U170 | 32 | 5392 7# U304 | 32 |
| 5392 8# U250 | 40 | 5392 8# U354 | 40 |
| 5392 9# U300 | 50 | 5392 9# U404 | 50 |
| 5392 A# U350 | 65 | 5392 A# U454 | 65 |
| 5392 B# U400 | 80 | 5392 B# U504 | 80 |
| 5392 C# U500 | 100 | 5392 C# U604 | 100 |

* Sustituir «#» por 3 para agujero en «L» o por 4 para agujero en «T».

## 5395 - 3 VÍAS L o T, CUERPO DESMONTABLE DE ACERO AL CARBONO

Opción: Certificación ATEX II 2 G/D

| DOBLE EFECTO | | SIMPLE EFECTO | |
|---|---|---|---|
| Ref. | Conexión | Ref. | Conexión |
| 5395 4# U070 | 15 | 5395 4# U154 | 15 |
| 5395 5# U070 | 20 | 5395 5# U204 | 20 |
| 5395 6# U170 | 25 | 5395 6# U254 | 25 |
| 5395 7# U170 | 32 | 5395 7# U304 | 32 |
| 5395 8# U250 | 40 | 5395 8# U354 | 40 |
| 5395 9# U300 | 50 | 5395 9# U404 | 50 |
| 5395 A# U350 | 65 | 5395 A# U454 | 65 |
| 5395 B# U400 | 80 | 5395 B# U504 | 80 |
| 5395 C# U500 | 100 | 5395 C# U604 | 100 |

* Sustituir «#» por 3 para agujero en «L» o por 4 para agujero en «T».

FLUIDAL

Opción:
Certificación ATEX II 2 G/D a partir de 3/4”

## 5714 - 2 VÍAS, CUERPO DE ACERO INOX. AISI 316 SS - VÁLVULA PARA ALTA TEMPERATURA +180 ºC (CIERRE PTFE + CARBOGRAFITO)

| DOBLE EFECTO | | SIMPLE EFECTO | |
|---|---|---|---|
| Ref. | Rosca | Ref. | Rosca |
| 5714 30 U050 | BSP 3/8” | 5714 31 U053 | BSP 3/8” |
| 5714 40 U050 | BSP 1/2” | 5714 41 U074 | BSP 1/2” |
| 5714 50 U050 | BSP 3/4” | 5714 51 U154 | BSP 3/4” |
| 5714 60 U050 | BSP 1” | 5714 61 U154 | BSP 1” |
| 5714 70 U150 | BSP 1-1/4” | 5714 71 U204 | BSP 1-1/4” |
| 5714 80 U200 | BSP 1-1/2” | 5714 81 U304 | BSP 1-1/2” |
| 5714 90 U200 | BSP 2” | 5714 91 U304 | BSP 2” |

Opción: Certificación ATEX II 2 G/D

## 5712 - 2 VÍAS, CUERPO DE ACERO INOX. AISI 316 SS - VÁLVULA PARA ALTA PRESIÓN EN SISTEMAS HIDRÁULICOS Y OLEODINÁMICOS, PN140/64 SEGÚN DIÁMETROS

| DOBLE EFECTO | | SIMPLE EFECTO | |
|---|---|---|---|
| Ref. | Rosca | Ref. | Rosca |
| 5712 20 U050 | BSP 1/4” | 5712 21 U074 | BSP 1/4” |
| 5712 30 U050 | BSP 3/8” | 5712 31 U074 | BSP 3/8” |
| 5712 40 U050 | BSP 1/2” | 5712 41 U074 | BSP 1/2” |
| 5712 50 U050 | BSP 3/4” | 5712 51 U174 | BSP 3/4” |
| 5712 60 U070 | BSP 1” | 5712 61 U204 | BSP 1” |
| 5712 70 U070 | BSP 1-1/4” | 5712 71 U204 | BSP 1-1/4” |
| 5712 80 U170 | BSP 1-1/2” | 5712 81 U304 | BSP 1-1/2” |
| 5712 90 U250 | BSP 2” | 5712 91 U354 | BSP 2” |
| 5712 A0 U300 | BSP 2-1/2” | 5712 A1 U454 | BSP 2-1/2” |
| 5712 A0 U350 | BSP 3 “ | 5712 B1 U504 | BSP 3 “ |

## 5511 - 2 VÍAS, CUERPO DE 3 SECCIONES DE ACERO INOX. AISI 316 SS

| DOBLE EFECTO | | SIMPLE EFECTO | |
|---|---|---|---|
| Ref. | Rosca | Ref. | Rosca |
| 5511 20 U050 | BSP 1/4” | 5511 21 U074 | BSP 1/4” |
| 5511 30 U050 | BSP 3/8” | 5511 31 U074 | BSP 3/8” |
| 5511 40 U050 | BSP 1/2” | 5511 41 U154 | BSP 1/2” |
| 5511 50 U050 | BSP 3/4” | 5511 51 U154 | BSP 3/4” |
| 5511 60 U050 | BSP 1” | 5511 61 U154 | BSP 1” |
| 5511 70 U150 | BSP 1-1/4” | 5511 71 U204 | BSP 1-1/4” |
| 5511 80 U150 | BSP 1-1/2” | 5511 81 U204 | BSP 1-1/2” |
| 5511 90 U170 | BSP 2” | 5511 91 U304 | BSP 2” |
| 5511 A0 U200 | BSP 2-1/2” | 5511 A1 U354 | BSP 2-1/2” |
| 5511 B0 U300 | BSP 3 “ | 5511 B1 U454 | BSP 3 “ |
| 5511 C0 U350 | BSP 4 “ | 5511 C1 U504 | BSP 4 “ |

Opción: Certificación ATEX II 2 G/D

## 5513 - 2 VÍAS, CUERPO DE 3 SECCIONES DE ACERO AL CARBONO

| DOBLE EFECTO | | SIMPLE EFECTO | |
|---|---|---|---|
| Ref. | Rosca | Ref. | Rosca |
| 5513 20 U050 | BSP 1/4” | 5513 21 U053 | BSP 1/4” |
| 5513 30 U050 | BSP 3/8” | 5513 31 U053 | BSP 3/8” |
| 5513 40 U050 | BSP 1/2” | 5513 41 U053 | BSP 1/2” |
| 5513 50 U050 | BSP 3/4” | 5513 51 U154 | BSP 3/4” |
| 5513 60 U070 | BSP 1” | 5513 61 U174 | BSP 1” |
| 5513 70 U150 | BSP 1-1/4” | 5513 71 U204 | BSP 1-1/4” |
| 5513 80 U170 | BSP 1-1/2” | 5513 81 U254 | BSP 1-1/2” |
| 5513 90 U200 | BSP 2” | 5513 91 U304 | BSP 2” |
| 5513 A0 U250 | BSP 2-1/2” | 5513 A1 U354 | BSP 2-1/2” |
| 5513 B0 U350 | BSP 3” | 5513 B1 U454 | BSP 3” |
| 5513 C0 U350 | BSP 4” | 5513 C1 U504 | BSP 4” |

FLUIDAL

## 5515 - 2 VÍAS, CUERPO DE 3 SECCIONES DE ACERO AL CARBONO VÁLVULA PARA ALTA PRESIÓN PN140/100 SEGÚN DIÁMETROS

| DOBLE EFECTO | | SIMPLE EFECTO | |
|---|---|---|---|
| Ref. | Rosca | Ref. | Rosca |
| 5515 20 U050 | BSP 1/4” | 5515 21 U154 | BSP 1/4” |
| 5515 30 U050 | BSP 3/8” | 5515 31 U154 | BSP 3/8” |
| 5515 40 U070 | BSP 1/2” | 5515 41 U174 | BSP 1/2” |
| 5515 50 U070 | BSP 3/4” | 5515 51 U204 | BSP 3/4” |
| 5515 60 U150 | BSP 1” | 5515 61 U254 | BSP 1” |
| 5515 70 U200 | BSP 1-1/4” | 5515 71 U304 | BSP 1-1/4” |
| 5515 80 U250 | BSP 1-1/2” | 5515 81 U354 | BSP 1-1/2” |
| 5515 90 U300 | BSP 2” | 5515 91 U354 | BSP 2” |

## 5414 - 2 VÍAS, CUERPO DE ACERO INOXIDABLE AISI 316 SS. VÁLVULA CON BRIDA EN 1092 ISO 7005 CERTIFICADA ATEX II 2 G/D

| DOBLE EFECTO | | SIMPLE EFECTO | |
|---|---|---|---|
| Ref. | Conexión | Ref. | Conexión |
| 5414 40 U050 | 15 | 5414 41 U074 | 15 |
| 5414 50 U050 | 20 | 5414 51 U154 | 20 |
| 5414 60 U070 | 25 | 5414 61 U204 | 25 |
| 5414 70 U150 | 32 | 5414 71 U254 | 32 |
| 5414 80 U170 | 40 | 5414 81 U304 | 40 |
| 5414 90 U250 | 50 | 5414 91 U354 | 50 |
| 5414 A0 U300 | 65 | 5414 A1 U404 | 65 |
| 5414 B0 U350 | 80 | 5414 B1 U454 | 80 |
| 5414 C0 U350 | 100 | 5414 C1 U504 | 100 |

Opciones:
- Distintos cierres (según temperaturas)
- Certificación ATEX II 2 G/D

## 5460 - 2 VÍAS, CUERPO DE ACERO INOX. AISI 314 / AISI 316. AISI 316 DE BARRA HASTA DN32

| DOBLE EFECTO | | SIMPLE EFECTO | |
|---|---|---|---|
| Ref. | Conexión | Ref. | Conexión |
| 5462 40 U050 | 15 | 5462 41 U052 | 15 |
| 5462 50 U050 | 20 | 5462 51 U154 | 20 |
| 5462 60 U150 | 25 | 5462 61 U174 | 25 |
| 5462 70 U150 | 32 | 5462 71 U204 | 32 |
| 5462 80 U170 | 40 | 5462 81 U254 | 40 |
| 5462 90 U200 | 50 | 5462 91 U304 | 50 |
| 5462 A0 U250 | 65 | 5462 A1 U354 | 65 |
| 5462 B0 U300 | 80 | 5462 B1 U404 | 80 |
| 5462 C0 U400 | 100 | 5462 C1 U504 | 100 |

Opciones:
- Distintos cierres (según temperaturas)
- Certificación ATEX II 2 G/D

## 5465 - 2 VÍAS, CUERPO DE ACERO AL CARBONO. ASTM A10 DE BARRA DE DN15-DN100

| DOBLE EFECTO | | SIMPLE EFECTO | |
|---|---|---|---|
| Ref. | Conexión | Ref. | Conexión |
| 5465 40 U050 | 15 | 5465 41 U052 | 15 |
| 5465 50 U050 | 20 | 5465 51 U154 | 20 |
| 5465 60 U150 | 25 | 5465 61 U174 | 25 |
| 5465 70 U150 | 32 | 5465 71 U204 | 32 |
| 5465 80 U170 | 40 | 5465 81 U254 | 40 |
| 5465 90 U200 | 50 | 5465 91 U304 | 50 |
| 5465 A0 U250 | 65 | 5465 A1 U354 | 65 |
| 5465 B0 U300 | 80 | 5465 B1 U404 | 80 |
| 5465 C0 U400 | 100 | 5465 C1 U504 | 100 |

FLUIDAL

## 5490 - 2 VÍAS, DESMONTABLE, DE ACERO INOXIDABLE

| DOBLE EFECTO | | SIMPLE EFECTO | |
|---|---|---|---|
| Ref. | Conexión | Ref. | Conexión |
| 5492 90 U200 | 50 | 5492 91 U304 | 50 |
| 5492 A0 U250 | 65 | 5492 A1 U404 | 65 |
| 5492 B0 U300 | 80 | 5492 B1 U454 | 80 |
| 5492 C0 U400 | 100 | 5492 C1 U504 | 100 |
| 5492 D0 U500 | 125 | | |
| 5492 E0 U550 | 150 | | |
| 5492 F0 U600 | 200 | | |

Opciones:
- AISI316L / AISI304 / ASTMA 105 de DN50 a DN100
- Distintos cierres (según temperaturas)
- Certificación ATEX II 2 G/D

Opción: Certificación ATEX II 2 G/D

## 5630 - 2 VÍAS, CUERPO DE ACERO INOXIDABLE AISI 316 L DE BARRA VÁLVULA PARA ALTA PRESIÓN PN400

| DOBLE EFECTO | | SIMPLE EFECTO | |
|---|---|---|---|
| Ref. | Rosca | Ref. | Rosca |
| 5630 20 U150 | BSP 1/4” | 5630 21 U204 | BSP 1/4” |
| 5630 30 U150 | BSP 3/8” | 5630 31 U204 | BSP 3/8” |
| 5630 40 U150 | BSP 1/2” | 5630 41 U254 | BSP 1/2” |
| 5630 50 U200 | BSP 3/4” | 5630 51 U304 | BSP 3/4” |
| 5630 60 U200 | BSP 1” | 5630 61 U304 | BSP 1” |

Opción: Certificación ATEX II 2 G/D

## 5812 - 2 VÍAS, CUERPO DE ACERO INOXIDABLE AISI 316 L DE BARRA VÁLVULA PARA ALTA PRESIÓN PN100/160/200 EN FUNCIÓN DEL DIÁMETRO

| DOBLE EFECTO | | SIMPLE EFECTO | |
|---|---|---|---|
| Ref. | Rosca | Ref. | Rosca |
| 5812 20 U050 | BSP 1/4” | 5812 21 U154 | BSP 1/4” |
| 5812 30 U050 | BSP 3/8” | 5812 31 U154 | BSP 3/8” |
| 5812 40 U050 | BSP 1/2” | 5812 41 U174 | BSP 1/2” |
| 5812 50 U070 | BSP 3/4” | 5812 51 U204 | BSP 3/4” |
| 5812 60 U150 | BSP 1” | 5812 61 U254 | BSP 1” |
| 5812 70 U170 | BSP 1-1/4” | 5812 71 U304 | BSP 1-1/4” |

Opción: Certificación ATEX II 2 G/D

## 5280 - 2 VÍAS, CUERPO DE ACERO INOXIDABLE AISI 316 L ALIMENTACIÓN Y QUÍMICA, BRIDA UNI 2223 - DIN 2501, PN10/16/25/40

| DOBLE EFECTO | | SIMPLE EFECTO | |
|---|---|---|---|
| Ref. | Conexión | Ref. | Conexión |
| 5282 30 U050 BR | 10 | 5282 31 U053 | 10 |
| 5282 40 U050 BR | 15 | 5282 41 U074 | 15 |
| 5282 50 U050 BR | 20 | 5282 51 U154 | 20 |
| 5282 60 U150 BR | 25 | 5282 61 U174 | 25 |
| 5282 70 U150 BR | 32 | 5282 71 U204 | 32 |
| 5282 80 U150 | 40 | 5282 81 U254 | 40 |
| 5282 90 U170 | 50 | 5282 91 U304 | 50 |
| 5282 A0 U200 | 65 | 5282 A1 U354 | 65 |
| 5282 B0 U250 | 80 | 5282 B1 U404 | 80 |
| 5282 C0 U300 | 100 | 5282 C1 U454 | 100 |

FLUIDAL

Opciones:
- Actuador de tecnopolímero o polipropileno
- Roscada o para encolar

## 5220 - 2 VÍAS, CUERPO DE PVC-U

| DOBLE EFECTO | | SIMPLE EFECTO | |
|---|---|---|---|
| Ref. | Rosca/Conexión | Ref. | Rosca/Conexión |
| 5222 30 U050 | BSP 3/8” - DN10 | 5222 31 U052 | BSP 3/8” - DN10 |
| 5222 40 U050 | BSP 1/2” - DN15 | 5222 41 U052 | BSP 1/2” - DN15 |
| 5222 50 U050 | BSP 3/4” - DN20 | 5222 51 U074 | BSP 3/4” - DN20 |
| 5222 60 U050 | BSP 1” - DN25 | 5222 61 U074 | BSP 1” - DN25 |
| 5222 70 U070 | BSP 1-1/4” - DN32 | 5222 71 U154 | BSP 1-1/4” - DN32 |
| 5222 80 U070 | BSP 1-1/2” - DN40 | 5222 81 U174 | BSP 1-1/2” - DN40 |
| 5222 90 U070 | BSP 2” - DN50 | 5222 91 U204 | BSP 2” - DN50 |

Opciones:
- Actuador de tecnopolímero o polipropileno
- Roscada o para encolar

## 5320 - 3 VÍAS, CUERPO DE PVC-U

| DOBLE EFECTO | | SIMPLE EFECTO | |
|---|---|---|---|
| Ref. | Rosca/Conexión | Ref. | Rosca/Conexión |
| 5322 3# U050 | BSP 3/8” - DN10 | 5322 3# U052 | BSP 3/8” - DN10 |
| 5322 4# U050 | BSP 1/2” - DN15 | 5322 4# U052 | BSP 1/2” - DN15 |
| 5322 5# U050 | BSP 3/4” - DN20 | 5322 5# U154 | BSP 3/4” - DN20 |
| 5322 6# U050 | BSP 1” - DN25 | 5322 6# U154 | BSP 1” - DN25 |
| 5322 7# U070 | BSP 1-1/4” - DN32 | 5322 7# U204 | BSP 1-1/4” - DN32 |
| 5322 8# U150 | BSP 1-1/2” - DN40 | 5322 8# U204 | BSP 1-1/2” - DN40 |
| 5322 9# U170 | BSP 2” - DN50 | 5322 9# U204 | BSP 2” - DN50 |

* Sustituir «#» por 3 para agujero en «L» o por 4 para agujero en «T».

Opciones:
- Actuador de tecnopolímero o polipropileno
- Roscada o para encolar

## 5223 - 2 VÍAS, CUERPO EN PVDF - DISPONIBLE BAJO PEDIDO

Opción: Certificación EC 1935 / 2004

## 5010 - 2 VÍAS, CUERPO DE ACERO INOX. AISI 304 / 316 DE BARRA CONEXIÓN GAS

| DOBLE EFECTO | | SIMPLE EFECTO | |
|---|---|---|---|
| Ref. | Rosca | Ref. | Rosca |
| 5011 40 U070 | BSP 1/2” | 5011 41 U204 | BSP 1/2” |
| 5011 50 U070 | BSP 3/4” | 5011 51 U204 | BSP 3/4” |
| 5011 60 U070 | BSP 1” | 5011 61 U204 | BSP 1” |
| 5011 70 U150 | BSP 1-1/4” | 5011 71 U204 | BSP 1-1/4” |
| 5011 80 U170 | BSP 1-1/2” | 5011 81 U254 | BSP 1-1/2” |
| 5011 90 U200 | BSP 2” | 5011 91 U304 | BSP 2” |
| 5011 A0 U250 | BSP 2-1/2” | 5011 A1 U354 | BSP 2-1/2” |
| 5011 B0 U300 | BSP 3” | 5011 B1 U404 | BSP 3” |
| 5011 C0 U350 | BSP 4” | 5011 C1 U454 | BSP 4” |

FLUIDAL

Opción: Certificación EC 1935 / 2004

## 5040 - 2 VÍAS, CUERPO DE ACERO INOX. AISI 304 / 316 DE BARRA CONEXIÓN DIN

| DOBLE EFECTO | | SIMPLE EFECTO | |
|---|---|---|---|
| Ref. | Conexión | Ref. | Conexión |
| 5041 40 U070 | DN15 | 5041 41 U204 | DN15 |
| 5041 50 U070 | DN20 | 5041 51 U204 | DN20 |
| 5041 60 U070 | DN25 | 5041 61 U204 | DN25 |
| 5041 70 U150 | DN32 | 5041 71 U204 | DN32 |
| 5041 80 U170 | DN40 | 5041 81 U254 | DN40 |
| 5041 90 U200 | DN50 | 5041 91 U304 | DN50 |
| 5041 A0 U250 | DN65 | 5041 A1 U354 | DN65 |
| 5041 B0 U300 | DN80 | 5041 B1 U404 | DN80 |
| 5041 C0 U350 | DN100 | 5041 C1 U454 | DN100 |

Opciones:
- Conexión F/M o M/M
- Certificación EC 1935 / 2004

## 5050 - 2 VÍAS, CUERPO DE ACERO INOX. AISI 304 / 316 DE BARRA CONEXIÓN DIN F/F

| DOBLE EFECTO | | SIMPLE EFECTO | |
|---|---|---|---|
| Ref. | Conexión | Ref. | Conexión |
| 5051 50 U070 | 3/4” - 25,1 - DN20 | 5051 51 U204 | 3/4” - 25,1 - DN20 |
| 5051 60 U070 | 1” - 50,4 - DN25 | 5051 61 U204 | 1” - 50,4 - DN25 |
| 5051 80 U170 | 1-1/2”- 50,4 - DN38 | 5051 81 U254 | 1-1/2”- 50,4 - DN38 |
| 5051 90 U200 | 2” - 64 - DN48 | 5051 91 U304 | 2” - 64 - DN48 |
| 5051 A0 U250 | 2-1/2” - 77,4 - DN48 | 5051 A0 U250 | 2-1/2” - 77,4 - DN48 |
| 5051 B0 U300 | 3” - 90,9 - DN73 | 5051 B0 U300 | 3” - 90,9 - DN73 |
| 5051 C0 U350 | 4” - 118,8 - DN98 | 5051 C0 U350 | 4” - 118,8 - DN98 |

Opciones:
- Certificación EC 1935 / 2004
- Certificación ATEX II 2 G/D

## 5110 - 2 VÍAS, CUERPO DE ACERO INOX. AISI 304 / 316 DE BARRA CONEXIÓN GAS

| DOBLE EFECTO | | SIMPLE EFECTO | |
|---|---|---|---|
| Ref. | Rosca | Ref. | Rosca |
| 5112 20 U030 | BSP 1/4” | 5112 31 U053 | BSP 3/8” |
| 5112 20 U050 | BSP 1/4” | 5112 41 U074 | BSP 1/2” |
| 5112 30 U030 | BSP 3/8” | 5112 51 U154 | BSP 3/4” |
| 5112 30 U050 | BSP 3/8” | 5112 61 U174 | BSP 1” |
| 5112 40 U050 | BSP 1/2” | 5112 71 U204 | BSP 1-1/4” |
| 5112 50 U050 | BSP 3/4” | 5112 81 U254 | BSP 1-1/2” |
| 5112 60 U150 | BSP 1” | 5112 91 U304 | BSP 2” |
| 5112 70 U150 | BSP 1-1/4” | 5112 A1 U354 | BSP 2-1/2” |
| 5112 80 U150 | BSP 1-1/2” | 5112 B1 U404 | BSP 3” |
| 5112 90 U170 | BSP 2” | 5112 C1 U454 | BSP 4” |
| 5112 A0 U200 | BSP 2-1/2” | | |
| 5112 B0 U250 | BSP 3” | | |
| 5112 C0 U300 | BSP 4” | | |

FLUIDAL

## 5140 - 2 VÍAS, CUERPO DE ACERO INOX. AISI 304 / 316 DE BARRA CONEXIÓN DIN

Opciones:
- Certificación EC 1935 / 2004
- Certificación ATEX II 2 G/D

| DOBLE EFECTO | | SIMPLE EFECTO | |
|---|---|---|---|
| Ref. | Conexión | Ref. | Conexión |
| 5142 30 U050 | 28 x 1/8” - DN10 | 5142 31 U053 | 28 x 1/8” - DN10 |
| 5142 40 U050 | 34 x 1/8” - DN15 | 5142 41 U074 | 34 x 1/8” - DN15 |
| 5142 50 U050 | 44 x 1/6” - DN20 | 5142 51 U154 | 44 x 1/6” - DN20 |
| 5142 60 U150 | 52 x 1/6” - DN25 | 5142 61 U174 | 52 x 1/6” - DN25 |
| 5142 70 U150 | 58 x 1/6” - DN32 | 5142 71 U204 | 58 x 1/6” - DN32 |
| 5142 80 U150 | 65 x 1/6” - DN40 | 5142 81 U254 | 65 x 1/6” - DN40 |
| 5142 90 U170 | 78 x 1/6” - DN50 | 5142 91 U304 | 78 x 1/6” - DN50 |
| 5142 A0 U200 | 95 x 1/6” - DN65 | 5142 A1 U354 | 95 x 1/6” - DN65 |
| 5142 B0 U250 | 110 x 1/4” - DN80 | 5142 B1 U404 | 110 x 1/4” - DN80 |
| 5142 C0 U300 | 130 x 1/4” - DN100 | 5142 C1 U454 | 130 x 1/4” - DN100 |

## 5150 - 2 VÍAS, CUERPO DE ACERO INOX. AISI 304 / 316 DE BARRA CONEXIÓN DIN F/F

Opciones:
- Conexión F/M o M/M
- Certificación EC 1935 / 2004
- Certificación ATEX II 2 G/D

| DOBLE EFECTO | | SIMPLE EFECTO | |
|---|---|---|---|
| Ref. | Conexión | Ref. | Conexión |
| 5152 30 U050 BS | 1/2” - DN10 | 5152 31 U053 BS | 1/2” - DN10 |
| 5152 40 U050 BS | 3/4” - DN15 | 5152 41 U074 BS | 3/4” - DN15 |
| 5152 50 U050 BS | 1” - DN20 | 5152 51 U154 BS | 1” - DN20 |
| 5152 60 U150 BS | 1” - DN25 | 5152 61 U174 BS | 1” - DN25 |
| 5152 70 U150 BS | 1-1/2” - DN32 | 5152 71 U204 BS | 1-1/2” - DN32 |
| 5152 80 U150 BS | 1-1/2” - DN40 | 5152 81 U254 BS | 1-1/2” - DN40 |
| 5152 90 U170 BS | 2” - DN50 | 5152 91 U304 BS | 2” - DN50 |
| 5152 A0 U200 BS | 2-1/2” - DN65 | 5152 A1 U354 BS | 2-1/2” - DN65 |
| 5152 B0 U250 BS | 3” - DN80 | 5152 B1 U404 BS | 3” - DN80 |
| 5152 C0 U300 BS | 4” - DN100 | 5152 C1 U454 BS | 4” - DN100 |

## 5310 - 3 VÍAS L o T, CUERPO DE ACERO INOX. AISI 304 / 316 DE BARRA CONEXIÓN GAS

Opciones:
- Certificación EC 1935 / 2004
- Certificación ATEX II 2 G/D

| DOBLE EFECTO | | SIMPLE EFECTO | |
|---|---|---|---|
| Ref. | Rosca | Ref. | Rosca |
| 5312 2# U050 | BSP 1/4” | 5312 2# U074 | BSP 1/4” |
| 5312 3# U050 | BSP 3/8” | 5312 3# U074 | BSP 3/8” |
| 5312 4# U050 | BSP 1/2” | 5312 4# U154 | BSP 1/2” |
| 5312 5# U150 | BSP 3/4” | 5312 5# U254 | BSP 3/4” |
| 5312 6# U150 | BSP 1” | 5312 6# U254 | BSP 1” |
| 5312 7# U170 | BSP 1-1/4” | 5312 7# U304 | BSP 1-1/4” |
| 5312 8# U200 | BSP 1-1/2” | 5312 8# U354 | BSP 1-1/2” |
| 5312 9# U250 | BSP 2” | 5312 9# U354 | BSP 2” |
| 5312 A# U250 | BSP 2-1/2” | 5312 A# U404 | BSP 2-1/2” |
| 5312 B# U350 | BSP 3” | 5312 B# U454 | BSP 3” |
| 5312 C# U350 | BSP 4” | 5312 C# U504 | BSP 4” |

* Sustituir «#» por 3 para agujero en «L» o por 4 para agujero en «T».

FLUIDAL

## 5340 - 3 VÍAS L o T, CUERPO DE ACERO INOX. AISI 304 / 316 DE BARRA CONEXIÓN DN

Opciones:
- Certificación EC 1935 / 2004
- Certificación ATEX II 2 G/D

| DOBLE EFECTO | | SIMPLE EFECTO | |
|---|---|---|---|
| Ref. | Conexión | Ref. | Conexión |
| 5342 3# U050 | DN10 | 5342 3# U074 | DN10 |
| 5342 4# U050 | DN15 | 5342 4# U154 | DN15 |
| 5342 5# U150 | DN20 | 5342 5# U254 | DN20 |
| 5342 6# U150 | DN25 | 5342 6# U254 | DN25 |
| 5342 7# U170 | DN32 | 5342 7# U304 | DN32 |
| 5342 8# U200 | DN40 | 5342 8# U354 | DN40 |
| 5342 9# U250 | DN50 | 5342 9# U354 | DN50 |
| 5342 A# U250 | DN65 | 5342 A# U404 | DN65 |
| 5342 B# U350 | DN80 | 5342 B# U454 | DN80 |
| 5342 C# U350 | DN100 | 5342 C# U504 | DN100 |

* Sustituir «#» por 3 para agujero en «L» o por 4 para agujero en «T».

## 5350 - 3 VÍAS L o T, CUERPO DE ACERO INOX. AISI 304 / 316 DE BARRA CONEXIÓN DIN F/F

Opciones:
- Conexión F/M o M/M
- Certificación EC 1935 / 2004
- Certificación ATEX II 2 G/D

| DOBLE EFECTO | | SIMPLE EFECTO | |
|---|---|---|---|
| Ref. | Conexión | Ref. | Conexión |
| 5352 3# U050 DIN | 1/2” - DN10 | 5352 3# U074 DIN | 1/2” - DN10 |
| 5352 4# U050 DIN | 3/4” - DN15 | 5352 4# U154 DIN | 3/4” - DN15 |
| 5352 5# U150 DIN | 1” - DN20 | 5352 5# U254 DIN | 1” - DN20 |
| 5352 6# U150 DIN | 1” - DN25 | 5352 6# U254 DIN | 1” - DN25 |
| 5352 7# U170 DIN | 1-1/2” - DN32 | 5352 7# U304 DIN | 1-1/2” - DN32 |
| 5352 8# U200 DIN | 1-1/2” - DN40 | 5352 8# U354 DIN | 1-1/2” - DN40 |
| 5352 9# U250 DIN | 2” - DN50 | 5352 9# U354 DIN | 2” - DN50 |
| 5352 A# U250 DIN | 2-1/2” - DN65 | 5352 A# U404 DIN | 2-1/2” - DN65 |
| 5352 B# U350 DIN | 3” - DN80 | 5352 B# U454 DIN | 3” - DN80 |
| 5352 C# U350 DIN | 4” - DN100 | 5352 C# U504 DIN | 4” - DN100 |

* Sustituir «#» por 3 para agujero en «L» o por 4 para agujero en «T».

FLUIDAL

# Válvulas de mariposa con actuador neumático

* Ver características técnicas en el nuevo catálogo de válvulas.

FLUIDAL

Opciones:
- Leva manual posicionable o volante
- Certificación ATEX II 2 G/D

**6360 - VÁLVULA TIPO WAFER, MONTAJE ENTRE BRIDAS, DISCO DE ACERO INOXIDABLE CF8 (A304 SS), JUNTA DE EPDM**

| DOBLE EFECTO | | SIMPLE EFECTO | |
|---|---|---|---|
| Ref. | Conexión | Ref. | Conexión |
| 6363 80 U070 | DN40 | 6363 81 U174 | DN40 |
| 6363 90 U150 | DN50 | 6363 91 U204 | DN50 |
| 6363 A0 U150 | DN65 | 6363 A1 U254 | DN65 |
| 6363 B0 U150 | DN80 | 6363 B1 U254 | DN80 |
| 6363 C0 U170 | DN100 | 6363 C1 U304 | DN100 |
| 6363 D0 U200 | DN125 | 6363 D1 U354 | DN125 |
| 6363 E0 U250 | DN150 | 6363 E1 U404 | DN150 |
| 6363 F0 U350 | DN200 | 6363 F1 U504 | DN200 |
| 6363 G0 U400 | DN250 | 6363 G1 U554 | DN250 |
| 6363 H0 U450 | DN300 | 6363 H1 U604 | DN300 |

* Disco en acero inoxidable A304 (Fundición Consultar).

## 6390 - VÁLVULA TIPO LUG, MONTAJE FINAL DE TUBERÍA DISCO DE ACERO INOXIDABLE CF8 (A304 SS), JUNTA DE EPDM

| DOBLE EFECTO | | SIMPLE EFECTO | |
|---|---|---|---|
| Ref. | Conexión | Ref. | Conexión |
| 6393 80 U070 | DN40 | 6393 81 U204 | DN40 |
| 6393 90 U150 | DN50 | 6393 91 U254 | DN50 |
| 6393 A0 U150 | DN65 | 6393 A1 U304 | DN65 |
| 6393 B0 U150 | DN80 | 6393 B1 U304 | DN80 |
| 6393 C0 U170 | DN100 | 6393 C1 U354 | DN100 |
| 6393 D0 U200 | DN125 | 6393 D1 U354 | DN125 |
| 6393 E0 U250 | DN150 | 6393 E1 U454 | DN150 |
| 6393 F0 U350 | DN200 | 6393 F1 U504 | DN200 |
| 6393 G0 U400 | DN250 | 6393 G1 U604 | DN250 |
| 6393 H0 U450 | DN300 | 6393 H1 U604 | DN300 |

Opciones:
- Leva manual posicionable o volante
- Certificación ATEX II 2 G/D

* Disco en acero inoxidable A304 (Fundición Consultar).

## 6460 - VÁLVULA TIPO WAFER, MONTAJE ENTRE BRIDAS DISCO DE ACERO INOXIDABLE CF8M (A316 SS), JUNTA DE EPDM, NBR, FKM, MVQ (SILICONA) O EPDM BLANCO

| DOBLE EFECTO | | SIMPLE EFECTO | |
|---|---|---|---|
| Ref. | Conexión | Ref. | Conexión |
| 6463 80 U070 | DN40 | 6463 81 U204 | DN40 |
| 6463 90 U150 | DN50 | 6463 91 U254 | DN50 |
| 6463 A0 U150 | DN65 | 6463 A1 U304 | DN65 |
| 6463 B0 U150 | DN80 | 6463 B1 U304 | DN80 |
| 6463 C0 U170 | DN100 | 6463 C1 U354 | DN100 |
| 6463 D0 U200 | DN125 | 6463 D1 U354 | DN125 |
| 6463 E0 U250 | DN150 | 6463 E1 U454 | DN150 |
| 6463 F0 U350 | DN200 | 6463 F1 U504 | DN200 |
| 6463 G0 U400 | DN250 | 6463 G1 U604 | DN250 |
| 6463 H0 U450 | DN300 | 6463 H1 U604 | DN300 |

Opciones:
- Leva manual posicionable o volante
- Certificación ATEX II 2 G/D

* Disco en acero inoxidable A316 (Fundición Consultar).

FLUIDAL

## 6490 - VÁLVULA TIPO LUG, MONTAJE FINAL TUBERÍA DISCO DE ACERO INOXIDABLE CF8M (A316 SS), JUNTA DE EPDM, NBR, FKM, MVQ (SILICONA) O EPDM BLANCO

| DOBLE EFECTO | | SIMPLE EFECTO | |
|---|---|---|---|
| Ref. | Conexión | Ref. | Conexión |
| 6493 80 U070 | DN40 | 6493 81 U204 | DN40 |
| 6493 90 U150 | DN50 | 6493 91 U254 | DN50 |
| 6493 A0 U150 | DN65 | 6493 A1 U304 | DN65 |
| 6493 B0 U150 | DN80 | 6493 B1 U304 | DN80 |
| 6493 C0 U170 | DN100 | 6493 C1 U354 | DN100 |
| 6493 D0 U200 | DN125 | 6493 D1 U354 | DN125 |
| 6493 E0 U250 | DN150 | 6493 E1 U454 | DN150 |
| 6493 F0 U350 | DN200 | 6493 F1 U504 | DN200 |
| 6493 G0 U400 | DN250 | 6493 G1 U604 | DN250 |
| 6493 H0 U450 | DN300 | 6493 H1 U604 | DN300 |

Opciones:
- Leva manual posicionable o volante
- Certificación ATEX II 2 G/D

* Disco en acero inoxidable A316 (Fundición Consultar).

Opciones:
- Leva manual posicionable o volante
- Certificación ATEX II 2 G/D

## 6467 - VÁLVULA TIPO WAFER, MONTAJE ENTRE BRIDAS DISCO DE ACERO INOXIDABLE CF8M (A316 SS) PULIDO, JUNTA DE PTFE

| DOBLE EFECTO | | SIMPLE EFECTO | |
|---|---|---|---|
| Ref. | Conexión | Ref. | Conexión |
| 6467 80 U070 | DN40 | 6467 81 U204 | DN40 |
| 6467 90 U150 | DN50 | 6467 91 U254 | DN50 |
| 6467 A0 U150 | DN65 | 6467 A1 U304 | DN65 |
| 6467 B0 U200 | DN80 | 6467 B1 U304 | DN80 |
| 6467 C0 U250 | DN100 | 6467 C1 U354 | DN100 |
| 6467 D0 U300 | DN125 | 6467 D1 U454 | DN125 |
| 6467 E0 U350 | DN150 | 6467 E1 U454 | DN150 |
| 6467 F0 U450 | DN200 | 6467 F1 U554 | DN200 |
| 6467 G0 U500 | DN250 | 6467 G1 U604 | DN250 |
| 6467 H0 U550 | DN300 | 6467 H1 U654 | DN300 |

* Disco en acero inoxidable A316 pulido, asiento PTFE.

Opciones:
- Leva manual posicionable o volante
- Certificación ATEX II 2 G/D

## 6497 - VÁLVULA TIPO LUG, MONTAJE FINAL TUBERÍA DISCO DE ACERO INOXIDABLE CF8M (A316 SS) PULIDO, JUNTA DE PTFE

| DOBLE EFECTO | | SIMPLE EFECTO | |
|---|---|---|---|
| Ref. | Conexión | Ref. | Conexión |
| 6497 80 U070 | DN40 | 6497 81 U204 | DN40 |
| 6497 90 U150 | DN50 | 6497 91 U254 | DN50 |
| 6497 A0 U150 | DN65 | 6497 A1 U304 | DN65 |
| 6497 B0 U200 | DN80 | 6497 B1 U304 | DN80 |
| 6497 C0 U250 | DN100 | 6497 C1 U354 | DN100 |
| 6497 D0 U300 | DN125 | 6497 D1 U454 | DN125 |
| 6497 E0 U350 | DN150 | 6497 E1 U454 | DN150 |
| 6497 F0 U450 | DN200 | 6497 F1 U554 | DN200 |
| 6497 G0 U500 | DN250 | 6497 G1 U604 | DN250 |
| 6497 H0 U550 | DN300 | 6497 H1 U654 | DN300 |

* Disco en acero inoxidable A316 pulido, asiento PTFE.

FLUIDAL

Opciones:
- Leva manual posicionable o volante
- Certificación ATEX II 2 G/D

## 6471 - VÁLVULA TIPO WAFER (VERSIÓN TIPO LUG REF. 6479 BAJO DEMANDA) DISCO DE ACERO INOXIDABLE AISI 316 REVESTIDO DE PTFE, JUNTA DE PTFE CON SOPORTE DE SILICONA

| DOBLE EFECTO | | SIMPLE EFECTO | |
|---|---|---|---|
| Ref. | Conexión | Ref. | Conexión |
| 6471 90 U150 | DN50 | 6471 91 U304 | DN50 |
| 6471 A0 U170 | DN65 | 6471 A1 U304 | DN65 |
| 6471 B0 U200 | DN80 | 6471 B1 U354 | DN80 |
| 6471 C0 U250 | DN100 | 6471 C1 U404 | DN100 |
| 6471 D0 U300 | DN125 | 6471 D1 U454 | DN125 |
| 6471 E0 U300 | DN150 | 6471 E1 U454 | DN150 |
| 6471 F0 U450 | DN200 | 6471 F1 U554 | DN200 |
| 6471 G0 U500 | DN250 | 6471 G1 U654 | DN250 |
| 6471 H0 U550 | DN300 | 6471 H1 U704 | DN300 |

* Disco en acero inoxidable A316 revestido en PTFE, asiento PTFE.

Opciones:
- Junta Viton
- Leva manual posicionable o volante

## 6960 - VÁLVULA TIPO WAFER. CUERPO DE PP-GR POLIPROPILENO DISCO DE PVC-U CLORURO DE POLIVINILO RÍGIDO

| DOBLE EFECTO | | SIMPLE EFECTO | |
|---|---|---|---|
| Ref. | Conexión | Ref. | Conexión |
| 6962 80 U050 | d 50 - DN40 | 6962 81 U154 | d 50 - DN40 |
| 6962 90 U150 | d 63 - DN50 | 6962 91 U174 | d 63 - DN50 |
| 6962 A0 U150 | d 75 - DN65 | 6962 A1 U204 | d 75 - DN65 |
| 6962 B0 U170 | d 90 - DN80 | 6962 B1 U254 | d 90 - DN80 |
| 6962 C0 U200 | d 110 - DN100 | 6962 C1 U304 | d 110 - DN100 |
| 6962 D0 U250 | d 140 - DN125 | 6962 D1 U354 | d 140 - DN125 |
| 6962 E0 U300 | d 160 - DN150 | 6962 E1 U404 | d 160 - DN150 |
| 6962 F0 U350 | d 225 - DN200 | 6962 F1 U454 | d 225 - DN200 |
| 6962 G0 U500 | d 280 - DN250 | 6962 G1 U604 | d 280 - DN250 |
| 6962 H0 U500 | d 315 - DN300 | 6962 H1 U654 | d 315 - DN300 |

* Cuerpo en Polipropileno, disco PVC-U.

Opciones:
- Leva manual posicionable o volante
- Certificación ATEX II 2 G/D

## 6469 - VÁLVULA TIPO WAFER, MONTAJE ENTRE BRIDAS. (VERSIÓN TIPO LUG REF. 6499 BAJO DEMANDA) CUERPO INOXIDABLE CF8M (A316 SS) DISCO INOXIDABLE CF8M (A316 SS) PULIDO DISPONIBLE BAJO PEDIDO

FLUIDAL

Opciones:
- AISI 316
- Junta EPDM o FPM

## 6745 - VÁVULA TIPO DIN 11851 M/M. COMPATIBLE CON EL CONTACTO DE SUSTANCIAS ALIMENTARIAS SEGÚN REGLAMENTO EUROPEO EC/1935/2004 CUERPO EN ACERO INOXIDABLE AISI 304 Y JUNTA DE SILICONA

| DOBLE EFECTO | | SIMPLE EFECTO | |
|---|---|---|---|
| Ref. | Conexión | Ref. | Conexión |
| 6745 60 U050 | DN25 | 6745 61 U074 | DN25 |
| 6745 70 U050 | DN32 | 6745 71 U154 | DN32 |
| 6745 80 U050 | DN40 | 6745 81 U174 | DN40 |
| 6745 90 U070 | DN50 | 6745 91 U204 | DN50 |
| 6745 A0 U170 | DN65 | 6745 A1 U304 | DN65 |
| 6745 B0 U200 | DN80 | 6745 B1 U304 | DN80 |
| 6745 C0 U250 | DN100 | 6745 C1 U354 | DN100 |

* AISI 304 (AISI 316 Consultar).

## 6705 - VÁLVULA TIPO CLAMP BS 4825
## COMPATIBLE CON EL CONTACTO DE SUSTANCIAS ALIMENTARIAS SEGÚN REGLAMENTO EUROPEO EC/1935/2004
## CUERPO DE ACERO INOXIDABLE AISI 316 Y JUNTA DE SILICONA

| DOBLE EFECTO | | SIMPLE EFECTO | |
|---|---|---|---|
| Ref. | Conexión | Ref. | Conexión |
| 6705 60 U050 BS | 25 - 1” - 50,4 | 6705 61 U074 BS | 25 - 1” - 50,4 |
| 6705 70 U050 BS | 32 - 1-1/2” - 50,4 | 6705 71 U154 BS | 32 - 1-1/2” - 50,4 |
| 6705 90 U070 BS | 50 - 2” - 64 | 6705 91 U204 BS | 50 - 2” - 64 |
| 6705 A0 U170 BS | 60 - 2-1/2” - 77,4 | 6705 A1 U304 BS | 60 - 2-1/2” - 77,4 |
| 6705 B0 U200 BS | 65 - 3” - 91 | 6705 B1 U304 BS | 65 - 3” - 91 |
| 6705 C0 U250 BS | 100 - 4” - 118,8 | 6705 C1 U354 BS | 100 - 4” - 118,8 |

* AISI 316.

Opciones:
- AISI 316
- Junta EPDM o FPM

## 6735 - VÁLVULA TIPO SOLDADURA
## COMPATIBLE CON EL CONTACTO DE SUSTANCIAS ALIMENTARIAS SEGÚN REGLAMENTO EUROPEO EC/1935/2004
## CUERPO DE ACERO INOXIDABLE AISI 316 Y JUNTA DE SILICONA

| DOBLE EFECTO | | SIMPLE EFECTO | |
|---|---|---|---|
| Ref. | Conexión | Ref. | Conexión |
| 6735 60 U050 | 25 - 28 x 1,5 | 6735 61 U074 | 25 - 28 x 1,5 |
| 6735 70 U050 | 32 - 34 x 1,5 | 6735 71 U154 | 32 - 34 x 1,5 |
| 6735 80 U050 | 40 - 40 x 1,5 | 6735 81 U174 | 40 - 40 x 1,5 |
| 6735 90 U070 | 50 - 52 x 1,5 | 6735 91 U204 | 50 - 52 x 1,5 |
| 6735 A0 U170 | 65 - 70 x 2 | 6735 A1 U304 | 65 - 70 x 2 |
| 6735 B0 U200 | 80 - 85 x 2 | 6735 B1 U304 | 80 - 85 x 2 |
| 6735 C0 U250 | 100 - 101,6 x 2 | 6735 C1 U354 | 100 - 101,6 x 2 |

* AISI 304 (AISI 316 Consultar).

Opciones:
- AISI 316
- Junta EPDM o FPM

FLUIDAL

# Válvulas de pistón con actuador neumático

*** Ver características técnicas en el nuevo catálogo de válvulas.**

FLUIDAL

Opciones:
- Caja con fines de carrera mecánicos
- Sensores inductivos
- Alta temperatura 200 ºC

**2100 - VÁLVULA DE ASIENTO INCLINADO ROSCADA F/F**
**CUERPO DE ACERO INOXIDABLE CF8M (AISI 316 SS)**
**PISTÓN CIERRE: PTFE**

| SIMPLE EFECTO NC | | SIMPLE EFECTO NA | | DOBLE EFECTO | |
|---|---|---|---|---|---|
| Ref. | Rosca | Ref. | Rosca | Ref. | Rosca |
| 2100 41 040 | BSP 1/2” | 2100 42 040 | BSP 1/2” | 2100 40 040 | BSP 1/2” |
| 2100 51 050 | BSP 3/4” | 2100 52 050 | BSP 3/4” | 2100 50 050 | BSP 3/4” |
| 2100 61 050 | BSP 1” | 2100 62 050 | BSP 1” | 2100 60 050 | BSP 1” |
| 2100 61 060 | BSP 1” | 2100 62 060 | BSP 1” | 2100 60 060 | BSP 1” |
| 2100 71 060 | BSP 1-1/4” | 2100 72 060 | BSP 1-1/4” | 2100 70 060 | BSP 1-1/4” |
| 2100 81 060 | BSP 1-1/2” | 2100 82 060 | BSP 1-1/2” | 2100 80 060 | BSP 1-1/2” |
| 2100 81 090 | BSP 1-1/2” | 2100 82 090 | BSP 1-1/2” | 2100 80 090 | BSP 1-1/2” |
| 2100 91 090 | BSP 2” | 2100 92 090 | BSP 2” | 2100 90 090 | BSP 2” |
| 2100 A1 090 | BSP 2-1/2” | 2100 A2 090 | BSP 2-1/2” | 2100 A0 090 | BSP 2-1/2” |
| 2100 A1 125A | BSP 2-1/2” | 2100 A2 125A | BSP 2-1/2” | 2100 A0 125A | BSP 2-1/2” |
| 2100 B1 125A | BSP 3” | 2100 B2 125A | BSP 3” | 2100 B0 125A | BSP 3” |

Opciones:
- Caja con fines de carrera mecánicos
- Sensores inductivos
- Alta temperatura 200 ºC

## 2200 - VÁLVULA DE ASIENTO INCLINADO PARA SOLDAR
## CUERPO DE ACERO INOXIDABLE CF8M (AISI 316 SS)
## PISTÓN CIERRE: PTFE

| SIMPLE EFECTO NC | | SIMPLE EFECTO NA | | DOBLE EFECTO | |
|---|---|---|---|---|---|
| Ref. | Conexión | Ref. | Conexión | Ref. | Conexión |
| 2200 41 040 | DN15 | 2200 42 040 | DN15 | 2200 40 040 | DN15 |
| 2200 51 050 | DN20 | 2200 52 050 | DN20 | 2200 50 050 | DN20 |
| 2200 61 050 | DN25 | 2200 62 050 | DN25 | 2200 60 050 | DN25 |
| 2200 61 060 | DN25 | 2200 62 060 | DN25 | 2200 60 060 | DN25 |
| 2200 71 060 | DN32 | 2200 72 060 | DN32 | 2200 70 060 | DN32 |
| 2200 81 060 | DN40 | 2200 82 060 | DN40 | 2200 80 060 | DN40 |
| 2200 81 090 | DN40 | 2200 82 090 | DN40 | 2200 80 090 | DN40 |
| 2200 91 090 | DN50 | 2200 92 090 | DN50 | 2200 90 090 | DN50 |
| 2200 A1 090 | DN65 | 2200 A2 090 | DN65 | 2200 A0 090 | DN65 |
| 2200 A1 125A | DN65 | 2200 A2 125A | DN65 | 2200 A0 125A | DN65 |
| 2200 B1 125A | DN80 | 2200 B2 125A | DN80 | 2200 B0 125A | DN80 |

FLUIDAL

Opciones:
- Caja con fines de carrera mecánicos
- Sensores inductivos
- Alta temperatura 200 ºC

## 2300 - VÁLVULA DE ASIENTO INCLINADO CLAMP DIN 32676
## CUERPO DE ACERO INOXIDABLE CF8M (AISI 316 SS)
## PISTÓN CIERRE: PTFE

| SIMPLE EFECTO NC | | SIMPLE EFECTO NA | | DOBLE EFECTO | |
|---|---|---|---|---|---|
| Ref. | Rosca | Ref. | Rosca | Ref. | Rosca |
| 2300 41 040 | 1/2” | 2300 42 040 | 1/2” | 2300 40 040 | 1/2” |
| 2300 41 050 | 1/2” | 2300 42 050 | 1/2” | 2300 40 050 | 1/2” |
| 2300 51 050 | 3/4” | 2300 52 050 | 3/4” | 2300 50 050 | 3/4” |
| 2300 61 050 | 1” | 2300 62 050 | 1” | 2300 60 050 | 1” |
| 2300 61 060 | 1” | 2300 62 060 | 1” | 2300 60 060 | 1” |
| 2300 71 060 | 1-1/4” | 2300 72 060 | 1-1/4” | 2300 70 060 | 1-1/4” |
| 2300 81 060 | 1-1/2” | 2300 82 060 | 1-1/2” | 2300 80 060 | 1-1/2” |
| 2300 81 090 | 1-1/2” | 2300 82 090 | 1-1/2” | 2300 80 090 | 1-1/2” |
| 2300 91 060 | 2” | 2300 92 060 | 2” | 2300 90 060 | 2” |
| 2300 91 090 | 2” | 2300 92 090 | 2” | 2300 90 090 | 2” |

Opciones:
- Caja con fines de carrera mecánicos
- Sensores inductivos
- Alta temperatura 200 ºC

## 2400 - VÁLVULA DE ASIENTO INCLINADO CON BRIDAS
## CUERPO DE ACERO INOXIDABLE CF8M (AISI 316 SS)
## PISTÓN CIERRE: PTFE

| SIMPLE EFECTO NC | | SIMPLE EFECTO NA | | DOBLE EFECTO | |
|---|---|---|---|---|---|
| Ref. | Conexión | Ref. | Conexión | Ref. | Conexión |
| 2400 41 040 | DN15 | 2400 42 050 | DN15 | 2400 40 040 | DN15 |
| 2400 51 050 | DN20 | 2400 52 050 | DN20 | 2400 50 050 | DN20 |
| 2400 61 050 | DN25 | 2400 62 050 | DN25 | 2400 60 050 | DN25 |
| 2400 61 060 | DN25 | 2400 62 060 | DN25 | 2400 60 060 | DN25 |
| 2400 71 060 | DN32 | 2400 72 060 | DN32 | 2400 70 060 | DN32 |
| 2400 81 060 | DN40 | 2400 82 060 | DN40 | 2400 80 060 | DN40 |
| 2400 81 090 | DN40 | 2400 82 090 | DN40 | 2400 80 090 | DN40 |
| 2400 91 090 | DN50 | 2400 92 090 | DN50 | 2400 90 090 | DN50 |
| 2400 A1 090 | DN65 | 2400 A2 090 | DN65 | 2400 A0 090 | DN65 |
| 2400 B1 125A | DN80 | 2400 B2 125A | DN80 | 2400 B0 125A | DN80 |

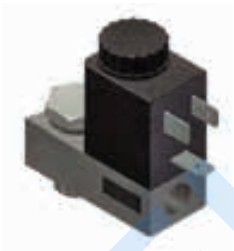

## ELECTROVÁLVULA 3 VÍAS
## (MANDO ACTUADOR VÁLVULAS A PISTÓN)

| Ref. | Rosca |
|---|---|
| MH 311 013 | 1/8” - 1/8” |
| MH 311 017 | 1/8” - 1/4” |

FLUIDAL

# Actuador neumático

**ACTUADORES NEUMÁTICOS DE PIÑÓN Y CREMALLERA SEGÚN NORMA NAMUR VDE/VDI 3845 E ISO5211**

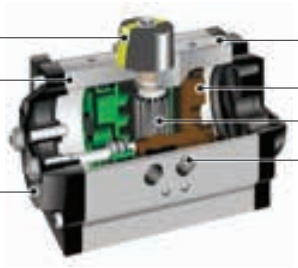


## CARACTERÍSTICAS PRINCIPALES DEL ACTUADOR NEUMÁTICO DE ALUMINIO

- Actuadores neumáticos de cremallera y piñón, el ángulo de rotación estándar es de 90°.
- Indicador de posición visual estándar de serie.
- Tornillos de ajuste de carrera estándar en stock a partir del tipo U070.
- Cuerpo en aluminio extrusionado 6005 con anodizado interno y externo para una mejor protección contra la corrosión.
- Toda la serie de actuadores Evian ha sido diseñada de acuerdo con las Normas NAMUR VDI / VDE 3845 e ISO5211, que permiten montar directamente electroválvulas, cajas de finales de carrera y posicionadores.
- Cabezales de aluminio fundido a presión con pintura epoxi.
- Pistones de aluminio fundido a presión anodizado o pintado con tratamiento anticorrosión.
- Piñón en acero al carbono con niquelado químico (bajo pedido acero inoxidable AISI316).
- Los muelles de resorte son de acero al carbono y están recubiertos para resistir la corrosión.

## DATOS TÉCNICOS

- Doble acción o retorno por resorte con resortes de muelles precargados.
- Conexiones de aire 1/4”G (1/8”G en Tipo U030).
- Funcionamiento con presión de aire de 2 a 10 bar.
- Pilotaje con aire seco o lubricado.
- Rango de temperatura de –20 °C a 80 °C con juntas de nitrilo Buna (NBR) estándar.

## OPCIONES

- Ángulo de giro 120° - 180° y 3 posiciones con retorno al centro.
- Juntas de VITON para alta temperatura +120 °C o juntas de SILICIO para baja temperatura –50°C.
- Anodizado duro con recubrimiento de PTFE, unidades recubiertas de polvo epoxi, niquelado electrolítico.
- Techno - cuerpo de polímero y tapas de los extremos.
- Piñón de acero inoxidable A316.
- Cuerpo, tapas de extremo y piñón de acero inoxidable A316.
- Topes de carrera extendidos para un ajuste de recorrido completo.
- Cuerpo y tapas de polipropileno.
- Homologación Atex II 2 G/D disponible bajo petición.

FLUIDAL

# Actuador neumático

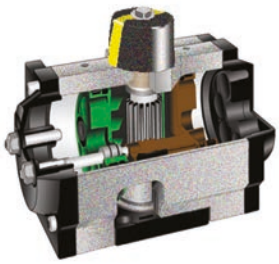

| DIMENSIONES (mm) | | | | | | | | | | | |
|---|---|---|---|---|---|---|---|---|---|---|---|
| Tipo | Ref. SE-SR | n° pareja resortes | A ISO 5211 | ØK | ØX | R | P | N | C | E | F |
| U050 | U052 | 2+2 | 11 F03/F05<br>11 F04 | M5x9<br>M5x9 | M6x9 | 101 | 67 | 119 | 71 | 30 | 12,5 |
| U070 | U074 | 4+4 | 11 F03/F05<br>11 F04 | M5x8<br>M5x8 | M6x10 | 98 | 70 | 160 | 68 | 30 | 15 |
| U150 | U154 | 4+4 | 14 F04/F07<br>14 F05/F07 | M5x9<br>M6x9 | M8x12<br>M8x12 | 111 | 81 | 175 | 81 | 30 | 19 |
| U170 | U174 | 4+4 | 14 F04/F07<br>14 F05/F07 | M5x9<br>M6x9 | M8x12<br>M8x12 | 111 | 81 | 207 | 81 | 30 | 19 |
| U200 | U204 | 4+4 | 17 F05/F07 | M6x9 | M8x12 | 128 | 96 | 186 | 98 | 30 | 19 |
| U250 | U254 | 4+4 | 17 F05/F07 | M6x9 | M8x12 | 128 | 96 | 248 | 98 | 30 | 23 |
| U300 | U304 | 4+4 | 17 F05/F07 | M6x9 | M8x12 | 147 | 114 | 241 | 117 | 30 | 23 |
| U350 | U354 | 4+4 | 22 F07/F10 | M8x12 | M10x15 | 184 | 131 | 261 | 154 | 30 | 30 |
| U400 | U404 | 4+4 | 22 F07/F10 | M8x12 | M10x15 | 184 | 131 | 305 | 154 | 30 | 30 |
| U450 | U454 | 4+4 | 22 F07/F10 | M8x12 | M10x15 | 198,5 | 145 | 367 | 168,5 | 30 | 30 |
| U500 | U504 | 4+4 | 27 F10/F12 | M10x15 | M12x18 | 232 | 181 | 380,5 | 202 | 30 | 31 |
| U550 | U554 | 4+4 | 27 F10/F12 | M10x15 | M12x18 | 232 | 181 | 428 | 202 | 30 | 37 |
| U600 | U604 | 4+4 | 36 F10/F12<br>36 F10/F14 | M10x15<br>M10x15 | M12x18<br>M16x24 | 287 | 230 | 467 | 257 | 30 | 41 |
| U650 | U654 | 4+4 | 36 F10/F12<br>36 F10/F14 | M10x15<br>M10x15 | M12x18<br>M16x24 | 287 | 230 | 525 | 257 | 30 | 50 |
| U700 | U704 | 4+4 | 46 F14<br>46 F16 | M16x24<br>M20x32 | | 358 | 338 | 636 | 328 | 30 | 64 |
| U750 | U754 | 4+4 | 46 F16 | M20x32 | | 358 | 338 | 734 | 328 | 30 | 64 |

FLUIDAL

**Tipo U030**

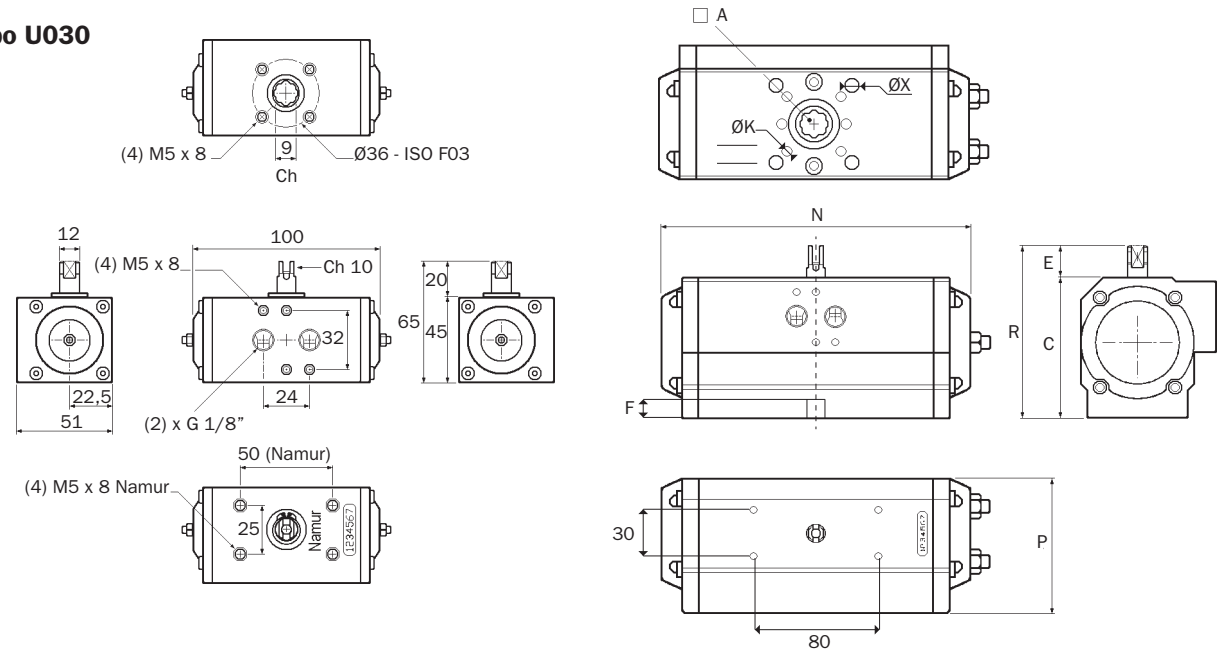

# Actuador neumático

## TABLA DE PAR DE APRIETE DE LOS ACTUADORES (Nm)

| Tipo | | Pareja de resortes | | | | Presión aire | | | | | | Consumo de aire | Peso |
|---|---|---|---|---|---|---|---|---|---|---|---|---|---|
| | | Inicio | Final | Inicio | Final | Inicio | Final | Inicio | Final | Inicio | Final | Ciclo total | |
| | | 8 (2 x 4) | | 4 bar | | 5 bar | | 5,62 bar | | 6 bar | | N Lt | kg |
| U030 | DE - DA | – | – | | 5,34 | | 6,67 | | 7,5 | | 8,04 | 0,07 | 0,47 |
| U050 | DE - DA | – | – | | 10,1 | | 12,6 | | 14,1 | | 15,1 | 0,22 | 0,85 |
| U052 | SE - SR | 7,4 | 5,0 | 5,1 | 2,7 | 7,6 | 5,2 | 9,1 | 6,7 | 10,1 | 7,7 | 0,13 | 0,92 |
| U053 | SE - SR | 11,2 | 7,5 | – | – | 5,1 | 1,5 | 6,6 | 3,0 | 7,5 | 4,0 | 0,13 | 0,94 |
| U070 | DE - DA | – | – | | 16,6 | | 20,8 | | 23,4 | | 25,0 | 0,25 | 1,25 |
| U074 | SE - SR | 14,8 | 9,2 | 7,4 | 1,8 | 11,6 | 6,0 | 14,2 | 8,6 | 15,8 | 10,2 | 0,10 | 1,36 |
| U150 | DE - DA | – | – | | 22 | | 27,5 | | 30,9 | | 33,0 | 0,41 | 1,50 |
| U154 | SE - SR | 16,9 | 12,1 | 9,9 | 5,1 | 15,4 | 10,6 | 18,8 | 14,0 | 20,9 | 16,1 | 0,18 | 1,69 |
| U170 | DE - DA | – | – | | 29 | | 36,2 | | 40,6 | | 43,5 | 0,55 | 2,18 |
| U174 | SE - SR | 20,9 | 14,4 | 14,6 | 8,1 | 21,8 | 15,3 | 26,2 | 19,7 | 29,1 | 22,6 | 0,25 | 2,42 |
| U200 | DE - DA | – | – | | 40 | | 50,0 | | 56,5 | | 60,0 | 0,71 | 2,15 |
| U204 | SE - SR | 27,7 | 20,8 | 19,2 | 12,3 | 29,2 | 22,3 | 35,7 | 28,8 | 39,2 | 32,3 | 0,29 | 2,53 |
| U250 | DE - DA | – | – | | 60,4 | | 75,5 | | 84,5 | | 90,6 | 1,10 | 3,25 |
| U254 | SE - SR | 44,2 | 27,9 | 32,5 | 16,2 | 47,6 | 31,3 | 56,6 | 40,3 | 62,7 | 46,4 | 0,48 | 3,77 |
| U300 | DE - DA | – | – | | 80,4 | | 100,5 | | 112,7 | | 120,6 | 1,40 | 4,15 |
| U304 | SE - SR | 56,6 | 42,2 | 38,2 | 23,8 | 58,3 | 43,9 | 70,5 | 56,1 | 78,4 | 64,0 | 0,65 | 4,88 |
| U350 | DE - DA | – | – | | 128,8 | | 161,1 | | 180,4 | | 193,3 | 2,45 | 6,45 |
| U354 | SE - SR | 93,0 | 69,3 | 59,5 | 35,8 | 91,8 | 68,1 | 111,1 | 87,4 | 124 | 100,3 | 1,20 | 7,89 |
| U400 | DE - DA | – | – | | 161,2 | | 201,5 | | 225,7 | 158,1 | 241,8 | 3,05 | 7,70 |
| U404 | SE - SR | 114,1 | 83,7 | 77,5 | 47,1 | 117,8 | 87,4 | 142,0 | 111,6 | | 127,7 | 1,60 | 9,38 |
| U450 | DE - DA | – | – | – | 251,6 | | 314,5 | | 352,7 | 251,2 | 377,4 | 4,40 | 10,65 |
| U454 | SE - SR | 200,8 | 126,2 | 125,4 | 50,8 | 188,3 | 113,7 | 226,5 | 151,9 | | 176,6 | 1,85 | 13,21 |
| U500 | DE - DA | – | – | | 362,4 | 256,8 | 453,0 | | 509,2 | | 543,6 | 4,60 | 16,20 |
| U504 | SE - SR | 248,6 | 196,2 | 166,2 | 113,8 | | 204,4 | 313,0 | 260,6 | 347,4 | 295 | 2,50 | 21 |
| U550 | DE - DA | – | – | | 483,1 | | 603,9 | | 676,4 | | 724,7 | 9 | 18,50 |
| U554 | SE - SR | 335,7 | 238,3 | 244,8 | 147,4 | 365,6 | 268,2 | 438,1 | 340,7 | 486,4 | 389 | 4,10 | 23,32 |
| U600 | DE - DA | – | – | | 732,8 | | 916,0 | | 1.029,6 | | 1.099,2 | 12,50 | 32,70 |
| U604 | SE - SR | 484,5 | 386,2 | 346,6 | 248,3 | 529,8 | 431,5 | 643,4 | 545,1 | 713 | 614,7 | 6,50 | 42,30 |
| U650 | DE - DA | | | | 966,4 | | 1.208,0 | | 1.357,8 | | 1.449,6 | 16,60 | 42,8 |
| U654 | SE - SR | 634,2 | 470,5 | 495,9 | 332,2 | 737,5 | 573,8 | 887,3 | 723,6 | 979,1 | 815,4 | 7,10 | 52,4 |
| U700 | DE - DA | | | | 1.892 | | 2.365,0 | | 2.658 | | 2.838 | 27,10 | 66,80 |
| U704 | SE - SR | 958 | 692 | 1.200 | 934 | 1.673 | 1.407,0 | 1.966,0 | 1.700 | 2.146 | 1.880 | 9,60 | 82,96 |
| U750 | DE - DA | | | | 2.537 | | 3.171 | | 3.564 | | 3.805 | 31,40 | 81,60 |
| U754 | SE - SR | 1.284,0 | 805 | 1.732 | 1.253 | 2.366 | 1,887 | 2.759 | 2.280 | 3.000 | 2.251 | 11,70 | 98 |

* Para diferentes presiones y configuraciones de muelles consultar.

FLUIDAL

# Actuador neumático

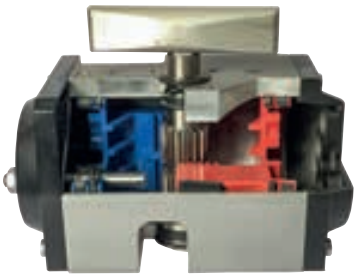

Opciones:
- Acero inoxidable AISI 316 / Tecnopolímero / Polipropileno
- Guarniciones Viton / Silicona
- Rotación 180 ºC

| Ref. | Conex. Namur | Ø Actuador | Par (Nm) a 6 bar | Función |
|---|---|---|---|---|
| U030 | 1/8" | 32 | 8,0 | DOBLE EFECTO |
| U050 | 1/4" | 47 | 15,1 | DOBLE EFECTO |
| U070 | 1/4" | 52 | 25,0 | DOBLE EFECTO |
| U150 | 1/4" | 60 | 33,0 | DOBLE EFECTO |
| U170 | 1/4" | 60 | 43,5 | DOBLE EFECTO |
| U200 | 1/4" | 75 | 60,0 | DOBLE EFECTO |
| U250 | 1/4" | 75 | 90,6 | DOBLE EFECTO |
| U300 | 1/4" | 95 | 120,6 | DOBLE EFECTO |
| U350 | 1/4" | 120 | 193,3 | DOBLE EFECTO |
| U400 | 1/4" | 120 | 241,8 | DOBLE EFECTO |
| U450 | 1/4" | 134 | 377,4 | DOBLE EFECTO |
| U500 | 1/4" | 170 | 543,6 | DOBLE EFECTO |
| U550 | 1/4" | 170 | 724,7 | DOBLE EFECTO |
| U600 | 1/4" | 218 | 1.099,0 | DOBLE EFECTO |
| U650 | 1/4" | 218 | 1.449,6 | DOBLE EFECTO |
| U052 | 1/4" | 32 | 5,0 / 7,7 | SIMPLE EFECTO N/C |
| U053 | 1/4" | 47 | 7,5 / 4,0 | SIMPLE EFECTO N/C |
| U074 | 1/4" | 52 | 9,2 / 10,2 | SIMPLE EFECTO N/C |
| U154 | 1/4" | 60 | 12,1 / 16,1 | SIMPLE EFECTO N/C |
| U174 | 1/4" | 60 | 14,4 / 22,6 | SIMPLE EFECTO N/C |
| U204 | 1/4" | 75 | 20,8 / 32,3 | SIMPLE EFECTO N/C |
| U254 | 1/4" | 75 | 27,9 / 46,4 | SIMPLE EFECTO N/C |
| U304 | 1/4" | 95 | 42,2 / 64,0 | SIMPLE EFECTO N/C |
| U354 | 1/4" | 120 | 69,3 / 100,3 | SIMPLE EFECTO N/C |
| U404 | 1/4" | 120 | 83,7 / 127,7 | SIMPLE EFECTO N/C |
| U454 | 1/4" | 134 | 126,2 / 176,6 | SIMPLE EFECTO N/C |
| U504 | 1/4" | 170 | 196,2 / 295,0 | SIMPLE EFECTO N/C |
| U554 | 1/4" | 170 | 238,3 / 389,0 | SIMPLE EFECTO N/C |
| U604 | 1/4" | 218 | 386,2 / 614,7 | SIMPLE EFECTO N/C |
| U654 | 1/4" | 218 | 470,5 / 815,4 | SIMPLE EFECTO N/C |

*Nota: Los valores de par se indican en las siguientes condiciones.
Simple efecto posiciones End 1 / End 2
052 (2 + 2 muelles) - 053 (3 + 3 muelles) - Resto (4 + 4 muelles)

FLUIDAL

# Válvulas con actuador - Accesorios

## CUERPO VÁLVULA DE BOLA DE DOS VÍAS

| Ref. | Rosca |
|---|---|
| 411140C | 1/2" |
| 411150C | 3/4" |
| 411160C | 1" |
| 411170C | 1-1/4" |
| 411180C | 1-1/2" |
| 411190C | 2" |
| 4111A0C | 2-1/2" |
| 4111B0C | 3" |

## CUERPO VÁLVULA DE BOLA DE TRES VÍAS

| Ref. | Rosca | Función |
|---|---|---|
| 43114LC | 1/2" | L |
| 43115LC | 3/4" | L |
| 43116LC | 1" | L |
| 43117LC | 1-1/4" | L |
| 43118LC | 1-1/2" | L |
| 43119LC | 2" | L |
| 43114TC | 1/2" | T |
| 43115TC | 3/4" | T |
| 43116TC | 1" | T |
| 43117TC | 1-1/4" | T |
| 43118TC | 1-1/2" | T |
| 43119TC | 2" | T |

## CUERPO VÁLVULA DE BOLA DE DOS VÍAS INOXIDABLE

| Ref. | Rosca |
|---|---|
| 511420C | 1/4" |
| 511430C | 3/8" |
| 511440C | 1/2" |
| 511450C | 3/4" |
| 511460C | 1" |
| 511470C | 1-1/4" |
| 511480C | 1-1/2" |
| 511490C | 2" |

## CUERPO VÁLVULA DE BOLA DE DOS VÍAS INOX. (TRES PIEZAS)

| Ref. | Rosca |
|---|---|
| 551220C | 1/4" |
| 551230C | 3/8" |
| 551240C | 1/2" |
| 551250C | 3/4" |
| 551260C | 1" |
| 551270C | 1-1/4" |
| 551280C | 1-1/2" |
| 551290C | 2" |
| 5512A0C | 2-1/2" |
| 5512B0C | 3" |
| 5512C0C | 4" |

## ACTUADOR ELÉCTRICO

| Ref. | Conexión | Par (Nm) |
|---|---|---|
| JS01.35.A7 | ELÉCTRICA 200-240V AC IP67 | 35 |
| JS01.35.A2 | ELÉCTRICA 24V DC-24V 50/60 HZ | 35 |

## CAJA SEÑALIZACIÓN DE POSICIÓN

| Ref. | Descripción |
|---|---|
| A250PSM | Final de carrera mecánico |
| A250PSP | Final de carrera inductivo |

## VÁLVULA ELECTRONEUMÁTICA NAMUR 5/2 MONOESTABLE

| Ref. | | Rosca |
|---|---|---|
| EVNM5SLMLOOM | 5/2 MONOESTABLE | NAMUR 1/4 |

* No incluye la bobina.

## VÁLVULA ELECTRONEUMÁTICA NAMUR 5/2 BIESTABLE

| Ref. | | Rosca |
|---|---|---|
| EVNM5SLBSOOM | 5/2 BIESTABLE | NAMUR 1/4 |

* No incluye la bobina.

FLUIDAL

# Tablas de unidades

| PRESIÓN | | |
|---|---|---|
| UNIDAD | →(Multiplicar) (Dividir)← | UNIDAD |
| bar | 14,287 | Psi |
| bar | 100.000 | Pa |
| mm de Hg (0°) | 0,001 | bar |
| atm | 1,013 | bar |

| TEMPERATURA |
|---|
| °C = (°F – 32) x 0,55 |
| °C: Grados Centígrados |
| °F: Grados Farenheit |

| POTENCIA | | |
|---|---|---|
| UNIDAD | →(Multiplicar)(Dividir)← | UNIDAD |
| CV | 735,5 | W |

| LONGITUD | |
|---|---|
| Pulgadas rosca | Ø mm |
| 1/8 | 9,7 |
| 1/4 | 13,2 |
| 3/8 | 16,7 |
| 1/2 | 21,0 |
| 3/4 | 26,4 |
| 1 | 33,2 |
| 1-1/4 | 42,0 |
| 1-1/2 | 47,8 |
| 2 | 59,6 |

| POTENCIA | | |
|---|---|---|
| UNIDAD | →(Multiplicar)(Dividir)← | UNIDAD |
| CV | 735,5 | W |

| CALIDAD DEL AIRE COMPRIMIDO | |
|---|---|
| Residuo de aceite: | 1 mg/m³ |
| Residuo de polvo (Filtro: 40 µm): | 10 mg/m³ |
| Residuo de agua (Punto de rocío: –20 °C): | 0,88 mg/m³ |

| CONSUMO DE UN TUBO ABIERTO A 5 bar | |
|---|---|
| Ø interior | Nm3/hora |
| 2 | 8 |
| 2,5 | 12 |
| 3 | 17 |
| 4 | 30 |
| 5 | 47 |
| 6 | 67 |
| 7 | 92 |
| 8 | 118 |
| 10 | 185 |
| 12 | 266 |
| 14 | 363 |
| 16 | 474 |
| 17 | 536 |
| 18 | 599 |
| 20 | 740 |
| 25 | 1.159 |

| FUERZA DE CILÍNDROS ISO 15552 DE DOBLE EFECTO | | |
|---|---|---|
| Ø mm | Fuerza empuje (N) | Fuerza tracción (N) |
| 32 | 458 | 394 |
| 40 | 716 | 601 |
| 50 | 1.180 | 939 |
| 63 | 1.775 | 1.596 |
| 80 | 2.863 | 2.583 |
| 100 | 4.474 | 4.194 |
| 125 | 6.991 | 6.532 |
| 160 | 11.454 | 10.738 |
| 250 | 17.898 | 17.182 |
| UNIDAD | →(Multiplicar)(Dividir)← | UNIDAD |
| Kgf o Kp | 9,807 | N |

FLUIDAL

# Tablas de unidades

| FUERZA DE CILÍNDROS ISO 6432 DE DOBLE EFECTO | | |
|---|---|---|
| **Ø mm** | **Fuerza empuje (N)** | **Fuerza tracción (N)** |
| 8 | 24 | 15 |
| 10 | 41 | 32 |
| 12 | 55 | 38 |
| 16 | 105 | 88 |
| 20 | 165 | 141 |
| 25 | 266 | 219 |
| **UNIDAD** | **→(Multiplicar)(Dividir)←** | **UNIDAD** |
| Kgf o Kp | 9,807 | N |

| FUERZA DE CILÍNDROS COMPACTOS ISO 21287 DE DOBLE EFECTO | | |
|---|---|---|
| **Ø mm** | **Fuerza empuje (N)** | **Fuerza tracción (N)** |
| 20 | 165 | 141 |
| 25 | 266 | 219 |
| 32 | 458 | 394 |
| 40 | 716 | 601 |
| 50 | 1.180 | 939 |
| 63 | 1.775 | 1.596 |
| 80 | 2.863 | 2.583 |
| 100 | 4.474 | 4.194 |
| **UNIDAD** | **→(Multiplicar)(Dividir)←** | **UNIDAD** |
| Kgf o Kp | 9,807 | N |

| CAUDAL DE ELECTROVÁLVULAS PARA FLUIDOS | | |
|---|---|---|
| Agua con caída presión de 1 bar entre entrada y salida: | | Q = KV (l/min) |
| Aire a 6 bar con caída de presión de 1 bar: | | Q = 3,796.KV ($Nm^3$/hora) |
| **UNIDAD** | **→(Multiplicar)(Dividir)←** | **UNIDAD** |
| $Nm^3$/h | 16,67 | l/min |

| MATERIALES DE CIERRE | RANGO DE TEMPERATURAS ºC | OBSERVACIONES |
|---|---|---|
| **NBR (N)** | –10 ÷ +90 | No con disolventes |
| **VITÓN (V)** | –20 ÷ +130 | No con vapor y freón |
| **EPDM (E)** | –20 ÷ +140 | No hidrocarburos y grasas |
| **RULÓN (R)** | –18 ÷ +180 | No ácidos |
| **PTFE (T)** | –18 ÷ +180 | No flúor o sodio |

FLUIDAL

# Tablas de unidades

| VISCOSIDAD | | | |
|---|---|---|---|
| **Centistokes** | **Grados Engler** | **Centistokes** | **Grados Engler** |
| 2 | 1,12 | 20 | 2,87 |
| 3 | 1,22 | 21 | 2,98 |
| 4 | 1,31 | 22 | 3,10 |
| 5 | 1,40 | 23 | 3,21 |
| 6 | 1,48 | 24 | 3,33 |
| 7 | 1,56 | 25 | 3,46 |
| 8 | 1,65 | 26 | 3,57 |
| 9 | 1,75 | 27 | 3,69 |
| 10 | 1,83 | 28 | 3,82 |
| 11 | 1,93 | 29 | 3,94 |
| 12 | 2,02 | 30 | 4,07 |
| 13 | 2,12 | 31 | 4,19 |
| 14 | 2,22 | 32 | 4,32 |
| 15 | 2,32 | 33 | 4,44 |
| 16 | 2,43 | 34 | 4,57 |
| 17 | 2,54 | 35 | 4,70 |
| 18 | 2,64 | 36 | 4,82 |
| 19 | 2,75 | 37 | 4,95 |

| GRADO DE PROTECCIÓN ELÉCTRICA | |
|---|---|
| **Conectores de nuestra gama** | |
| IP40 | Protección a sólidos > Ø 1 mm |
| IP65 | Protección total a sólidos y agua a presión |
| IP67 | Protección total a sólidos y a inmersión en agua |

| ACEITE NEUMÁTICO |
|---|
| **Aceite mineral puro** |
| VG32 (ISO 3448) |

FLUIDAL